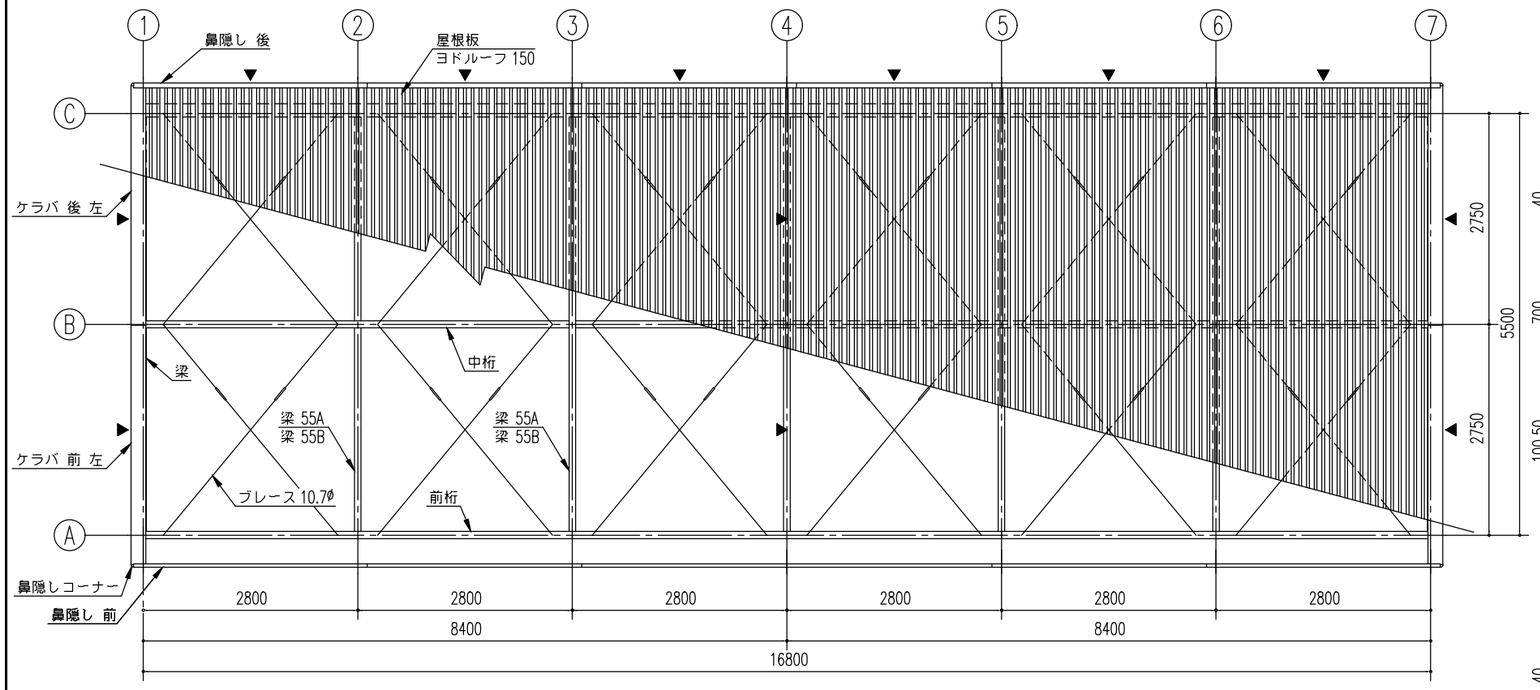

小 屋 伏 図 (S= 1/80)

▶は、ブレース 10.7φ とする。

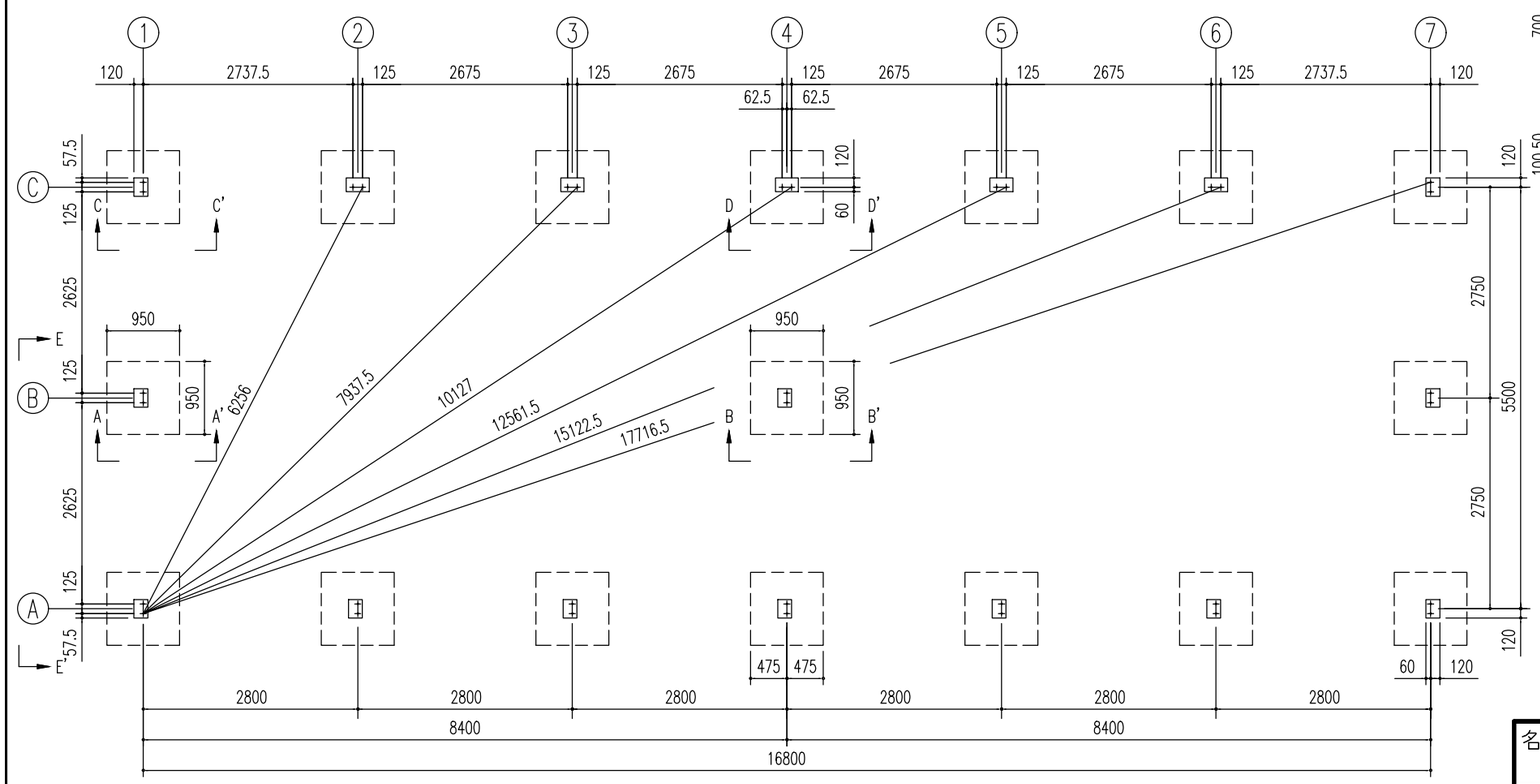

基 礎 伏 図(S= 1/80)

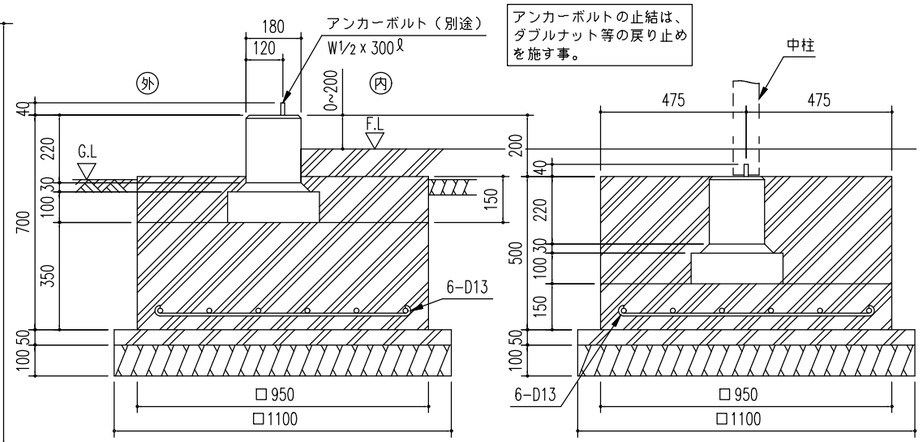

アンカーボルトの止結は、ダブルナット等の戻り止めを施す事。

A ~ A'断 面

B ~ B'断 面

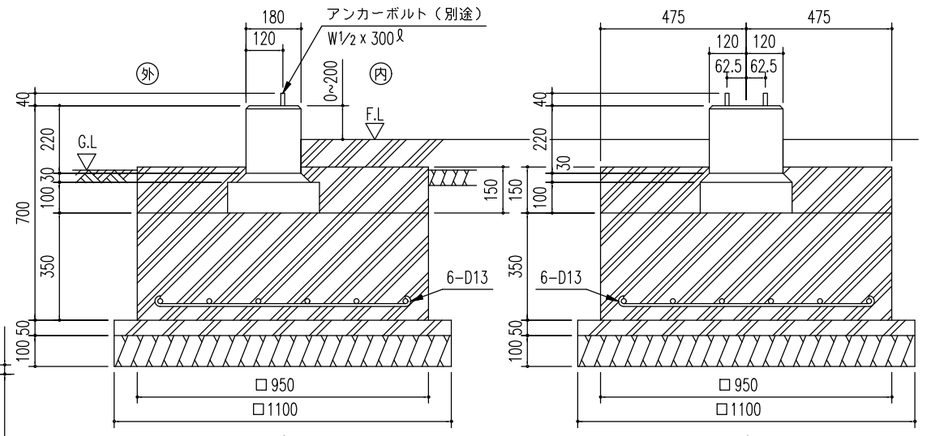

C ~ C'断 面

D ~ D'断 面

独立基礎断面図（S = 1/20）

<下記条件での参考図>

（地耐力 50 kN/m² 以上,コンクリート設計基準強度18 N/mm² 以上
基準風速 34 m/s , 地表面粗度区分 Ⅲ）

注１）寒冷地の場合、凍結深度等を考慮し、実情にあわせて設計して下さい。

注２）水切りを取り付けた際、光漏れの可能性がありますので基礎の立ち上がり部と天面部の角に面取りをしないでください。

注３）間仕切り仕様の場合は、壁下端の隙間をブロック等で塞いでください。

注４）その他現地の実情にあわせて設計して下さい。

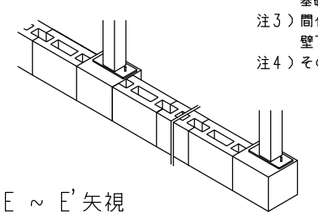

E ~ E'矢視

名 称	ヨ ド 倉 庫（独立基礎）
機種名	SOBU-8657FHE 型（２連棟）

株式会社 ヨドコウ