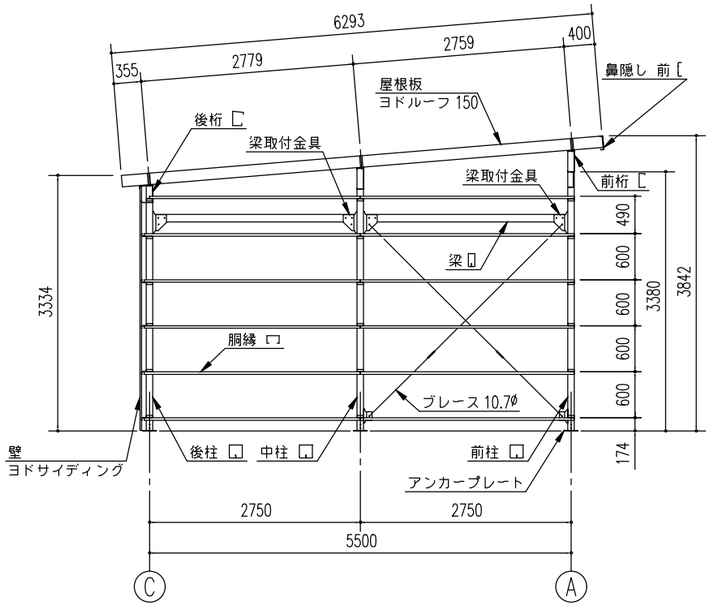

側面断面図 (S= 1/80)

※側面の出入口により、ブレースの配置が
変更となる場合があります。

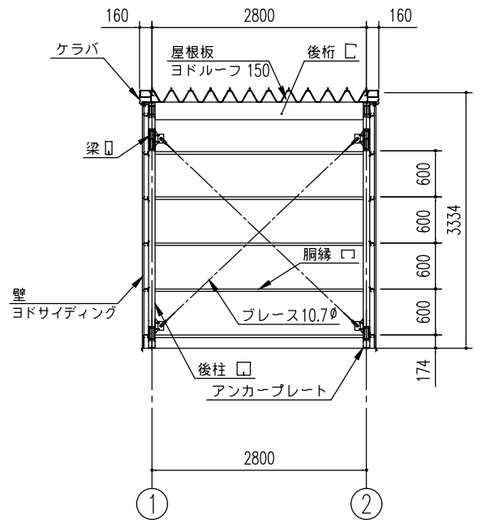

正面断面図 (S= 1/80)

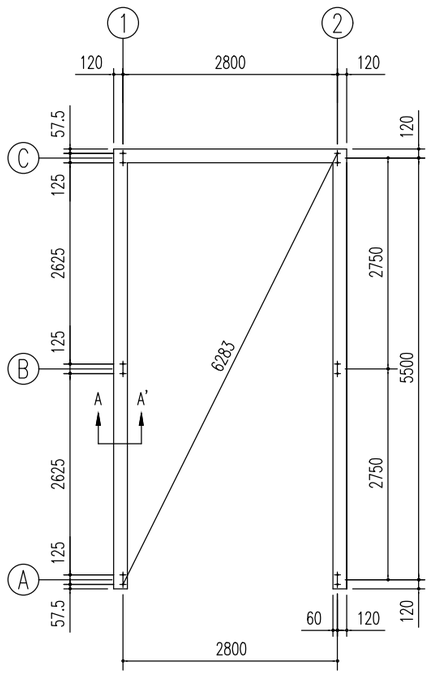

基 礎 伏 図(S= 1/80)

アンカーボルトの止結は、
ダブルナット等の戻り止め
を施す事。

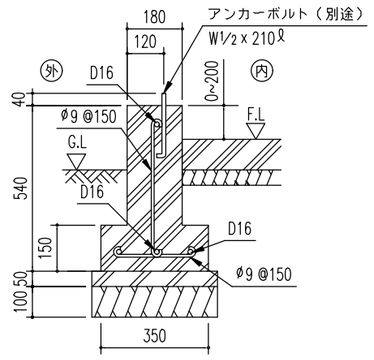

A ~ A' 断 面

布基礎断面図（S = 1/20）

<下記条件での参考図>

（地耐力 50 kN/m² 以上,コンクリート設計基準強度18 N/mm²以上
基準風速 34 m/s , 地表面粗度区分 Ⅲ）

注１）寒冷地の場合、凍結深度等を考慮し、実情に
あわせて設計して下さい。

注２）水切りを取り付けた際、光漏れの可能性がありますので
基礎の立ち上がり部と天面部の角に面取りをしないでください。

注３）その他現地の実情にあわせて設計して下さい。

SOBU-3057FHE 型（単棟）

建築面積	15.4m²	（間口柱芯寸法）×（奥行柱芯寸法）

構造耐力上主要な部分の部材

部材表	形状	板厚	使用材料	有効細長比
柱	□ — 85 x 85	2.3mm	JIS G3312 塗装溶融亜鉛めっき鋼板 CGCC	107
梁	[— 100 x 50	1.6mm	JIS G3312 塗装溶融亜鉛めっき鋼板 CGCC	—
桁（前）	[— 280 x 92 x 25	2.3mm	JIS G3312 塗装溶融亜鉛めっき鋼板 CGCC	—
桁（中）	[— 280 x 92 x 25	2.3mm	JIS G3312 塗装溶融亜鉛めっき鋼板 CGCC	—
桁（後）	[— 230 x 150 x 35	1.6mm	JIS G3312 塗装溶融亜鉛めっき鋼板 CGCC	—
ブレース	—	10.7φ	JIS G3101 一般構造用圧延材 SS400	—
ターンバックル	—	10.7φ用	JIS A5541 建築用ターンバックル鋼	—
アンカープレート	—	9.0mm	JIS G3101 一般構造用圧延鋼材 SS400	—

構造耐力上主要な部分以外の部材

部材表	形状	板厚	使用材料
胴縁	[— 54 x 33 x 10	1.6mm	JIS G3312 塗装溶融亜鉛めっき鋼板 CGCC
屋根	ヨドルーフ150 4mm発泡ポリエチレン貼り	0.5mm	JIS G3322 塗装溶融55%アルミニウム－亜鉛合金めっき鋼板 CGLCC
壁	ヨド角波サイディング800N型	0.4mm	JIS G3322 塗装溶融55%アルミニウム－亜鉛合金めっき鋼板 CGLCC
鼻隠し・ケラバ	—	0.6mm	JIS G3322 塗装溶融55%アルミニウム－亜鉛合金めっき鋼板 CGLCC
シャッター	—	0.5mm	JIS G3322 塗装溶融55%アルミニウム－亜鉛合金めっき鋼板 CGLCC
前板（H）	—	1.0mm	JIS G3322 塗装溶融55%アルミニウム－亜鉛合金めっき鋼板 CGLCC

名 称 ヨ ド 倉 庫（布基礎）

機種名 SOBU-3057FHE 型（単棟）

株式会社 淀川製鋼所