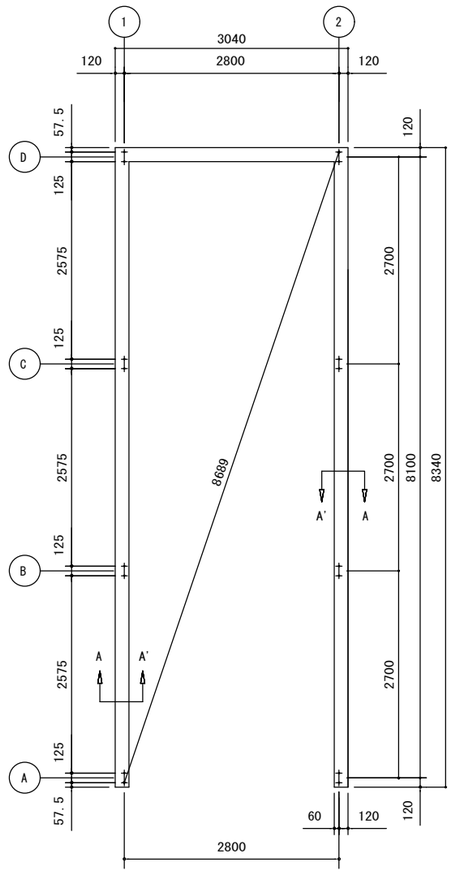

基 礎 伏 図　S=1/80

・布基礎断面図　縮尺=1/20

（地耐力　50KN/m² 以上，コンクリート設計基準強度　18N/mm ² 以上
基準風速 34m/s ，地表面粗度区分 Ⅱ）

アンカーボルトの止結は、
ダブルナット等の戻り止め
を施す事。

＜上記条件での参考図＞

注 1）　寒冷地の場合、凍結深度等を考慮し、実情に
あわせて設計して下さい。

注 2）　水切りを取り付けた際、光漏れの可能性がありますので
基礎の立ち上がり部と天面部の角に面取りをしないでください。

注 3）　その他現地の実情にあわせて設計して下さい。

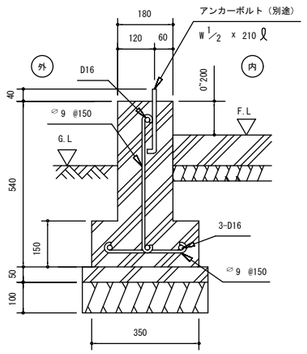

A ~ A' 断面

名　称	ヨド倉庫（布基礎）
機種名	SOBU-3083LE 型 x 1 特注

株式会社 ヨドコウ

＜SOBU-3083LE_C_OY.DXF＞