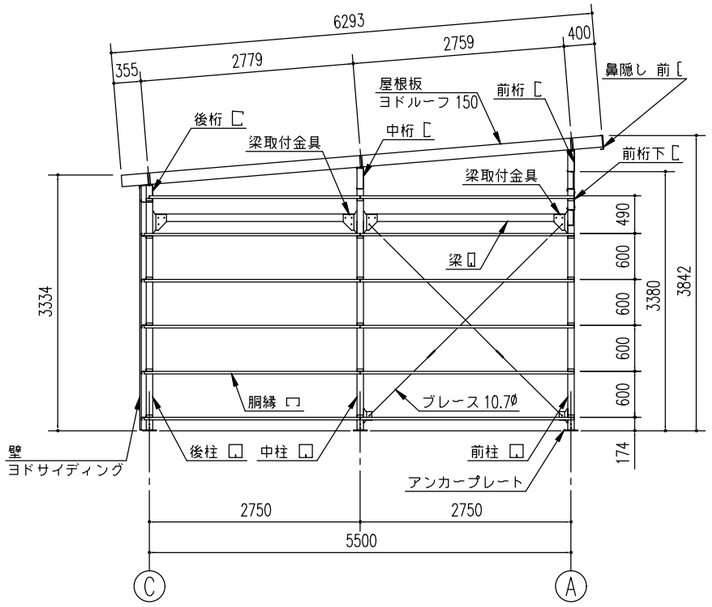

側面断面図 (S= 1/80)

※側面の出入口により、ブレースの配置が
変更となる場合があります。

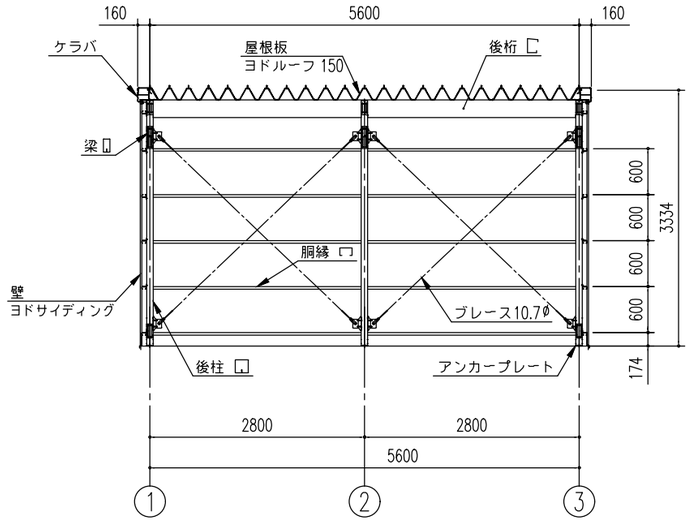

正面断面図 (S= 1/80)

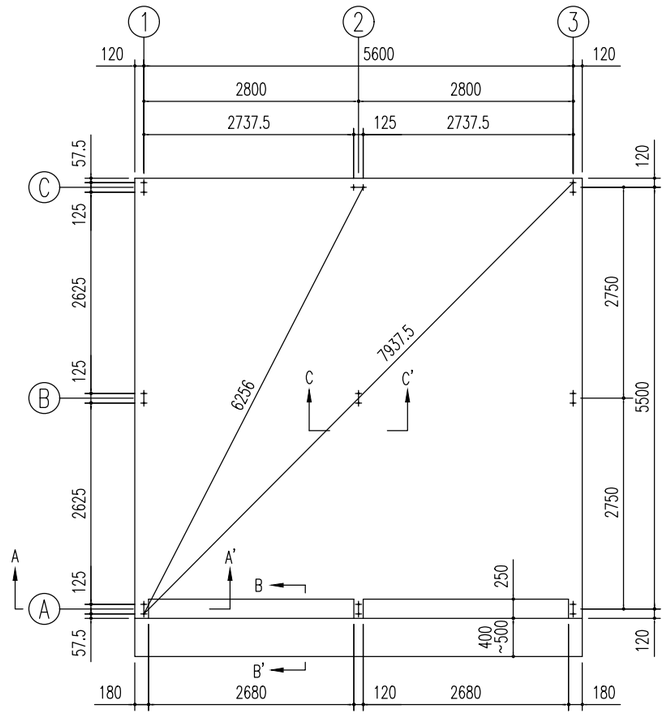

基 礎 伏 図(S= 1/80)

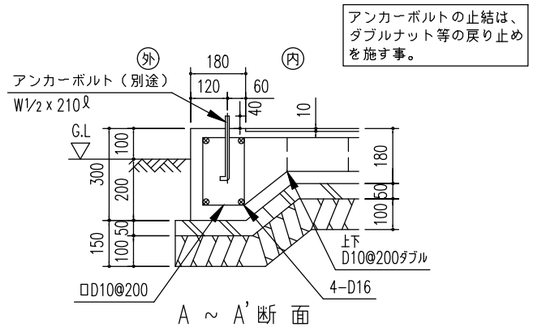

A ~ A'断 面

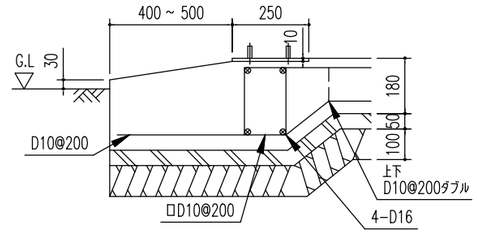

B ~ B'断 面

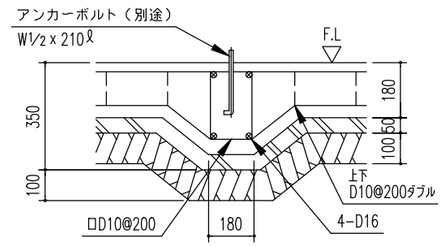

C ~ C'断 面

ベタ基礎断面図（ S = 1/20）
<下記条件での参考図>
（地耐力 50 kN/m² 以上,コンクリート設計基準強度18 N/mm² 以上
基準風速 34 m/s , 地表面粗度区分 Ⅲ）

注１）寒冷地の場合、凍結深度等を考慮し、実情に
あわせて設計して下さい。
注２）水切りを取り付けた際、光漏れの可能性がありますので
基礎の立ち上がり部と天面部の角に面取りをしないでください。
注３）その他現地の実情にあわせて設計して下さい。

SOBU-3057HD 型（２連棟）

建築面積	30.8m²	（間口柱芯寸法）×（奥行柱芯寸法）

構造耐力上主要な部分の部材

部材表	形状	板厚	使用材料	有効細長比
柱	□ — 85 x 85	2.3mm	JIS G3312 塗装溶融亜鉛めっき鋼板 CGCC	107
梁	□ — 100 x 50	1.6mm	JIS G3312 塗装溶融亜鉛めっき鋼板 CGCC	−
桁（前）	[— 280 x 92 x 25	2.3mm	JIS G3312 塗装溶融亜鉛めっき鋼板 CGCC	−
桁（中）	[— 280 x 92 x 25	2.3mm	JIS G3312 塗装溶融亜鉛めっき鋼板 CGCC	−
桁（後）	[— 230 x 150 x 35	1.6mm	JIS G3312 塗装溶融亜鉛めっき鋼板 CGCC	−
ブレース	—	10.7φ	JIS G3101 一般構造用圧延材 SS400	−
ターンバックル	—	10.7φ用	JIS A5541 建築用ターンバックル鋼	−
アンカープレート	—	9.0mm	JIS G3101 一般構造用圧延鋼材 SS400	−

構造耐力上主要な部分以外の部材

部材表	形状	板厚	使用材料
胴縁	[— 54 x 33 x 10	1.6mm	JIS G3312 塗装溶融亜鉛めっき鋼板 CGCC
屋根	ヨドルーフ150 4mm発泡ポリエチレン貼り	0.5mm	JIS G3322 塗装溶融55%アルミニウム－亜鉛合金めっき鋼板 CGLCC
壁	ヨド角波サイディング800N型	0.4mm	JIS G3322 塗装溶融55%アルミニウム－亜鉛合金めっき鋼板 CGLCC
鼻隠し・ケラバ	−	0.6mm	JIS G3322 塗装溶融55%アルミニウム－亜鉛合金めっき鋼板 CGLCC
シャッター	−	0.5mm	JIS G3322 塗装溶融55%アルミニウム－亜鉛合金めっき鋼板 CGLCC
前板（H）	−	1.0mm	JIS G3322 塗装溶融55%アルミニウム－亜鉛合金めっき鋼板 CGLCC

名 称	ヨ ド 倉 庫（ベタ基礎）	株式会社 淀川製鋼所
機種名	SOBU-3057HD 型（２連棟）	