布基礎＋独立基礎

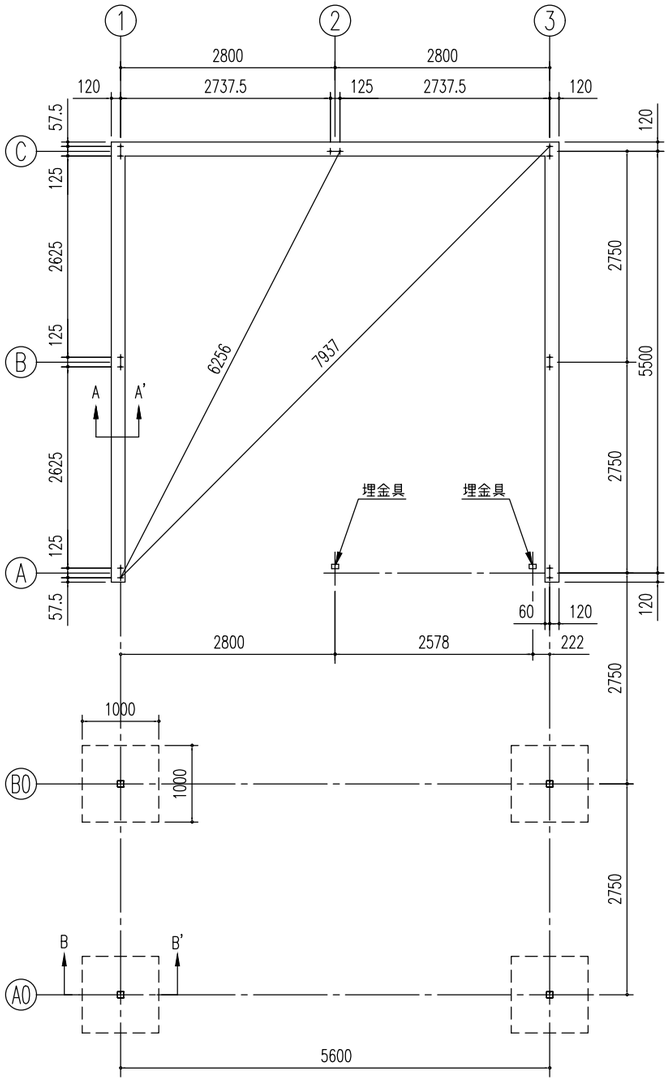

基 礎 伏 図(S= 1/80)

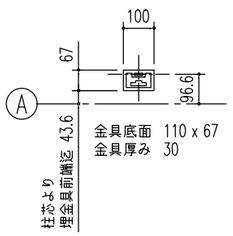

埋金具詳細図（ S = 1/20）

アンカーボルトの止結は、
ダブルナット等の戻り止め
を施す事。

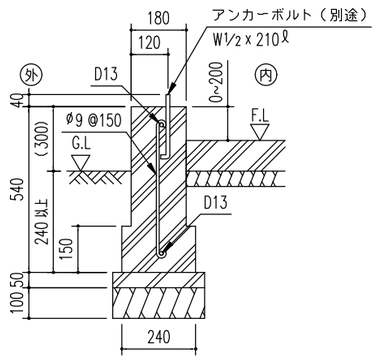

A ~ A' 断 面

布基礎断面図（ S = 1/20）

<下記条件での参考図>

（地耐力 50kN/m² 以上,コンクリート設計基準強度 18N/mm² 以上
基準風速 34 m/s , 地表面粗度区分 Ⅲ）

注１）寒冷地の場合、凍結深度等を考慮し、実情に
あわせて設計して下さい。
注２）水切りを取り付けた際、光漏れの可能性がありますので
基礎の立ち上がり部と天面部の角に面取りをしないでください。
注３）その他現地の実情にあわせて設計して下さい。

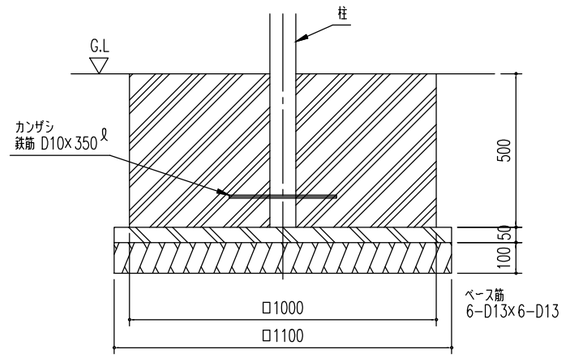

B ~ B' 断 面

独立基礎断面図（ S = 1/20）

<下記条件での参考図>

（地耐力 50kN/m² 以上,コンクリート設計基準強度 18N/mm² 以上
基準風速 34 m/s , 地表面粗度区分 Ⅲ）

注１）寒冷地の場合、凍結深度等を考慮し、実情に
あわせて設計して下さい。
注２）その他現地の実情にあわせて設計して下さい。

名 称 ヨ ド 倉 庫（下屋付き）	株式会社 淀川製鋼所
機種名 SOB-5857M 型（単棟）＋下屋 3/4	