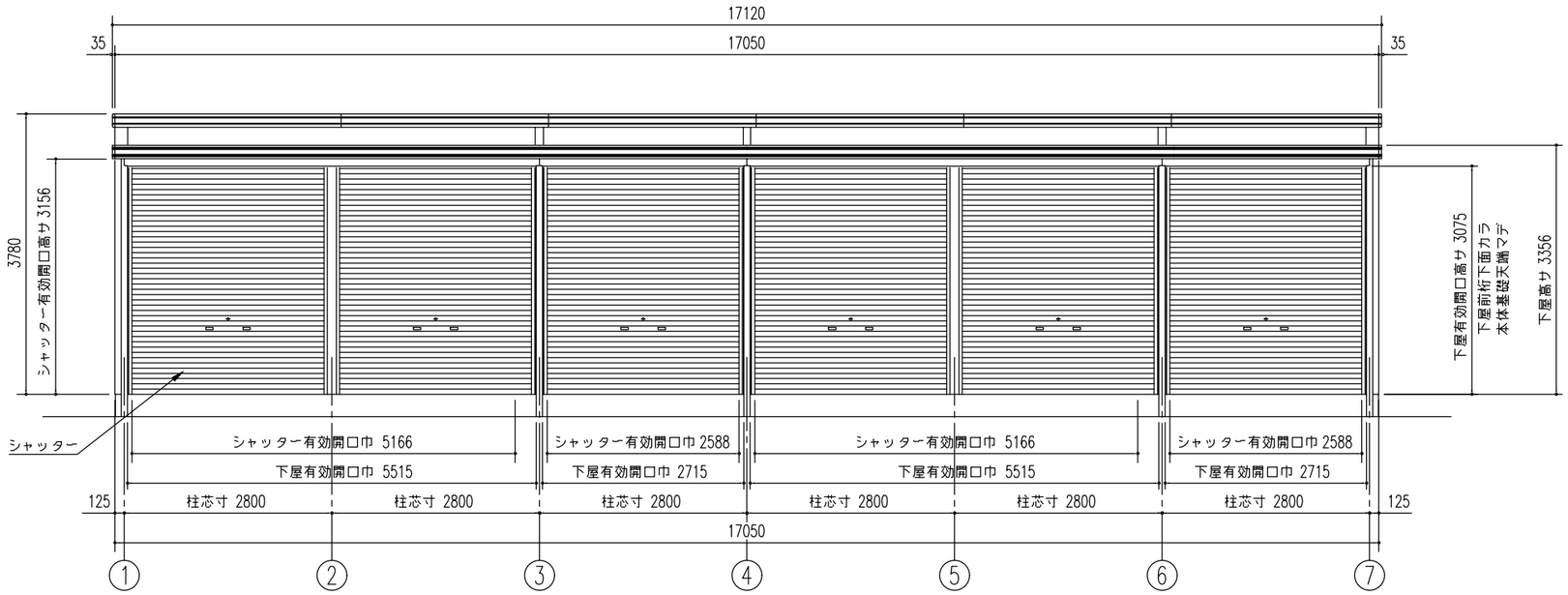

正 面 立 面 図(S= 1/80)

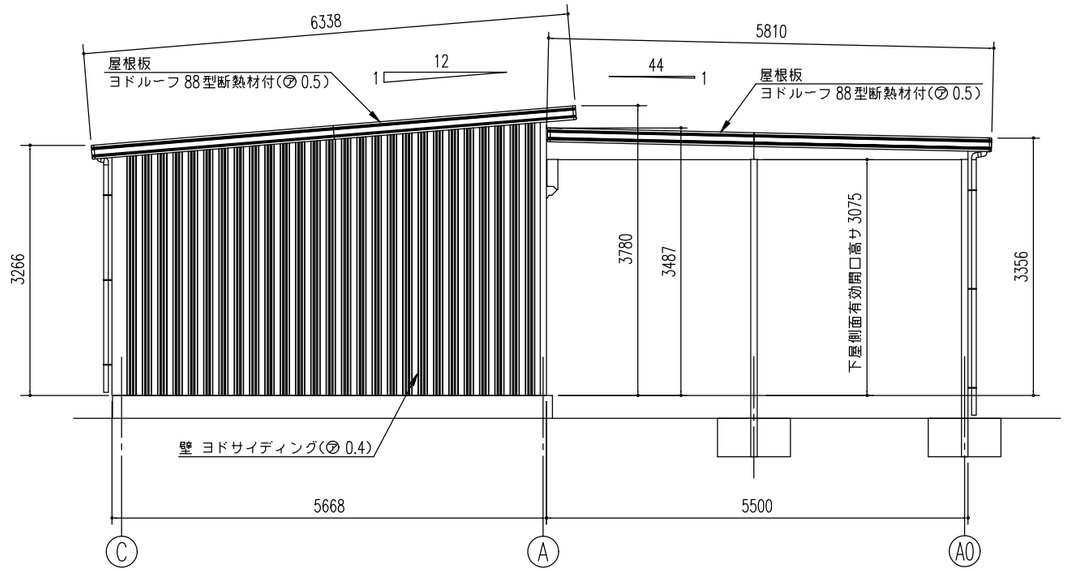

側 面 立 面 図 (S= 1/80)

名 称 ヨ ド 倉 庫（下屋付き）	株式会社 淀川製鋼所
機種名 SOB-8657FHA型（2連棟）＋下屋 1/6	