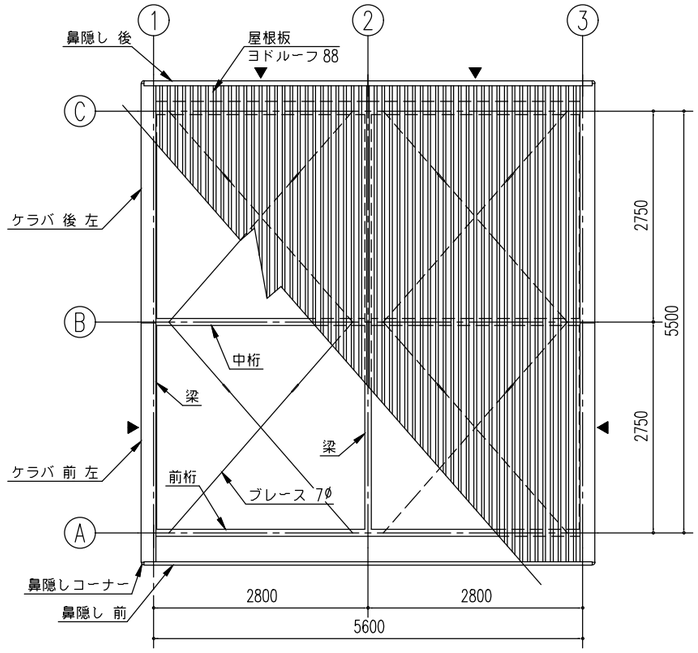

小 屋 伏 図 (S= 1/80)

▶は、ブレース 10.7φ とする。

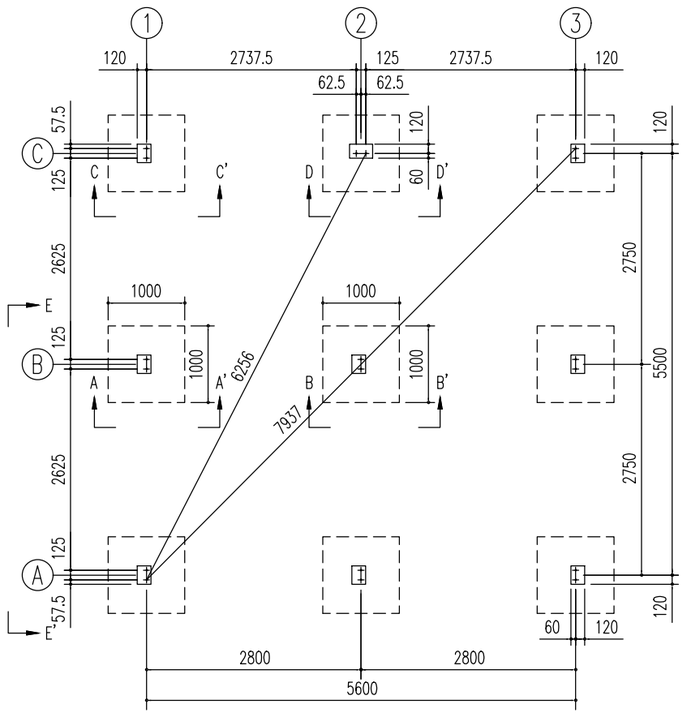

基 礎 伏 図 (S= 1/80)

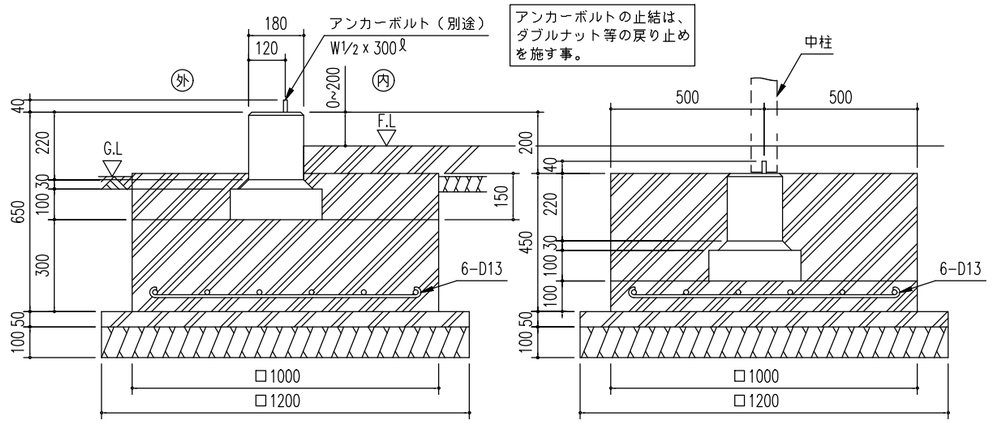

A ~ A'断 面　　B ~ B'断 面

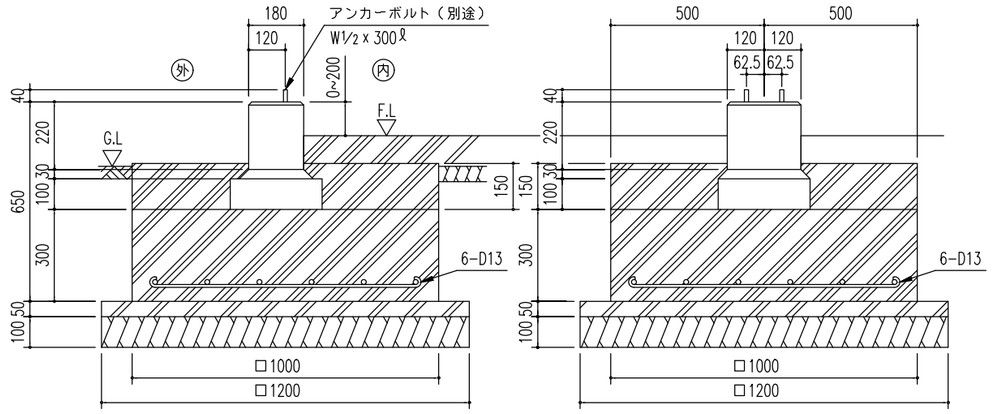

C ~ C'断 面　　D ~ D'断 面

独立基礎断面図（ S = 1/20）

<下記条件での参考図>

（地耐力 50 kN/m² 以上,コンクリート設計基準強度18 N/mm²以上
基準風速 34 m/s , 地表面粗度区分 Ⅲ）

注１）寒冷地の場合、凍結深度等を考慮し、実情に
　　あわせて設計して下さい。

注２）水切りを取り付けた際、光漏れの可能性がありますので
　　基礎の立ち上がり部と天面部の角に面取りをしないでください。

注３）間仕切り仕様の場合は、
　　壁下端の隙間をブロック等で塞いでください。

注４）その他現地の実情にあわせて設計して下さい。

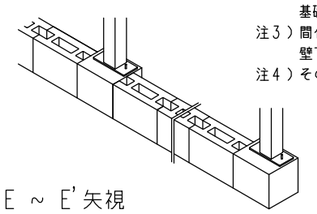

E ~ E'矢視

名 称　ヨ ド 倉 庫（独立基礎）	株式会社 淀川製鋼所
機種名　SOB-3057FHE型（２連棟）	