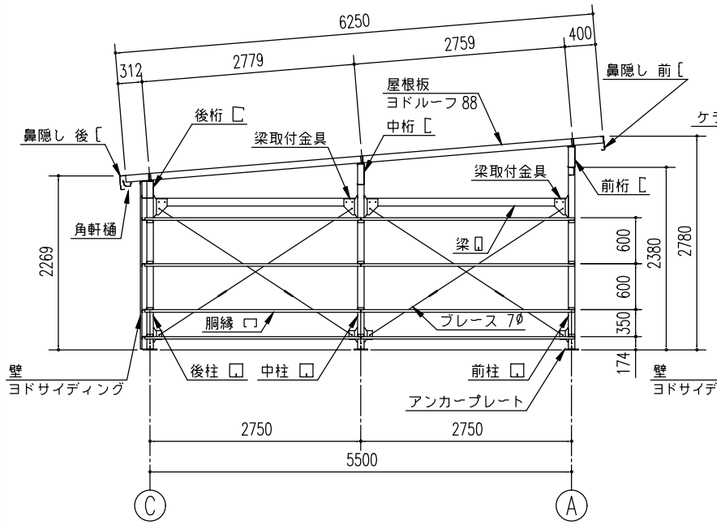


側面断面図 (S= 1/80)

※側面の出入口により、ブレースの配置が
変更となる場合があります。

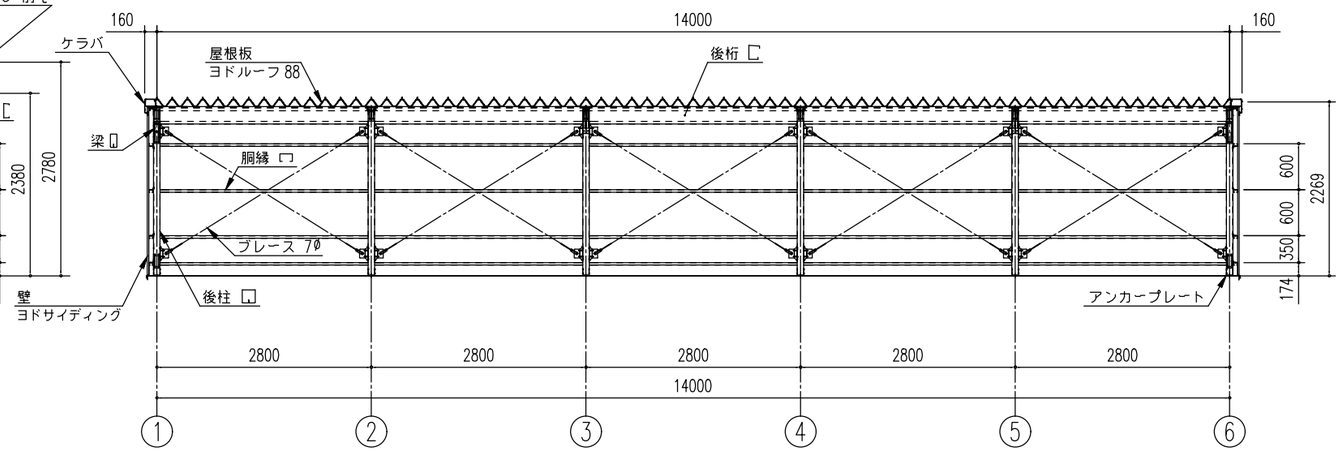


正面断面図 (S= 1/80)

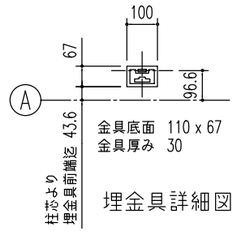


金具底面 110 x 67
金具厚み 30

埋金具詳細図 ( S = 1/20)

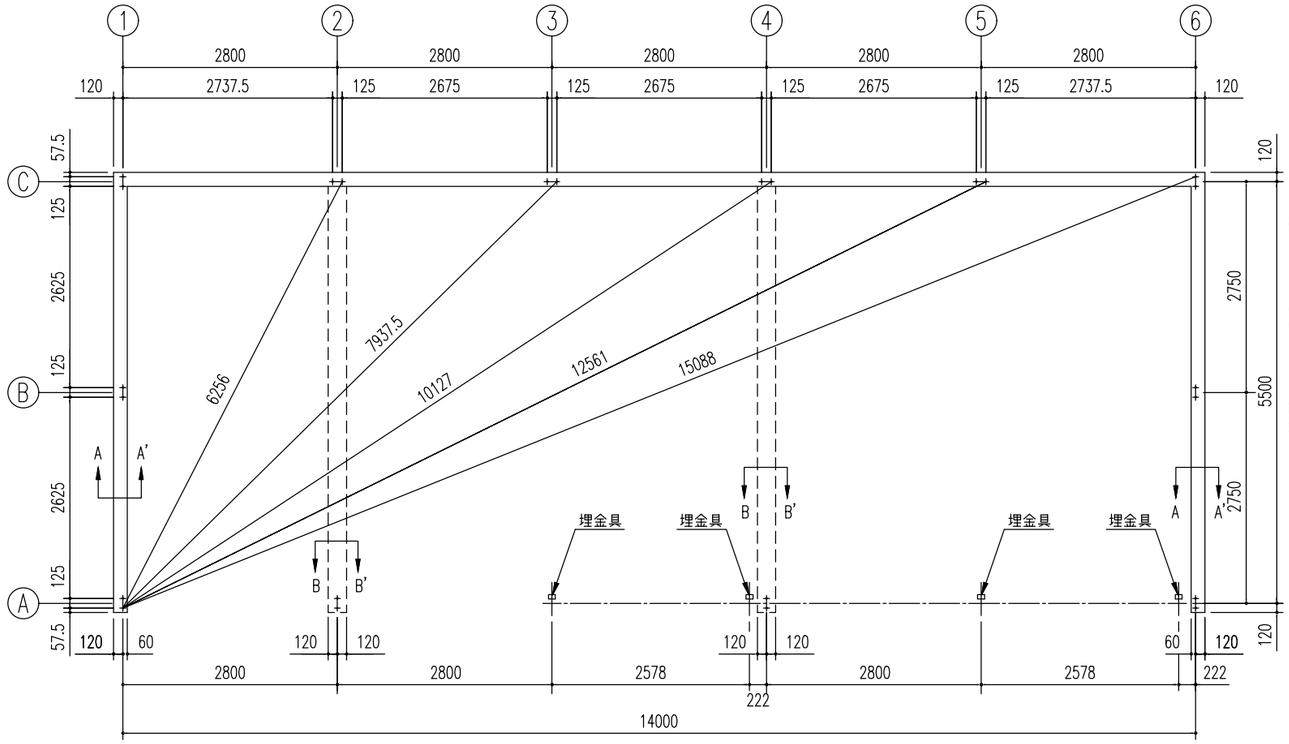


基 礎 伏 図(S= 1/80)

アンカーボルトの止結は、
ダブルナット等の戻り止め
を施す事。

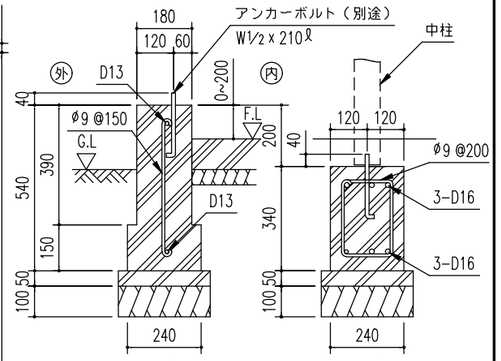


A ~ A'断 面　　B ~ B'断 面

布基礎断面図 ( S = 1/20)

<下記条件での参考図>

(地耐力 50kN/m² 以上,コンクリート設計基準強度 18N/mm² 以上
基準風速 34 m/s , 地表面粗度区分 Ⅲ)

注1 ) 寒冷地の場合、凍結深度等を考慮し、実情に
あわせて設計して下さい。
注2 ) 水切りを取り付けた際、光漏れの可能性がありますので
基礎の立ち上がり部と天面部の角に面取りをしないでください。
注3 ) その他現地の実情にあわせて設計して下さい。

## SOB-14257LCE 型

| 建築面積 | 77.0m² | (間口柱芯寸法) × (奥行柱芯寸法) |
|---|---|---|

構造耐力上主要な部分の部材

| 部材表 | 形状 | 板厚 | 使用材料 | 有効細長比 |
|---|---|---|---|---|
| 柱 | □ — 85 x 85 | 1.6mm | JIS G3312 塗装溶融亜鉛めっき鋼板 CGCC | 74 |
| 柱 | □ — 85 x 85 | 2.3mm | JIS G3312 塗装溶融亜鉛めっき鋼板 CGCC | 75 |
| 梁 | ▯ — 100 x 50 | 1.6mm | JIS G3312 塗装溶融亜鉛めっき鋼板 CGCC | — |
| 梁(55A+55B) | ] — 400 x 42.5 x 30 | 2.3mm | JIS G3312 塗装溶融亜鉛めっき鋼板 CGCC | — |
| 桁(前) | [ — 280 x 92 x 25 | 2.3mm | JIS G3312 塗装溶融亜鉛めっき鋼板 CGCC | — |
| 桁(中) | [ — 280 x 92 x 25 | 2.3mm | JIS G3312 塗装溶融亜鉛めっき鋼板 CGCC | — |
| 桁(後) | [ — 230 x 150 x 35 | 1.2mm | JIS G3322 塗装溶融55%アルミニウム－亜鉛合金めっき鋼板 CGLCC | — |
| ブレース | — | 7.0φ | JIS G3101 一般構造用圧延材 SS400 | — |
| ターンバックル | — | 7.0φ用 | JIS A5541 建築用ターンバックル胴 | — |
| アンカープレート | — | 9.0mm | JIS G3101 一般構造用圧延鋼材 SS400 | — |

構造耐力上主要な部分以外の部材

| 部材表 | 形状 | 板厚 | 使用材料 |
|---|---|---|---|
| 胴縁 | [ — 54 x 33 x 10 | 1.6mm | JIS G3312 塗装溶融亜鉛めっき鋼板 CGCC |
| 屋根 | ヨドルーフ88<br>4mm発泡ポリエチレン貼り | 0.5mm | JIS G3322 塗装溶融55%アルミニウム－亜鉛合金めっき鋼板 CGLCC |
| 壁 | ヨド角波サイディング800N型 | 0.4mm | JIS G3322 塗装溶融55%アルミニウム－亜鉛合金めっき鋼板 CGLCC |
| 鼻隠し・ケラバ | — | 0.6mm | JIS G3322 塗装溶融55%アルミニウム－亜鉛合金めっき鋼板 CGLCC |
| 桁補強(前) | — | 1.6mm | JIS G3312 塗装溶融亜鉛めっき鋼板 CGCC |
| 桁補強(後) | — | 1.0mm | JIS G3322 塗装溶融55%アルミニウム－亜鉛合金めっき鋼板 CGLCC |
| シャッター | — | 0.5mm | JIS G3322 塗装溶融55%アルミニウム－亜鉛合金めっき鋼板 CGLCC |
| 前板(H) | — | 1.0mm | JIS G3322 塗装溶融55%アルミニウム－亜鉛合金めっき鋼板 CGLCC |
| トイ | 塩ビ製 角樋 | — | — |

| | |
|---|---|
| 名 称 | ヨ ド 倉 庫 (布基礎) |
| 機種名 | SOB-14257LCE型(2/2) |

株式会社 淀川製鋼所