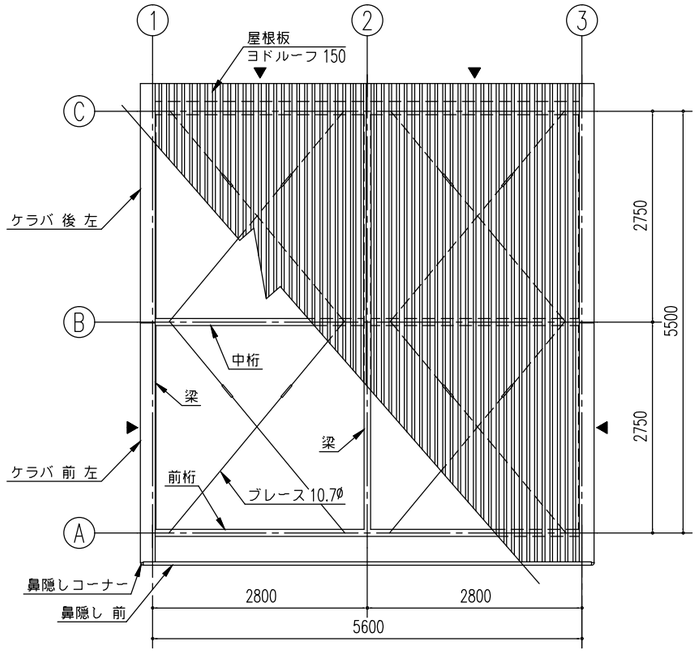

小 屋 伏 図 (S= 1/80)

▶は、ブレース 10.7φ とする。

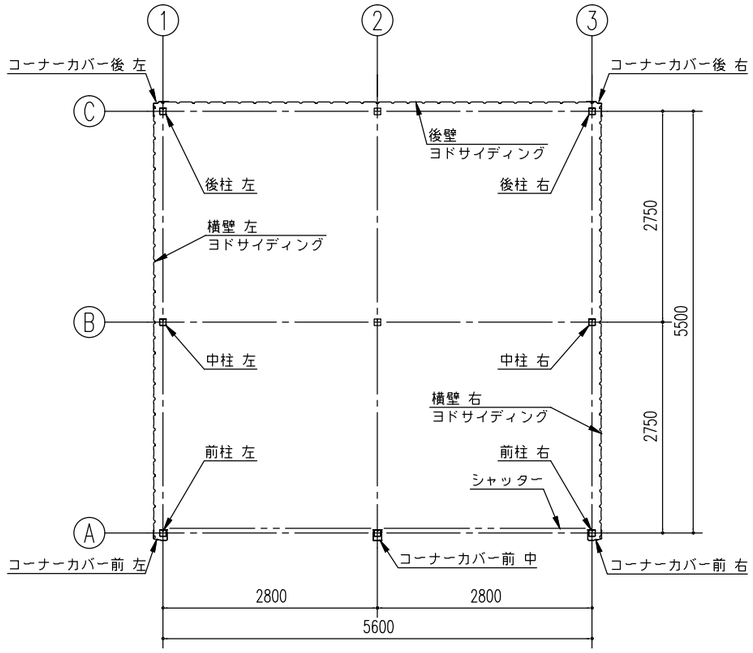

平 面 図 (S= 1/80)

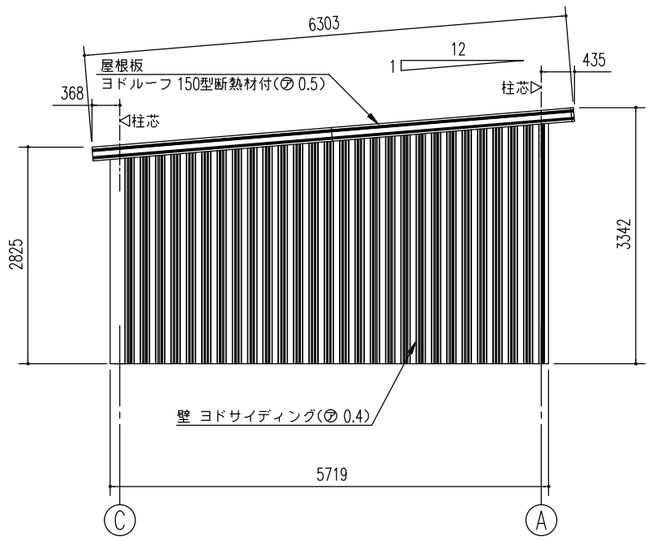

側 面 立 面 図(S= 1/80)

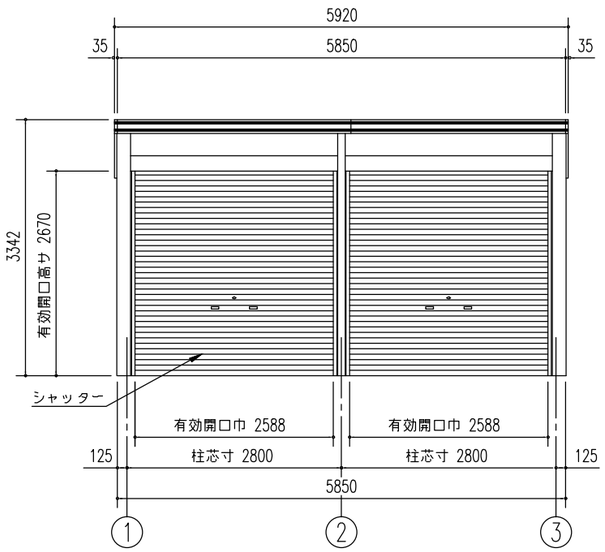

正 面 立 面 図(S= 1/80)

名 称	ヨ ド 倉 庫（布基礎）
機種名	SOBU-3057ME型（2 連棟）

株式会社 淀川製鋼所

< SOBU-2R30M-E_1_JIS_GL.DXF >