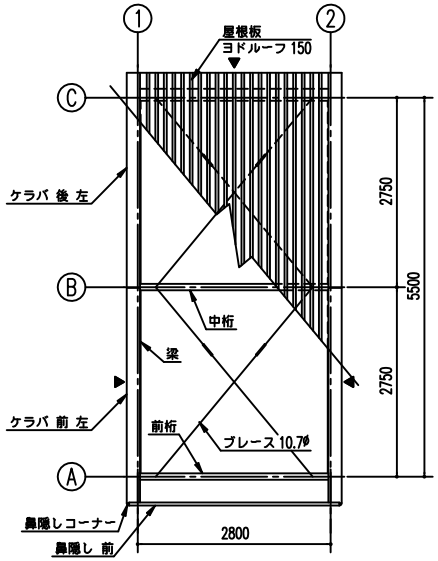

小 屋 伏 図(S=1/80)

▶は、ブレース 10.7φ とする。

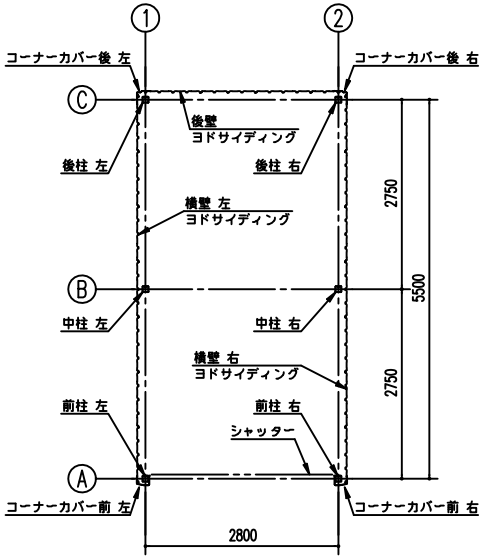

平 面 図 (S=1/80)

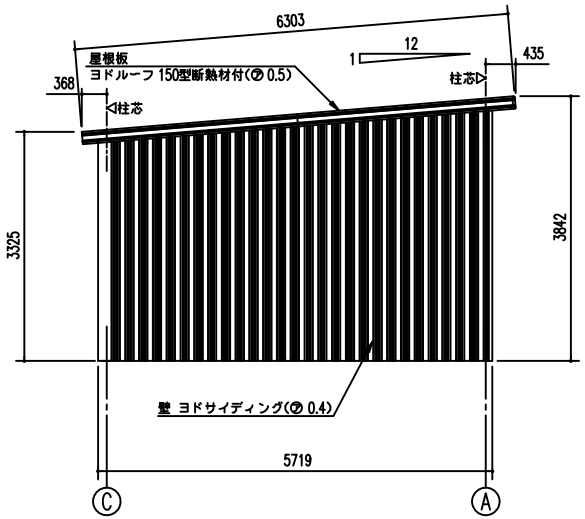

側 面 立 面 図(S=1/80)

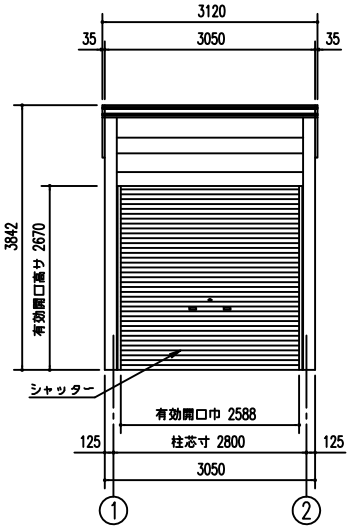

正 面 立 面 図(S=1/80)

名 称	ヨ ド 倉 庫（布基礎）
機種名	SOBU-3057HE 型（単棟）

株式会社 淀川製鋼所