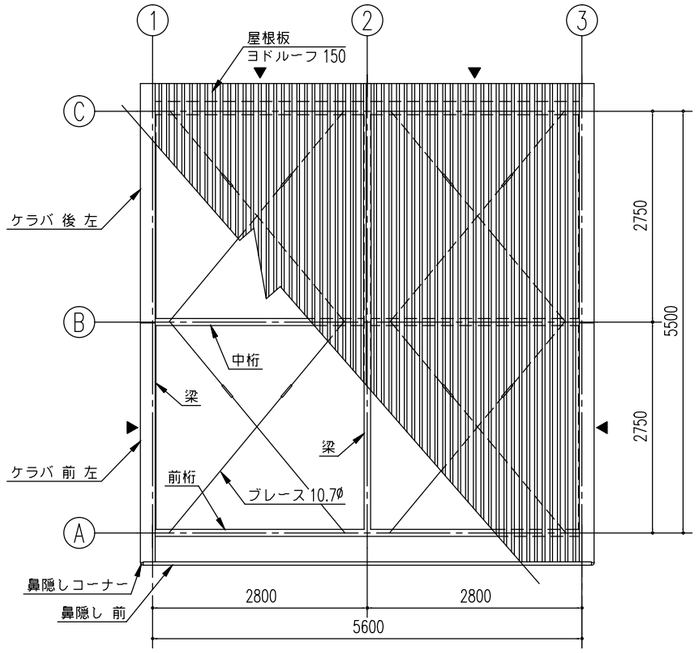

小 屋 伏 図 (S= 1/80)

▶は、ブレース 10.7φ とする。

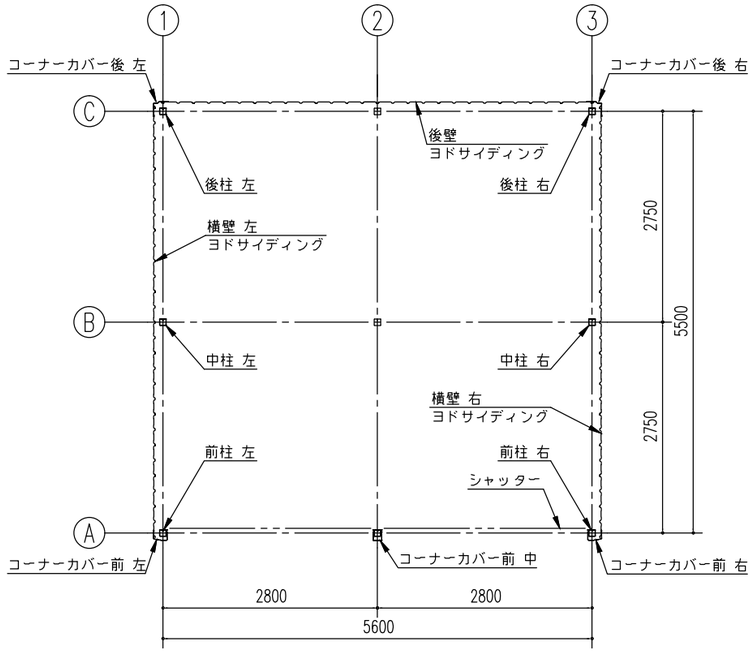

平 面 図 (S= 1/80)

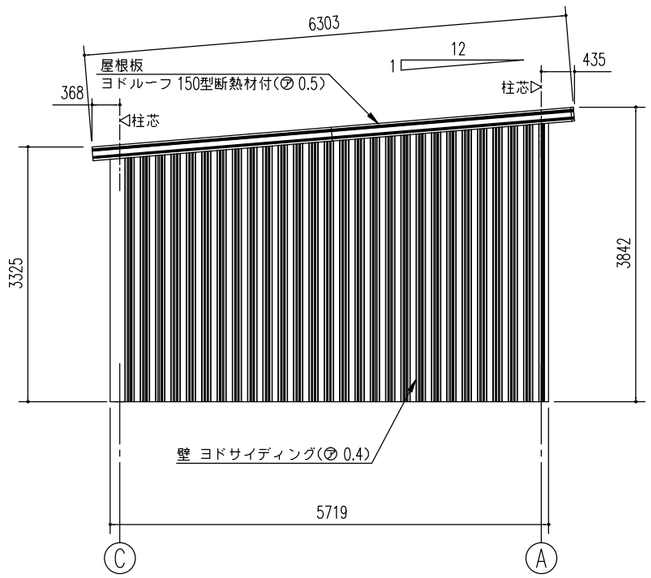

側 面 立 面 図(S= 1/80)

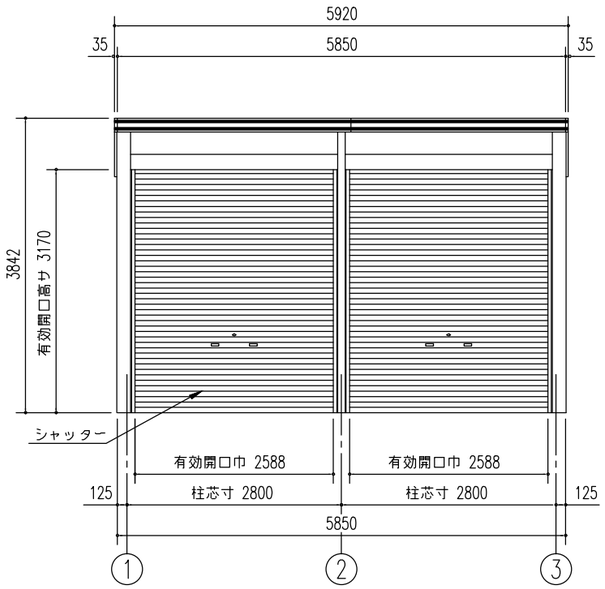

正 面 立 面 図(S= 1/80)

名 称 ヨ ド 倉 庫（独立基礎）	株式会社 淀川製鋼所
機種名 SOBU-3057FHE型（2 連棟）	