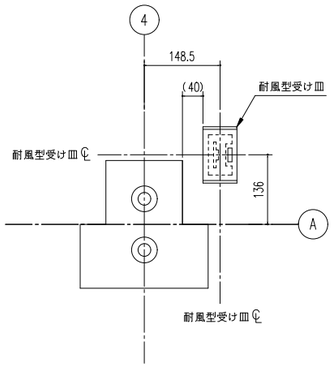

耐風型受け皿位置詳細図(S=1/6)
(b 部)

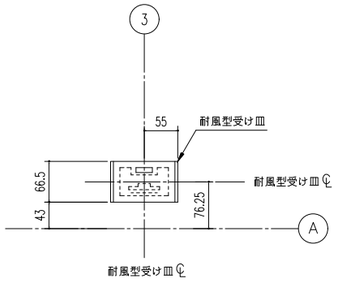

耐風型受け皿位置詳細図(S=1/5)
(a 部)

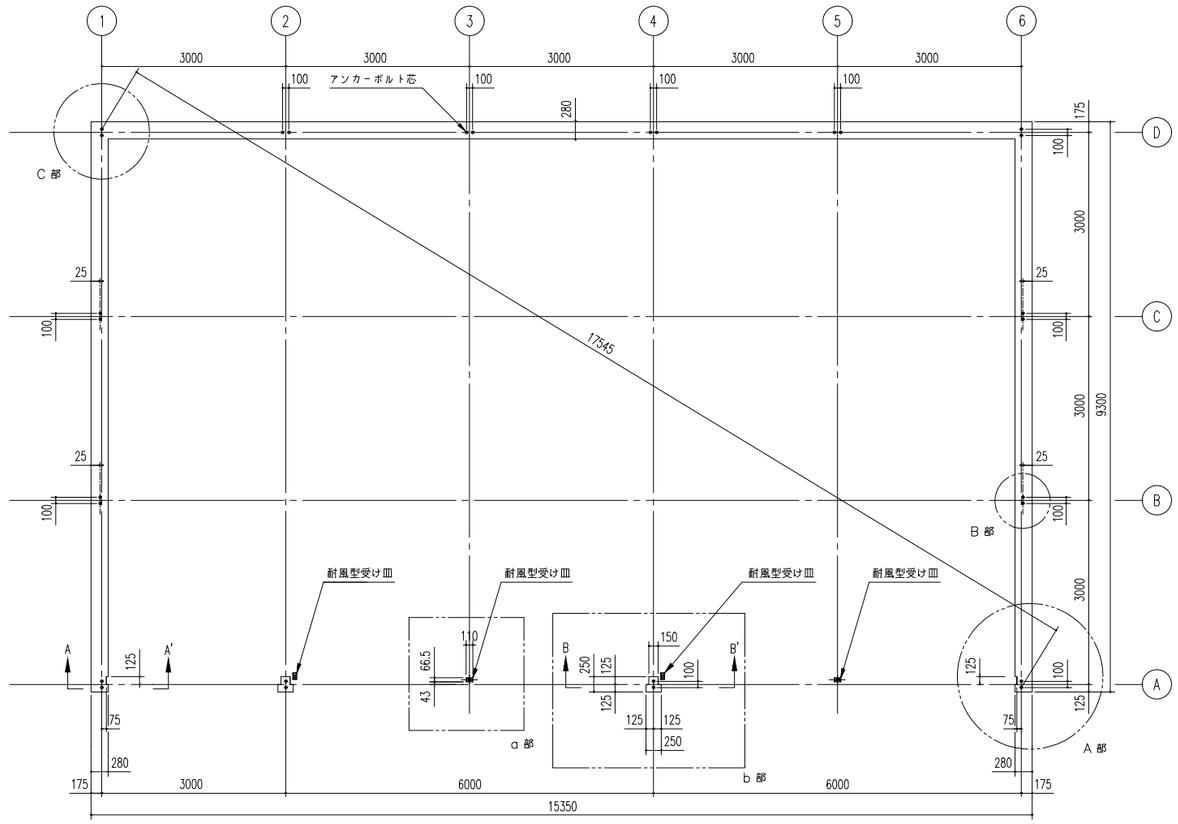

布 基 礎 伏 図 (S=1/50)

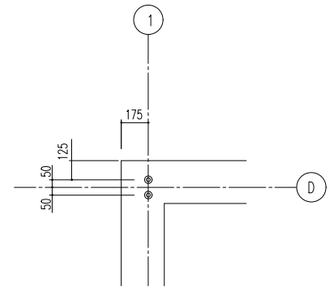

アンカーボルト位置詳細図 (S=1/20)
(C 部)

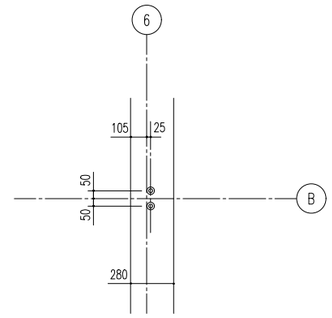

アンカーボルト位置詳細図 (S=1/20)
(B 部)

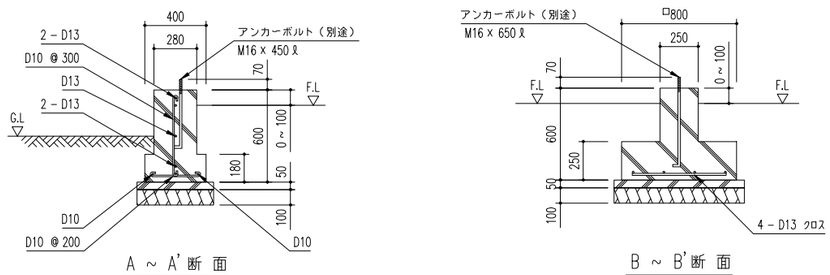

A ~ A' 断 面

B ~ B' 断 面

布基礎断面図 (S=1/20)

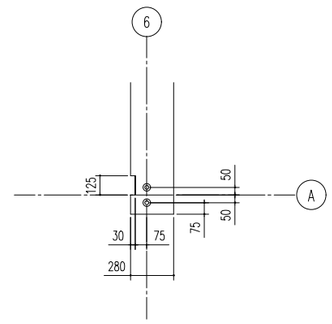

アンカーボルト位置詳細図 (S=1/20)
(A 部)

<下記条件での参考図>

(地耐力 50 kN/m² 以上,コンクリート設計基準強度18 N/mm²以上
基準風速 34 m/s , 地表面粗度区分 Ⅲ)

アンカーボルトの止結は、ダブルナット等の戻り止めを施す事。

注1) 寒冷地の場合、凍結深度等を考慮し、実情にあわせて設計して下さい。
注2) 囲仕切りが付く場合は、囲仕切り部分に布基礎が必要です。
注3) 水切りを取り付けた際、光漏れの可能性がありますので
基礎の立ち上がり部と天面部の角に面取りをしないでください。
注4) その他現地の実情にあわせて設計して下さい。

備 考	設計監理	御注文先	受領印	名 称	担当	製図	日 付	図面No.	
	殿	殿		ヨド大型倉庫 LP-6392H-25型			H20. 12 . 15		株式会社 ヨドコウ
				図面名 基礎伏図・基礎詳細図	縮尺：1/50 1/20他		検 図		