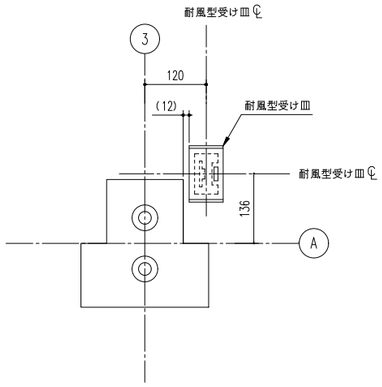

耐風型受け皿位置詳細図(S=1/6)
（c 部）

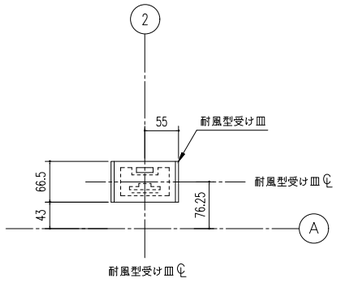

耐風型受け皿位置詳細図(S=1/5)
（b 部）

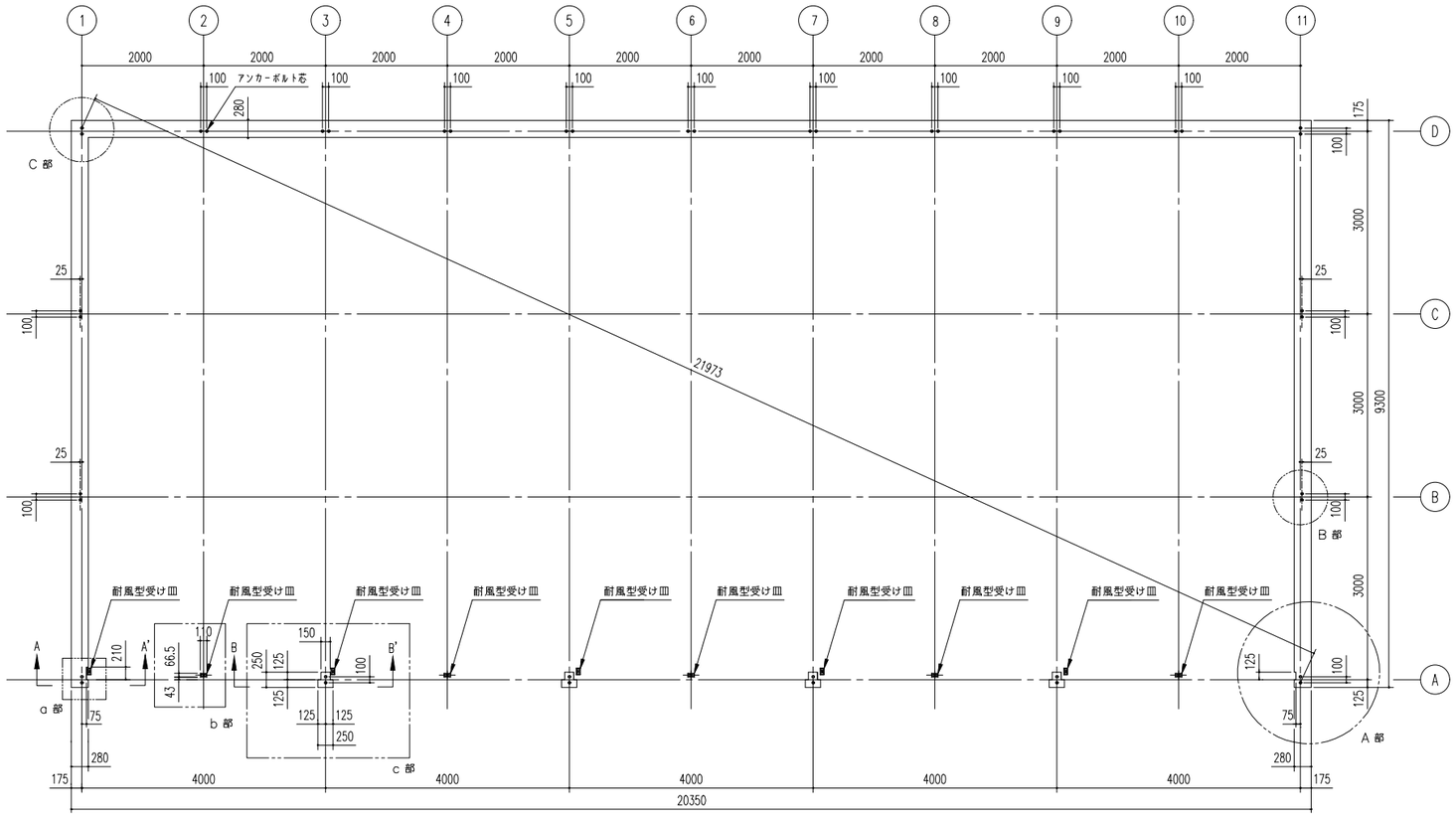

布 基 礎 伏 図（S=1/50）

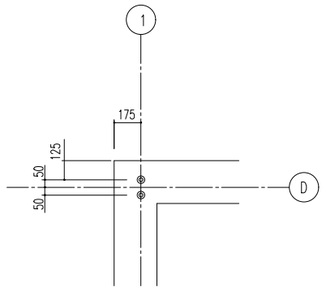

アンカーボルト位置詳細図（S=1/20）
（C 部）

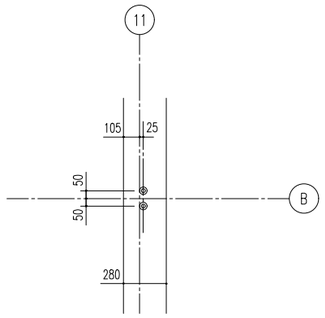

アンカーボルト位置詳細図（S=1/20）
（B 部）

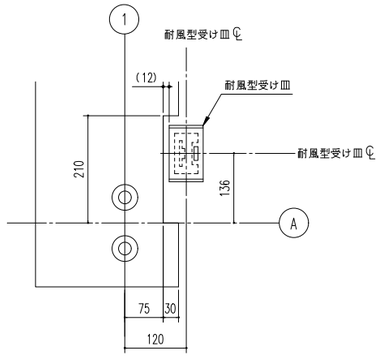

耐風型受け皿位置詳細図(S=1/6)
（a 部）

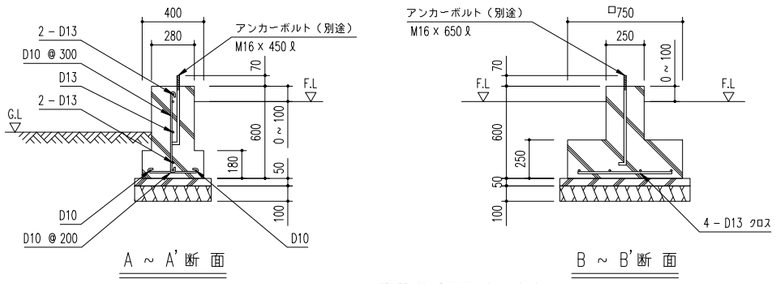

A ～ A' 断 面　　B ～ B' 断 面

布基礎断面図（S=1/20）

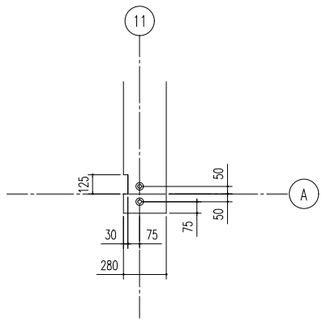

アンカーボルト位置詳細図（S=1/20）
（A 部）

<下記条件での参考図>
（地耐力 50 kN/m² 以上,コンクリート設計基準強度 18 N/mm² 以上
基準風速 34 m/s , 地表面粗度区分 Ⅲ）

アンカーボルトの止結は、ダブルナット等の戻り止めを施す事。

注１）寒冷地の場合、凍結深度等を考慮し、実情にあわせて設計して下さい。
注２）囲仕切りが付く場合は、囲仕切り部分に布基礎が必要です。
注３）水切りを取り付けた際、光漏れの可能性がありますので
　　基礎の立ち上がり部と天面部の角に面取りをしないでください。
注４）その他現地の実情にあわせて設計して下さい。

備 考	設計監理 殿	御注文先 殿	受領印	名 称 ヨド大型倉庫 LP-4392H-50 型	担当	製図	日 付 H20・12・15	図面No.	株式会社 ヨドコウ
				図面名 基礎伏図・基礎詳細図	縮尺：1/50 1/20他		検 図		