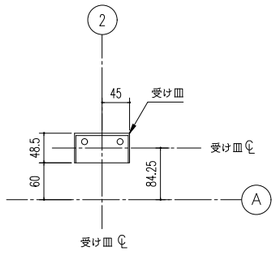

受け皿位置詳細図（S=1/5）
（α 部）

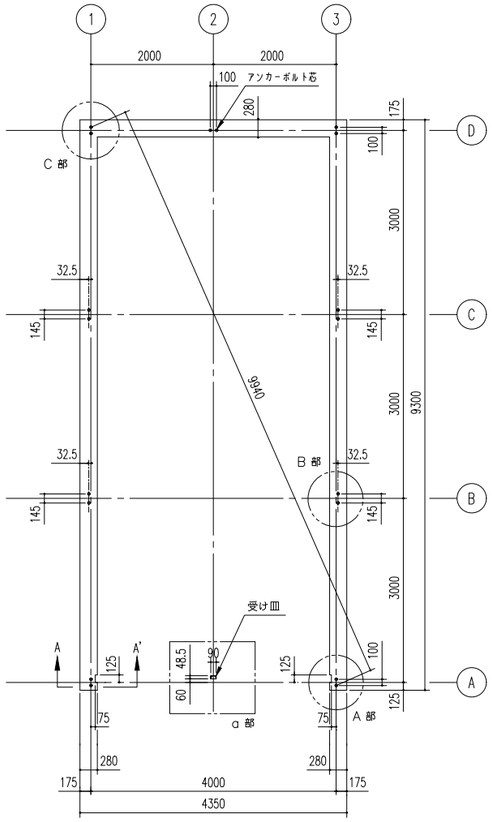

布 基 礎 伏 図（S=1/50）

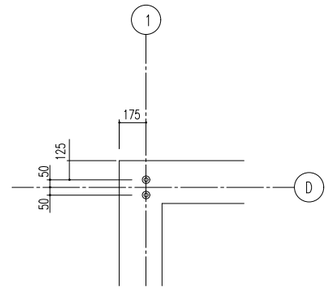

アンカーボルト位置詳細図（S=1/20）
（C 部）

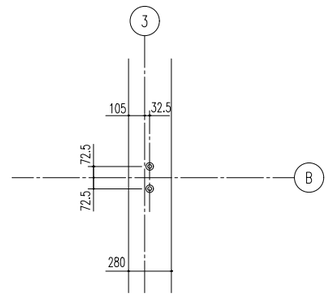

アンカーボルト位置詳細図（S=1/20）
（B 部）

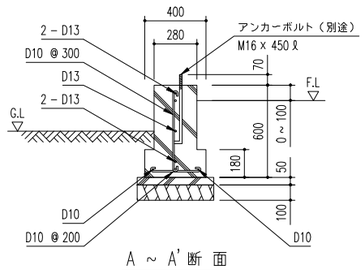

A ~ A' 断 面
布基礎断面図（S=1/20）

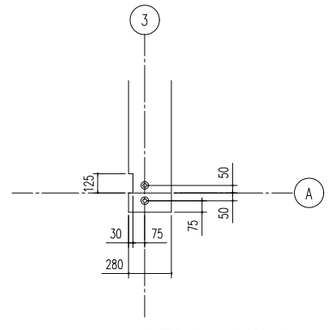

アンカーボルト位置詳細図（S=1/20）
（A 部）

<下記条件での参考図>

（地耐力 50 kN/m² 以上,コンクリート設計基準強度18 N/mm²以上
基準風速 34 m/s，地表面粗度区分 Ⅲ）

アンカーボルトの止結は、ダブルナット等の戻り止めを施す事。

注1）寒冷地の場合、凍結深度等を考慮し、実情にあわせて設計して下さい。
注2）囲仕切りが付く場合は、囲仕切り部分に布基礎が必要です。
注3）水切りを取り付けた際、光漏れの可能性がありますので
　　基礎の立ち上がり部と天面部の角に面取りをしないでください。
注4）その他現地の実情にあわせて設計して下さい。

備 考	設計監理	御注文先	受領印	名 称	担当	製図	日 付	図面No.	
	殿	殿		ヨド大型倉庫 LP-4392-10 型			H20. 12 . 15		株式会社 ヨドコウ
				図面名 基礎伏図・基礎詳細図	縮尺：1/50 1/20他		検 図		