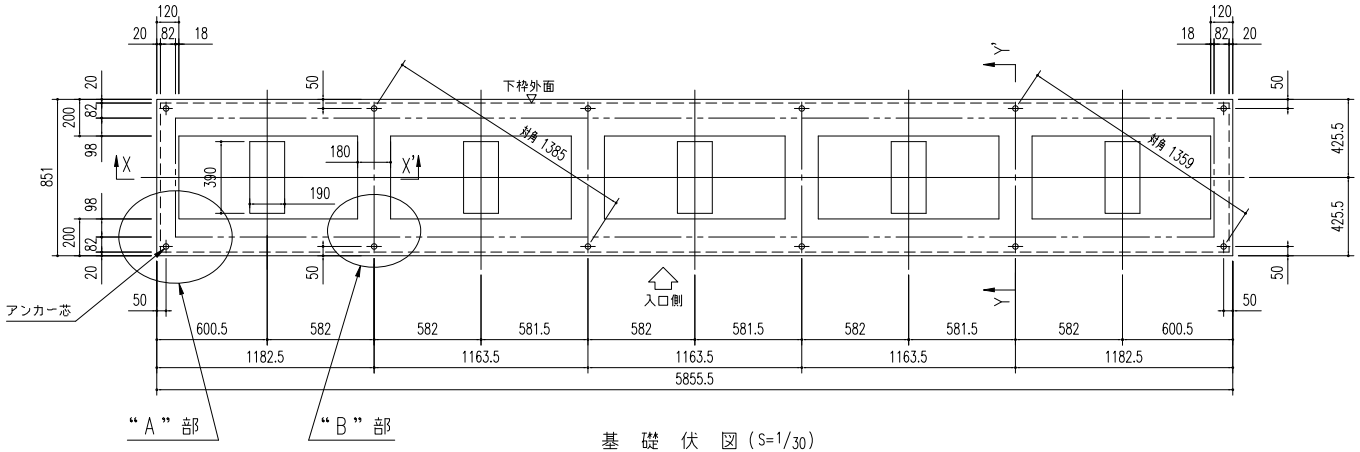

基 礎 伏 図（S=1/30）

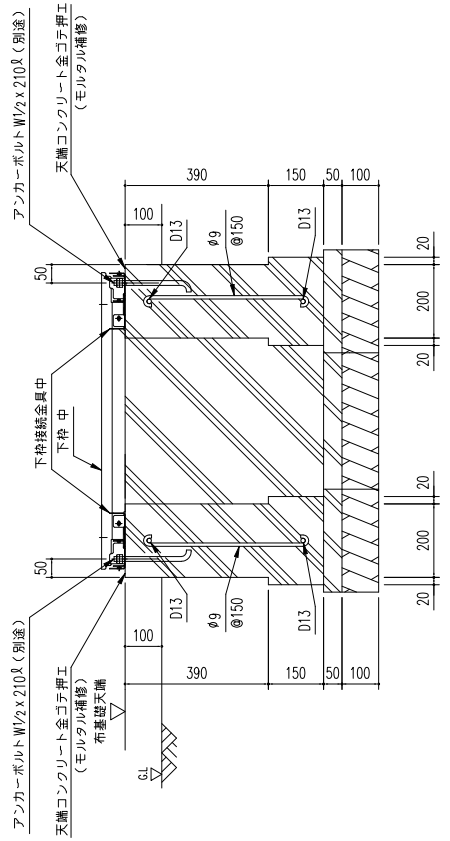

Y ~ Y' 断 面
基礎断面図（S=1/15）

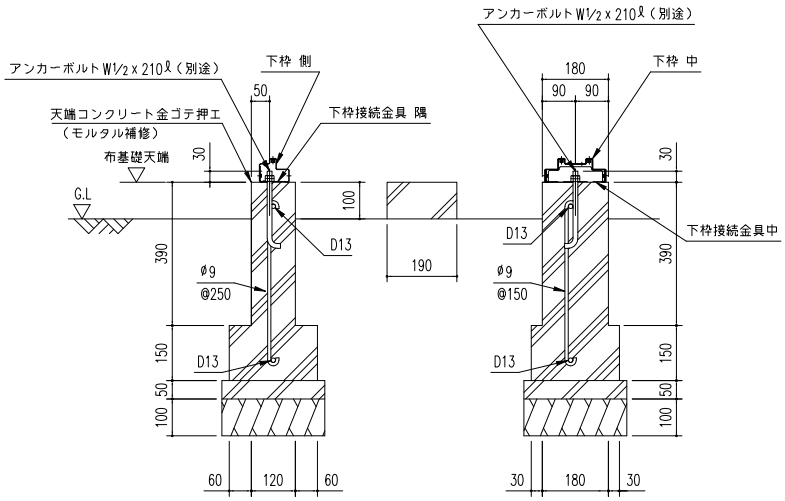

X ~ X' 断 面
基礎断面図（S=1/15）

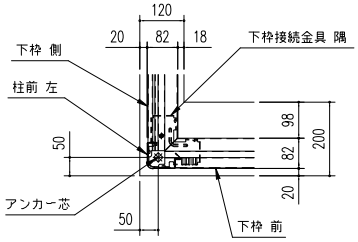

"A" 部詳細図（S=1/15）

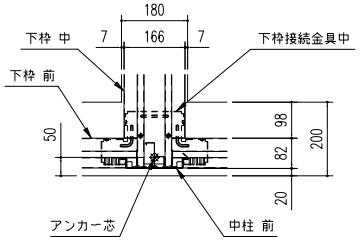

"B" 部詳細図（S=1/15）

注１）地耐力が 50 kN/m² 未満（30 kN/m²以上）の場合、底盤幅を 300mmとし、
　　かつ補助筋を入れて下さい。
注２）寒冷地の場合、凍結深度等を考慮し、実情にあわせて設計して下さい。
注３）その他現地の実情にあわせて設計して下さい。

＜参考＞
（地耐力 50 kN/m² 以上,コンクリート設計基準強度 18 N/mm² 以上
基準風速 34 m/s，地表面粗度区分 Ⅲ）

名 称	ヨド物置 エルモ 連続型
機種名	LLD-1108 型 5連棟 <2/2>

株式会社 淀川製鋼所