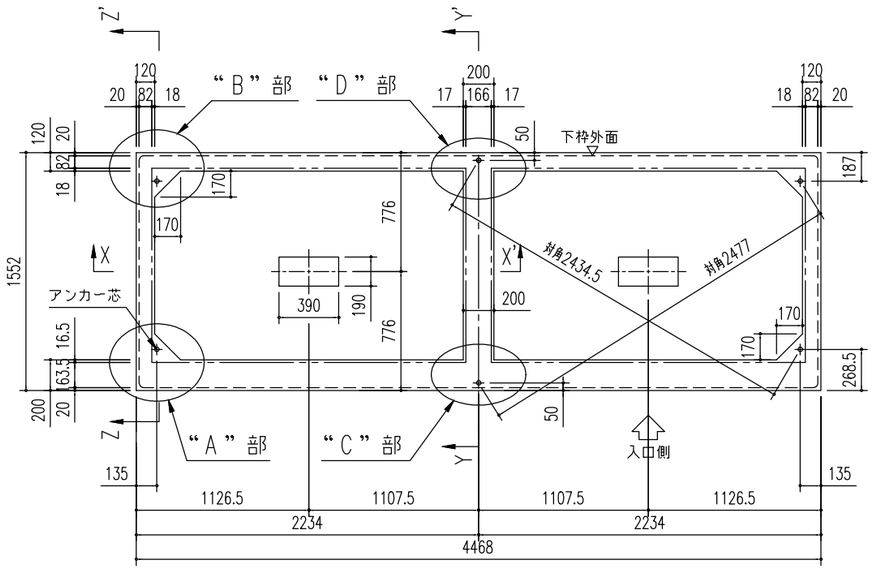

基 礎 伏 図(S=1/40)

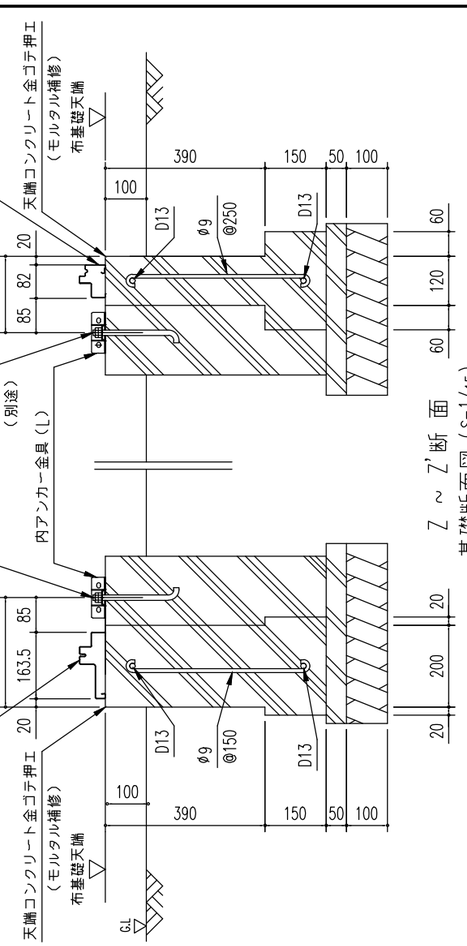

Z ~ Z'断面
基礎断面図(S=1/15)

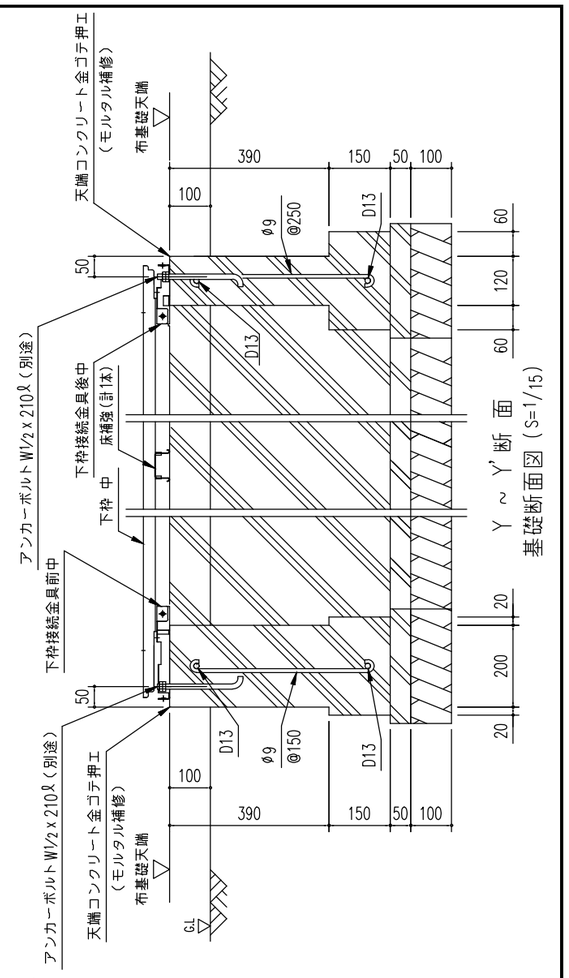

Y ~ Y'断面
基礎断面図(S=1/15)

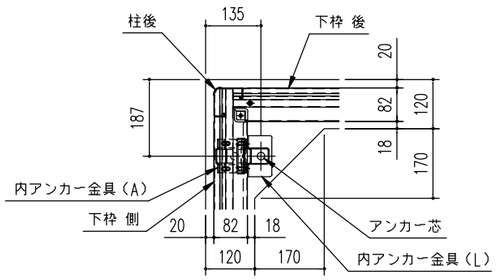

"B"部詳細図(S=1/15)

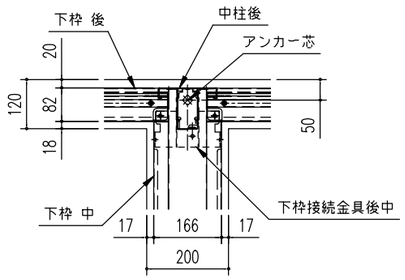

"D"部詳細図(S=1/15)

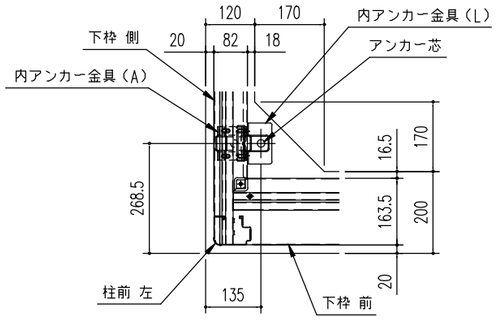

"A"部詳細図(S=1/15)

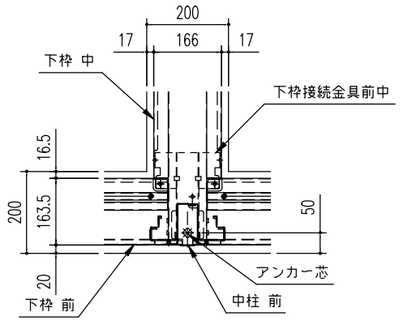

"C"部詳細図(S=1/15)

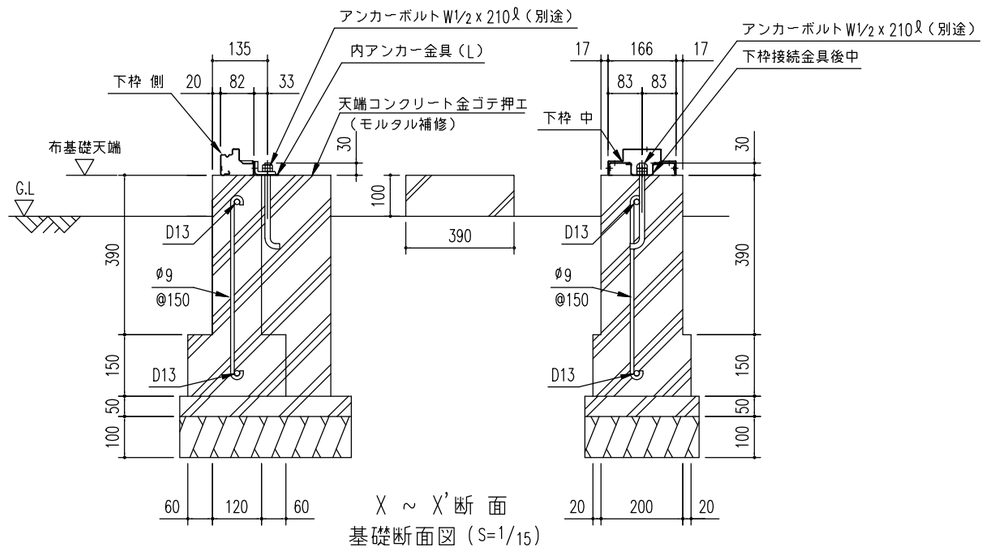

X ~ X'断面
基礎断面図(S=1/15)

注1)地耐力が50kN/m²未満(30kN/m²以上)の場合、底盤幅を300mmとし、
かつ補助筋を入れて下さい。
注2)寒冷地の場合、凍結深度等を考慮し、実情にあわせて設計して下さい。
注3)その他現地の実情にあわせて設計して下さい。

<参考>
(地耐力50kN/m²以上,コンクリート設計基準強度18N/mm²以上
基準風速 34m/s,地表面粗度区分 Ⅲ)

名 称 ヨド物置 エルモシャッター <2連棟>	株式会社 ヨドコウ
機種名 LOD(U)-2215HF 型 <2/2>	

<LOD(U)-2215HF_2R_B_0Y.DXF>