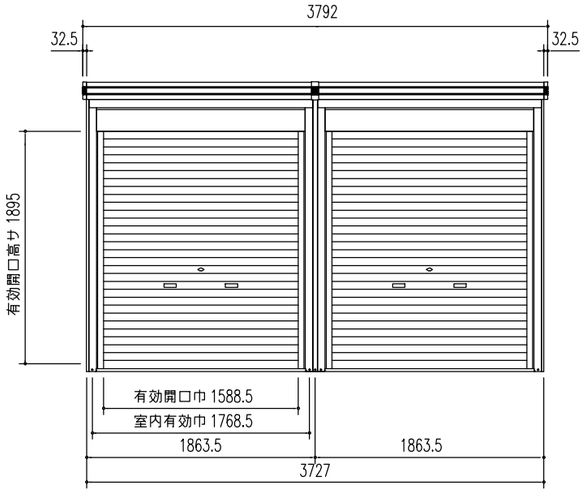

正 面 立 面 図 （S = 1/50）

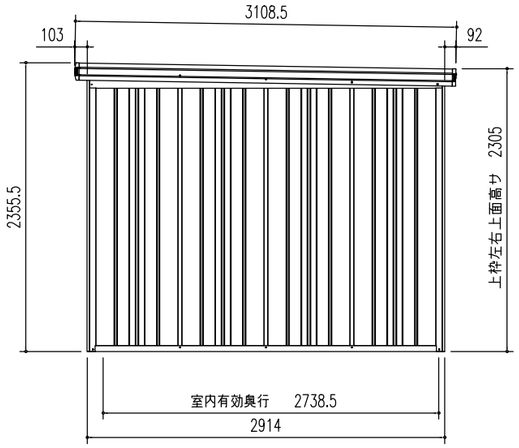

側 面 立 面 図 （S = 1/50）

部　材　名	厚さ(m/m)	材　質	
屋 根 板	0.4	JIS G3322 塗装溶融55%アルミニウム－亜鉛合金めっき鋼板 CGLCC	
床 補 強	1.2	JIS G3321 溶融55%アルミニウム－亜鉛合金めっき鋼板 SGLCC	
<一般型>もや A-A2.5	1.2	JIS G3322 塗装溶融55%アルミニウム－亜鉛合金めっき鋼板 CGLCC	
<豪雪型>もや C-A2.5U	2.3	JIS G3312 塗装溶融亜鉛めっき鋼板 CGCC	
下枠前（側・後・中）	1.2(1.0)	JIS G3322 塗装溶融55%アルミニウム－亜鉛合金めっき鋼板 CGLCC	
上 枠 前（後）	1.0(0.8)	JIS G3322 塗装溶融55%アルミニウム－亜鉛合金めっき鋼板 CGLCC	
上枠前補強（豪雪型のみ）	1.2	JIS G3322 塗装溶融55%アルミニウム－亜鉛合金めっき鋼板 CGLCC	
上 枠 左,右	0.8	JIS G3322 塗装溶融55%アルミニウム－亜鉛合金めっき鋼板 CGLCC(サートンカラー)	
<一般型> 上枠中	1.2	JIS G3322 塗装溶融55%アルミニウム－亜鉛合金めっき鋼板 CGLCC	
<豪雪型> 上枠中 U	1.6	JIS G3312 塗装溶融亜鉛めっき鋼板 CGCC	
鼻 隠 し 前	0.5	JIS G3322 塗装溶融55%アルミニウム－亜鉛合金めっき鋼板 CGLCC(サートンカラー)	
鼻 隠 し 後	0.5	JIS G3322 塗装溶融55%アルミニウム－亜鉛合金めっき鋼板 CGLCC	
前 板	0.5	JIS G3322 塗装溶融55%アルミニウム－亜鉛合金めっき鋼板 CGLCC	
柱	0.8	JIS G3322 塗装溶融55%アルミニウム－亜鉛合金めっき鋼板 CGLCC	
中 柱	0.8	JIS G3322 塗装溶融55%アルミニウム－亜鉛合金めっき鋼板 CGLCC	構造接着
	1.2	JIS G3322 塗装溶融55%アルミニウム－亜鉛合金めっき鋼板 CGLCC	
シャッタースラット	0.5	JIS G3322 塗装溶融55%アルミニウム－亜鉛合金めっき鋼板 CGLCC	
シャッター水切り	－	アルミニウム合金押出形材	
壁 パ ネ ル	0.5	JIS G3322 塗装溶融55%アルミニウム－亜鉛合金めっき鋼板 CGLCC	
間 柱 後	1.0	JIS G3322 塗装溶融55%アルミニウム－亜鉛合金めっき鋼板 CGLCC	
<一般型> 間 柱 側	1.0	JIS G3322 塗装溶融55%アルミニウム－亜鉛合金めっき鋼板 CGLCC	
<豪雪型> 間 柱 側	1.6	JIS G3312 塗装溶融亜鉛めっき鋼板 CGCC	
床 板	0.6	JIS G3322 塗装溶融55%アルミニウム－亜鉛合金めっき鋼板 CGLCC	
内アンカー金具（L）	2.3	JIS G3312 塗装溶融亜鉛めっき鋼板 CGCC	

部　材　名	サイズ（巾×高サ）
壁パネル H-A	670 × 2110
壁パネル H-F	319.5 × 2110

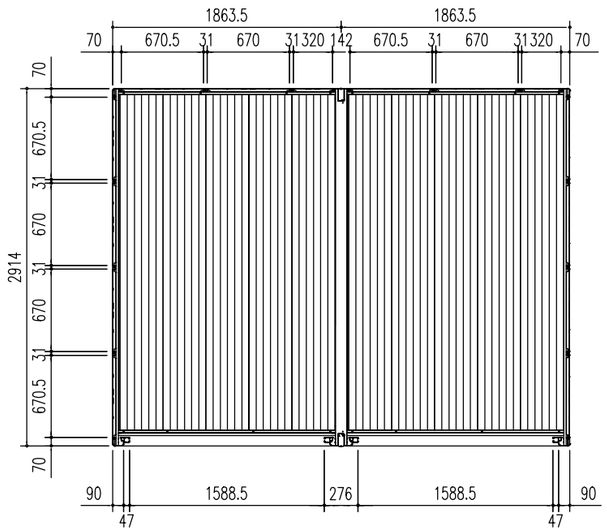

平 面 図 （S = 1/50）

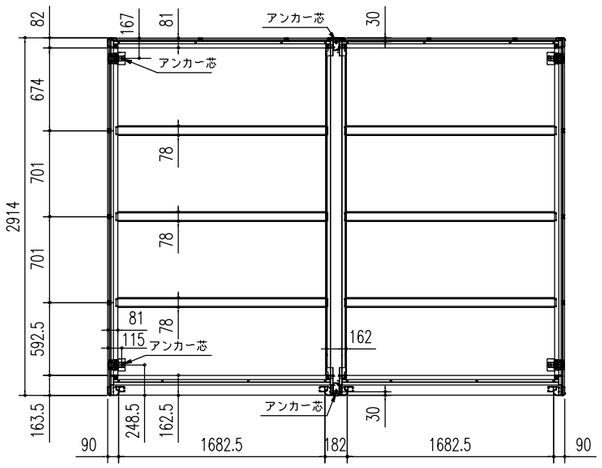

床 伏 図 （S = 1/50）

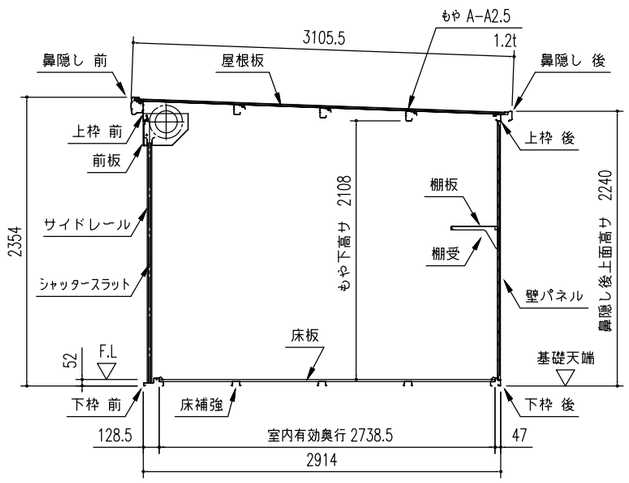

一般型矩計図 （S = 1/50）

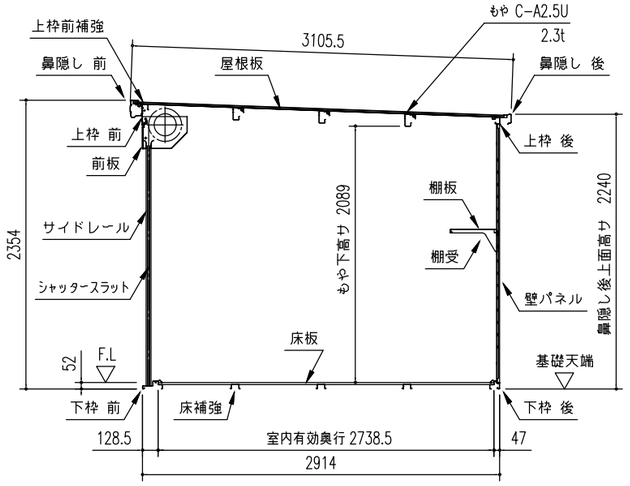

豪雪型矩計図 （S = 1/50）

（注）エルモシャッター<2連棟>の図面は 2枚で 1組です。
基礎図は、別紙を参照して下さい。

名　称	ヨド物置 エルモシャッター <2連棟>
機種名	LOD(U)－1829HF 型 <1/2>

株式会社 ヨドコウ

<LOD(U)－1829HF_2R_A_1Y.DXF >