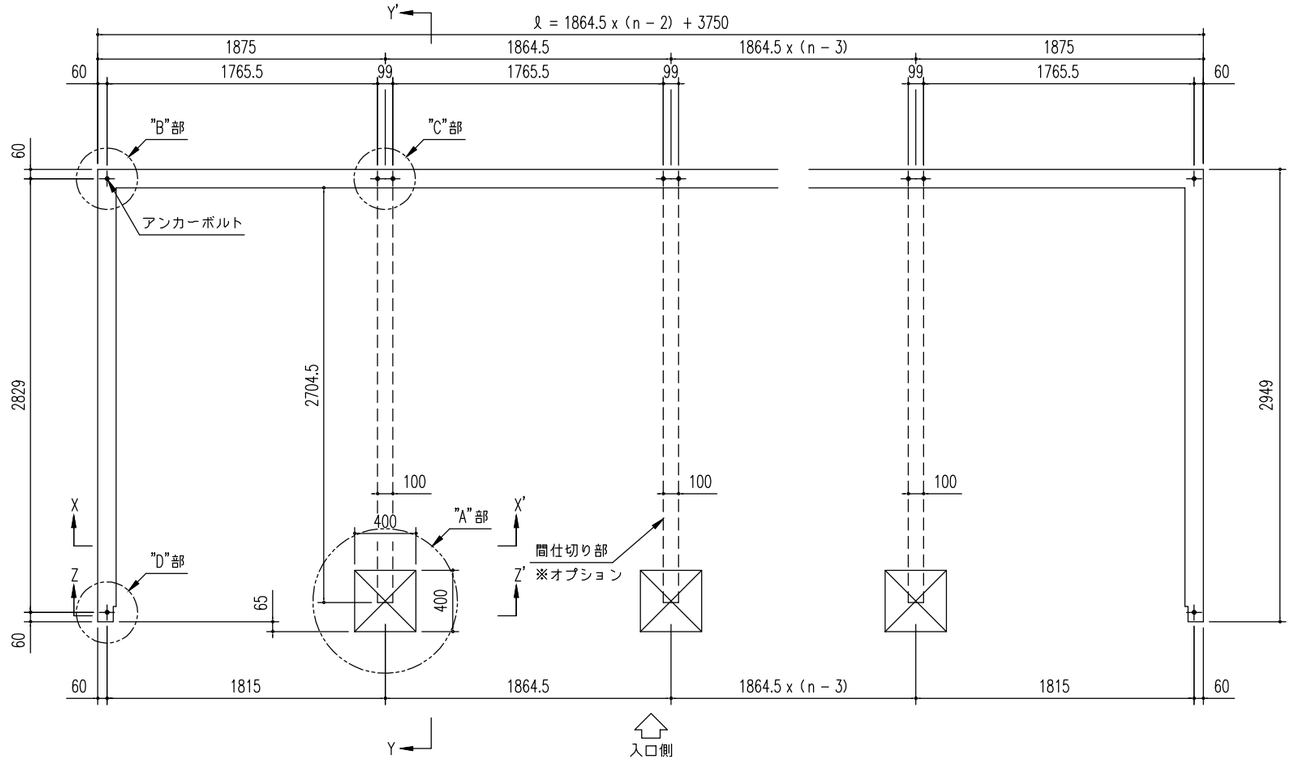

基 礎 伏 図(S=1/40)

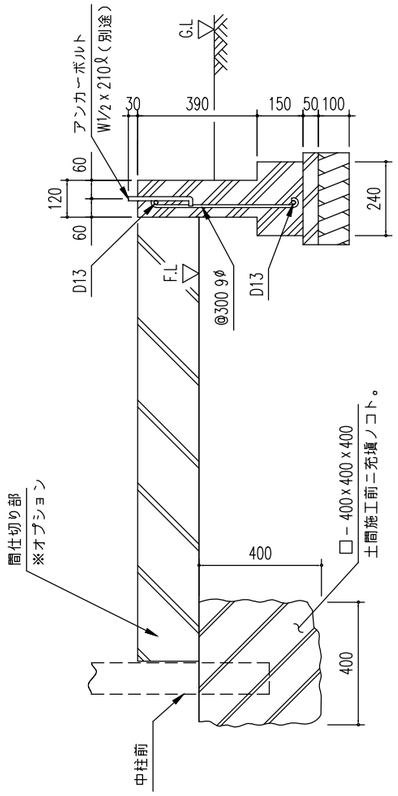

Y ~ Y'断 面
基礎断面図(S=1/20)

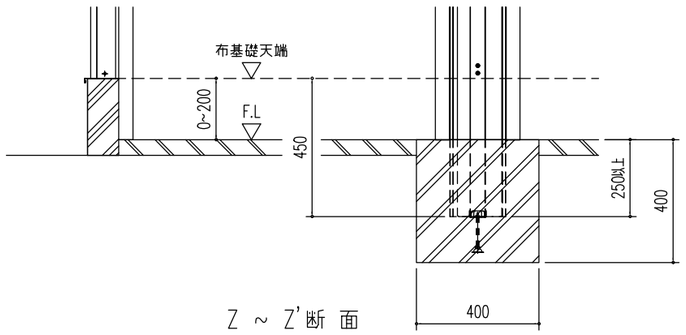

Z ~ Z'断 面
基礎断面図(S=1/20)

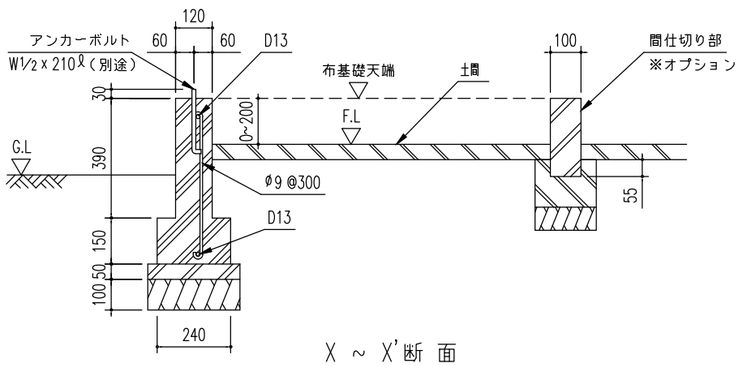

X ~ X'断 面
基礎断面図(S=1/20)

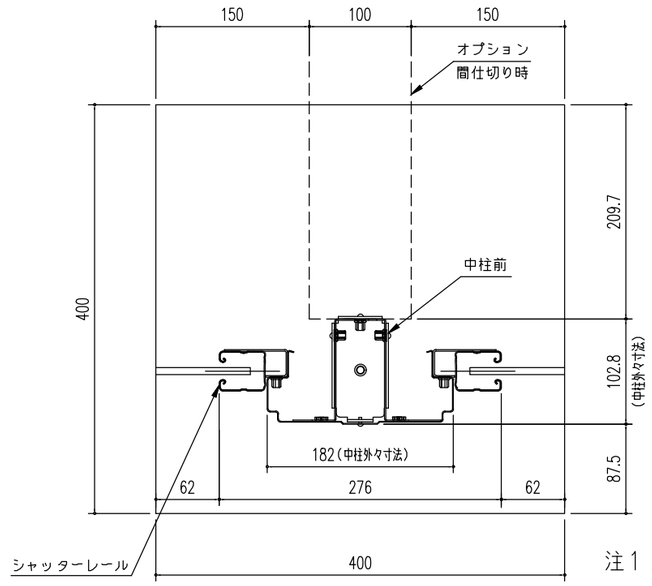

A 部詳細図
(S = 1/6)

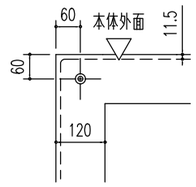

B 部詳細図
(S = 1/15)

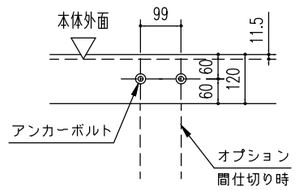

C 部詳細図
(S = 1/15)

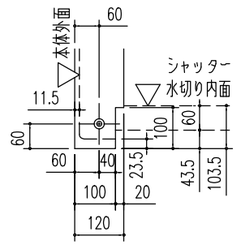

D 部詳細図
(S = 1/15)

注1)地耐力が50kN/m² 未満(30kN/m²以上)の場合、底盤幅を300mmとし、かつ補強筋を入れて下さい。
注2)寒冷地の場合、凍結深度等を考慮し、実情にあわせて設計して下さい。
注3)その他現地の実情にあわせて設計して下さい。
注4)土間仕上げ(F.L)は、参考例です。

＜参考＞

基礎は建設省告示第1347号に準じて設定しておりますが、
下記条件での参考図であり、現地の実情にあわせて設計して下さい。
(地耐力50kN/m² 以上,コンクリート設計基準強度18N/mm²以上
基準風速 34m/s, 地表面粗度区分 Ⅲ)

名 称 ヨド物置 エルモシャッター ＜N連棟＞	株式会社 ヨドコウ
機種名 LOD(U)-1829HD型 <2/2>	