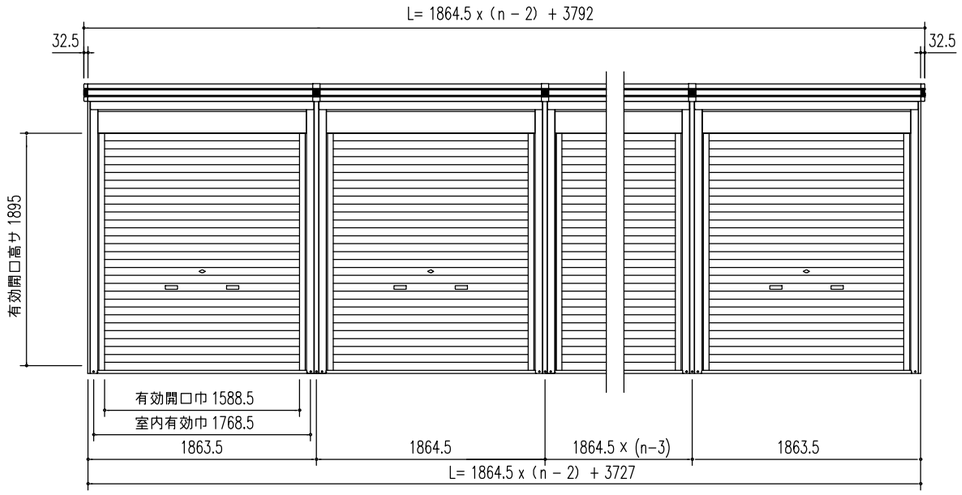


正 面 立 面 図 (S = 1/50)

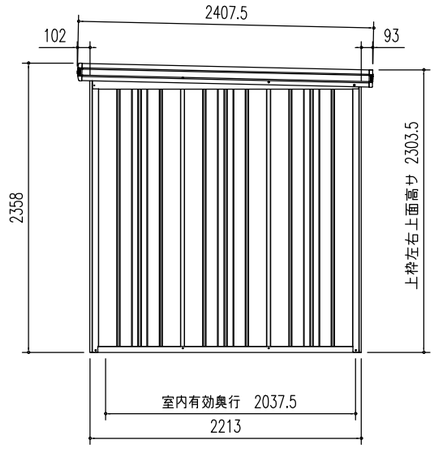


側 面 立 面 図 (S = 1/50)

| 部　材　名 | 厚さ(m/m) | 材　質 |
|---|---|---|
| 屋 根 板 | 0.4 | JIS G3322 塗装溶融55%アルミニウム−亜鉛合金めっき鋼板 CGLCC |
| 床 補 強 | 1.2 | JIS G3321 溶融55%アルミニウム−亜鉛合金めっき鋼板 SGLCC |
| <一般型>もや A−A2.5 | 1.2 | JIS G3322 塗装溶融55%アルミニウム−亜鉛合金めっき鋼板 CGLCC |
| <豪雪型>もや C−A2.5U | 2.3 | JIS G3312 塗装溶融亜鉛めっき鋼板 CGCC |
| 下枠前 ( 側・後・中 ) | 1.2(1.0) | JIS G3322 塗装溶融55%アルミニウム−亜鉛合金めっき鋼板 CGLCC |
| 上 枠 前 ( 後 ) | 1.0(0.8) | JIS G3322 塗装溶融55%アルミニウム−亜鉛合金めっき鋼板 CGLCC |
| 上枠前補強 ( 豪雪型のみ ) | 1.2 | JIS G3322 塗装溶融55%アルミニウム−亜鉛合金めっき鋼板 CGLCC |
| 上 枠 左,右 | 0.8 | JIS G3322 塗装溶融55%アルミニウム−亜鉛合金めっき鋼板 CGLCC(サートンカラー) |
| <一般型> 上枠中 | 1.2 | JIS G3322 塗装溶融55%アルミニウム−亜鉛合金めっき鋼板 CGLCC |
| <豪雪型> 上枠中 U | 1.6 | JIS G3312 塗装溶融亜鉛めっき鋼板 CGCC |
| 鼻 隠 し 前 | 0.5 | JIS G3322 塗装溶融55%アルミニウム−亜鉛合金めっき鋼板 CGLCC(サートンカラー) |
| 鼻 隠 し 後 | 0.5 | JIS G3322 塗装溶融55%アルミニウム−亜鉛合金めっき鋼板 CGLCC |
| 前 板 | 0.5 | JIS G3322 塗装溶融55%アルミニウム−亜鉛合金めっき鋼板 CGLCC |
| 柱 | 0.8 | JIS G3322 塗装溶融55%アルミニウム−亜鉛合金めっき鋼板 CGLCC |
| 中 柱 | 0.8 | JIS G3322 塗装溶融55%アルミニウム−亜鉛合金めっき鋼板 CGLCC 構造接着 |
| | 1.2 | JIS G3322 塗装溶融55%アルミニウム−亜鉛合金めっき鋼板 CGLCC 構造接着 |
| シャッタースラット | 0.5 | JIS G3322 塗装溶融55%アルミニウム−亜鉛合金めっき鋼板 CGLCC |
| シャッター水切り | − | アルミニウム合金押出形材 |
| 壁 パ ネ ル | 0.5 | JIS G3322 塗装溶融55%アルミニウム−亜鉛合金めっき鋼板 CGLCC |
| 間 柱 後 | 1.0 | JIS G3322 塗装溶融55%アルミニウム−亜鉛合金めっき鋼板 CGLCC |
| <一般型> 間 柱 側 | 1.0 | JIS G3322 塗装溶融55%アルミニウム−亜鉛合金めっき鋼板 CGLCC |
| <豪雪型> 間 柱 側 | 1.6 | JIS G3312 塗装溶融亜鉛めっき鋼板 CGCC |
| 床 板 | 0.6 | JIS G3322 塗装溶融55%アルミニウム−亜鉛合金めっき鋼板 CGLCC |
| 内アンカー金具 ( L) | 2.3 | JIS G3312 塗装溶融亜鉛めっき鋼板 CGCC |

| 部　材　名 | サイズ ( 巾×高サ ) |
|---|---|
| 壁パネル H−A | 670 × 2110 |
| 壁パネル H−F | 319.5 × 2110 |

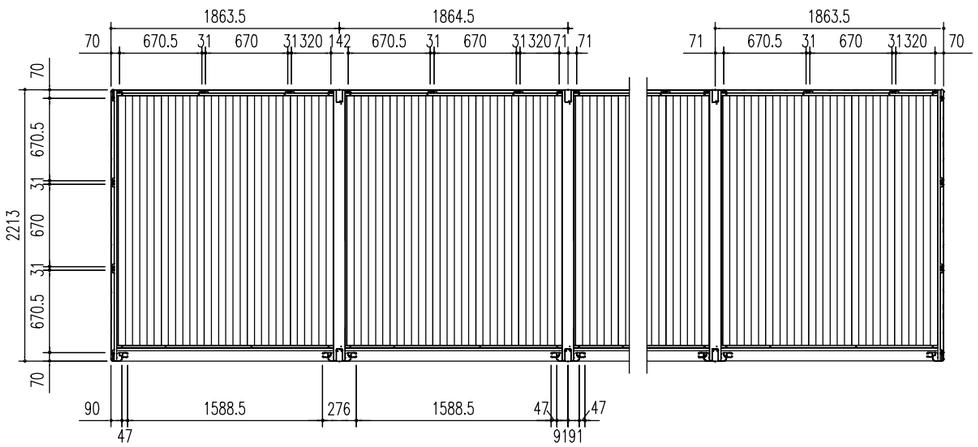


平 面 図 (S = 1/50)

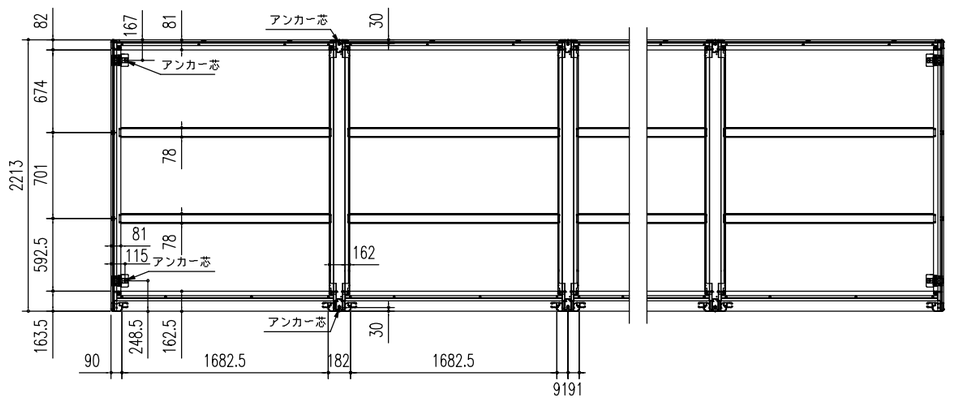


床 伏 図 (S = 1/50)

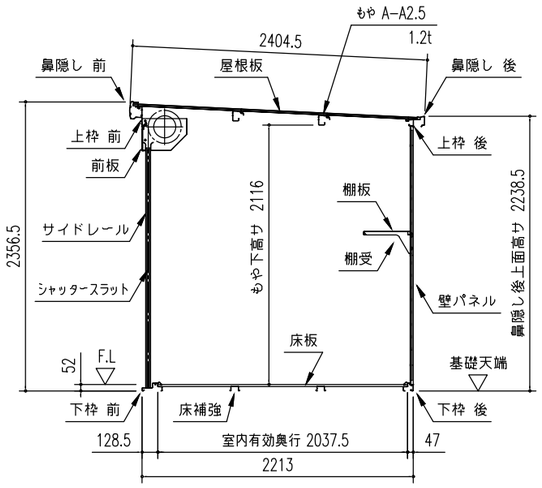


一般型矩計図 (S = 1/50)

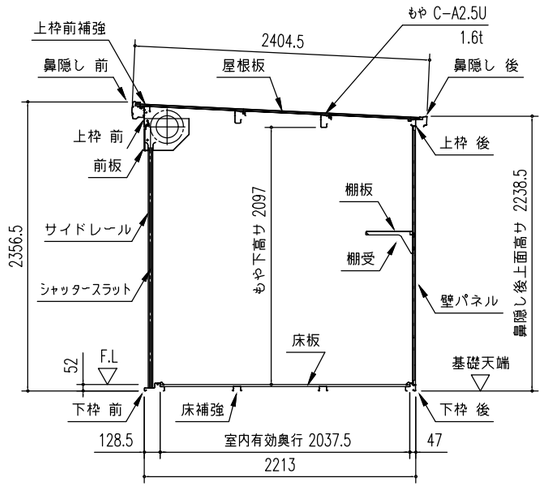


豪雪型矩計図 (S = 1/50)

(注) エルモシャッター<N連棟>の図面は 2枚で 1組です。
基礎図は、別紙を参照して下さい。

| | |
|---|---|
| 名　称 ヨド物置 エルモシャッター <N連棟> | 株式会社 ヨドコウ |
| 機種名 LOD(U) −1822HF 型 <1/2> | |

<LOD(U)−1822HF_NR_A_1Y.DXF >