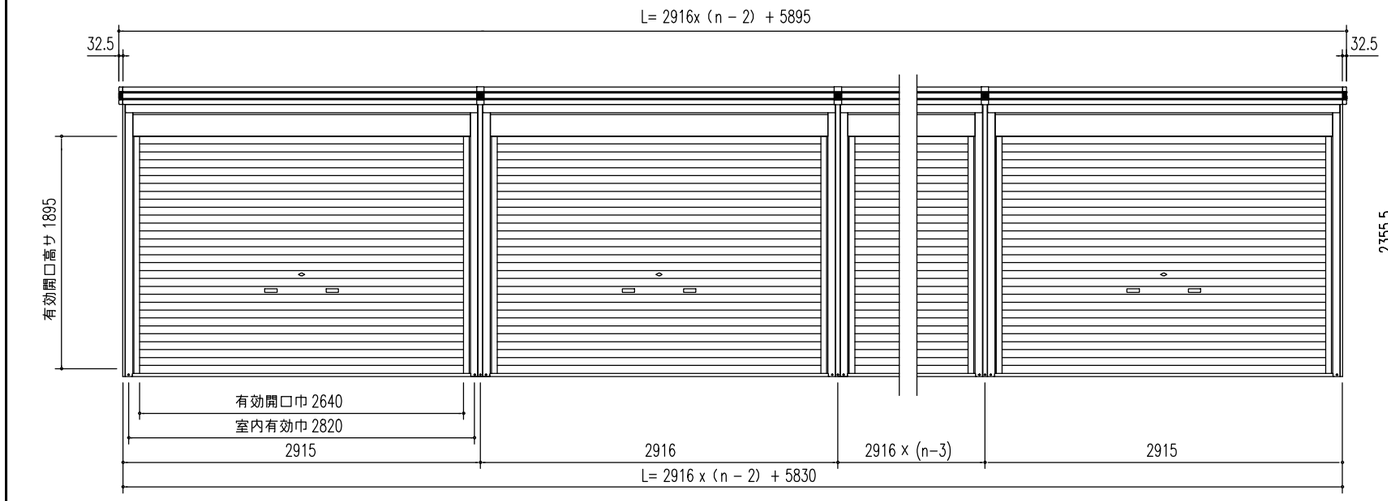

正 面 立 面 図（S = 1/50）

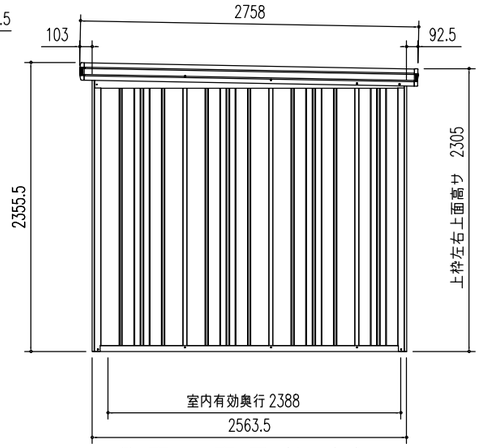

側 面 立 面 図（S = 1/50）

部　材　名	厚さ(m/m)	材　　質	
屋 根 板	0.4	JIS G3322 塗装溶融55%アルミニウム−亜鉛合金めっき鋼板 CGLCC	
床 補 強	1.2	JIS G3321 溶融55%アルミニウム−亜鉛合金めっき鋼板 SGLCC	
<一般型>もや C−A4.0	2.3	JIS G3312 塗装溶融亜鉛めっき鋼板 CGCC	
<積雪型>もや D−A4.0S	2.3	JIS G3312 塗装溶融亜鉛めっき鋼板 CGCC	
<積雪型>もや G−A4.0SW	2.3	JIS G3312 塗装溶融亜鉛めっき鋼板 CGCC	
下枠前（側・後・中）	1.2(1.0)	JIS G3322 塗装溶融55%アルミニウム−亜鉛合金めっき鋼板 CGLCC	
上 枠 前（後）	1.0(0.8)	JIS G3322 塗装溶融55%アルミニウム−亜鉛合金めっき鋼板 CGLCC	
上枠前補強（積雪型のみ）	1.2	JIS G3322 塗装溶融55%アルミニウム−亜鉛合金めっき鋼板 CGLCC	
上 枠 左,右	0.8	JIS G3322 塗装溶融55%アルミニウム−亜鉛合金めっき鋼板 CGLCC(サートンカラー)	
<一般型> 上枠中	1.2	JIS G3322 塗装溶融55%アルミニウム−亜鉛合金めっき鋼板 CGLCC	
<積雪型> 上枠中 S	1.6	JIS G3312 塗装溶融亜鉛めっき鋼板 CGCC	
鼻 隠 し 前	0.5	JIS G3322 塗装溶融55%アルミニウム−亜鉛合金めっき鋼板 CGLCC(サートンカラー)	
鼻 隠 し 後	0.5	JIS G3322 塗装溶融55%アルミニウム−亜鉛合金めっき鋼板 CGLCC	
前 板	0.5	JIS G3322 塗装溶融55%アルミニウム−亜鉛合金めっき鋼板 CGLCC	
柱	0.8	JIS G3322 塗装溶融55%アルミニウム−亜鉛合金めっき鋼板 CGLCC	
中 柱	0.8	JIS G3322 塗装溶融55%アルミニウム−亜鉛合金めっき鋼板 CGLCC	構造接着
	1.2	JIS G3322 塗装溶融55%アルミニウム−亜鉛合金めっき鋼板 CGLCC	
シャッタースラット	0.5	JIS G3322 塗装溶融55%アルミニウム−亜鉛合金めっき鋼板 CGLCC	
シャッター水切り	−	アルミニウム合金押出形材	
壁 パ ネ ル	0.5	JIS G3322 塗装溶融55%アルミニウム−亜鉛合金めっき鋼板 CGLCC	
間 柱 後・側	1.0	JIS G3322 塗装溶融55%アルミニウム−亜鉛合金めっき鋼板 CGLCC	
床 板	0.6	JIS G3322 塗装溶融55%アルミニウム−亜鉛合金めっき鋼板 CGLCC	
内アンカー金具（L）	2.3	JIS G3312 塗装溶融亜鉛めっき鋼板 CGCC	

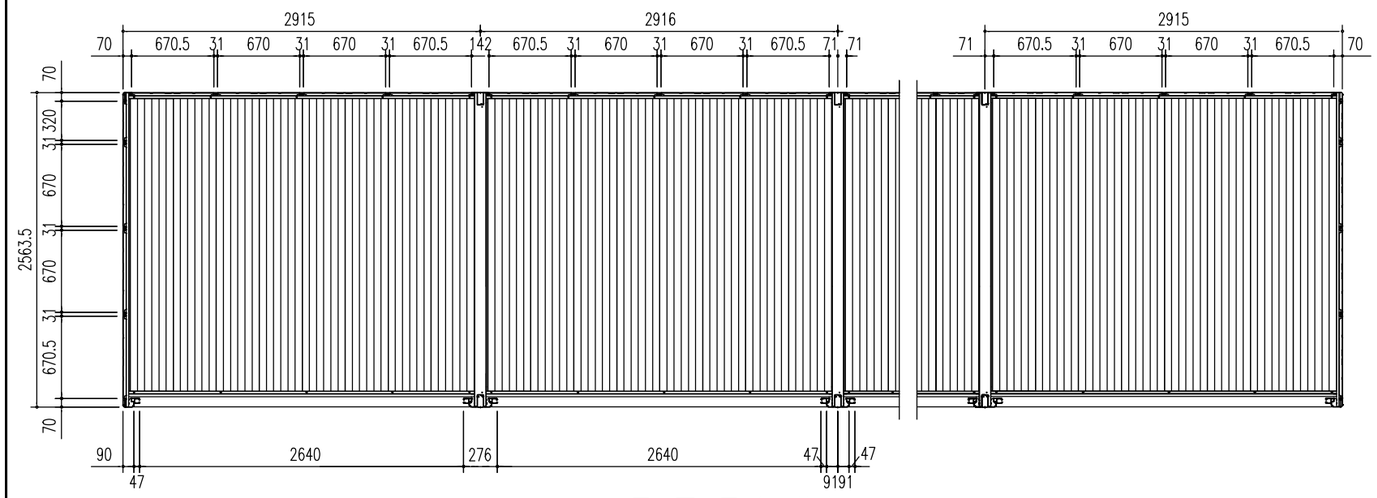

平 面 図（S = 1/50）

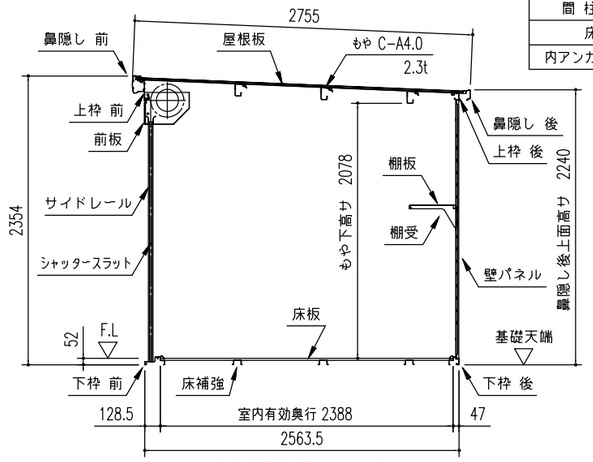

一般型矩計図（S = 1/50）

部　材　名	サイズ（巾×高サ）
壁パネル H−A	670 × 2110
壁パネル H−F	319.5 × 2110

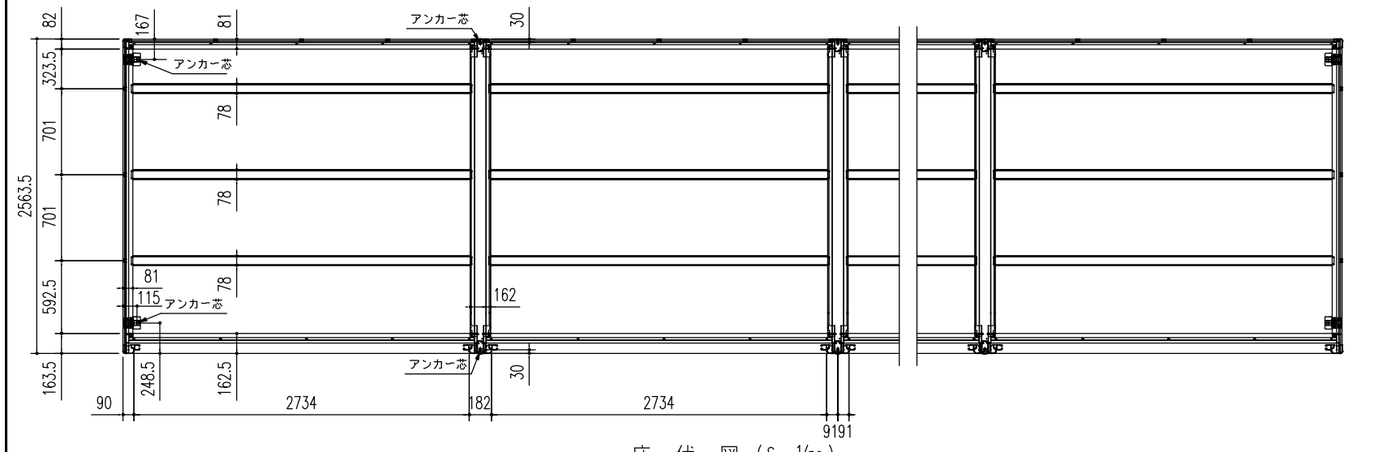

床 伏 図（S = 1/50）

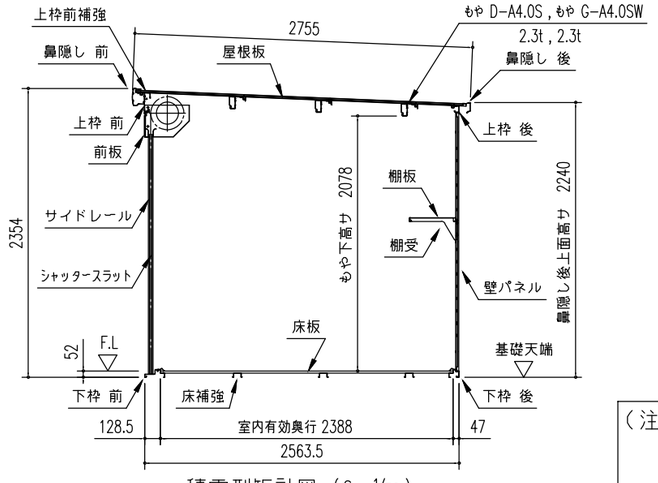

積雪型矩計図（S = 1/50）

（注）エルモシャッター<N連棟>の
図面は２枚で１組です。
基礎図は、別紙を参照して下さい。

名　称	ヨド物置 エルモシャッター <N連棟>
機種名	LOD(S) −2925HF 型 <1/2>

株式会社 ヨドコウ

<LOD(S)−2925HF_NR_A_1Y.DXF >