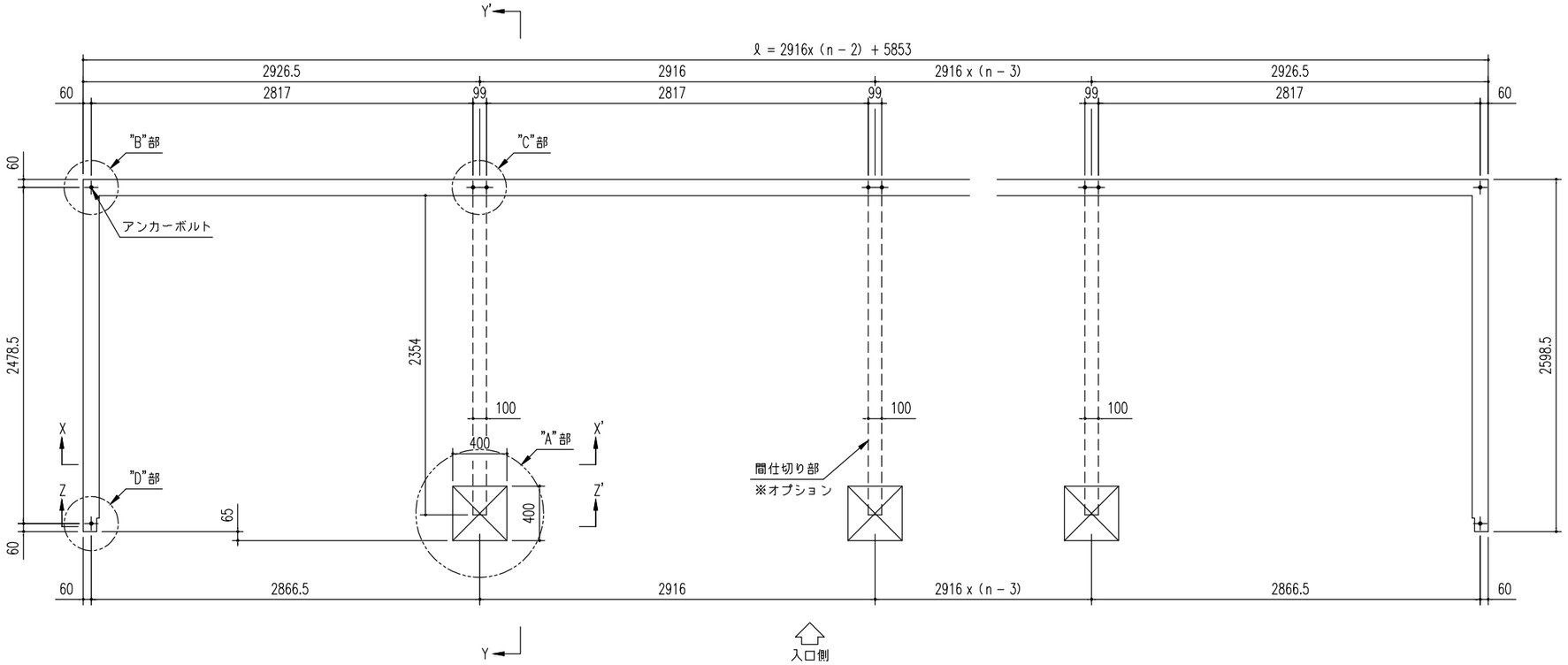

基　礎　伏　図（S=1/40）

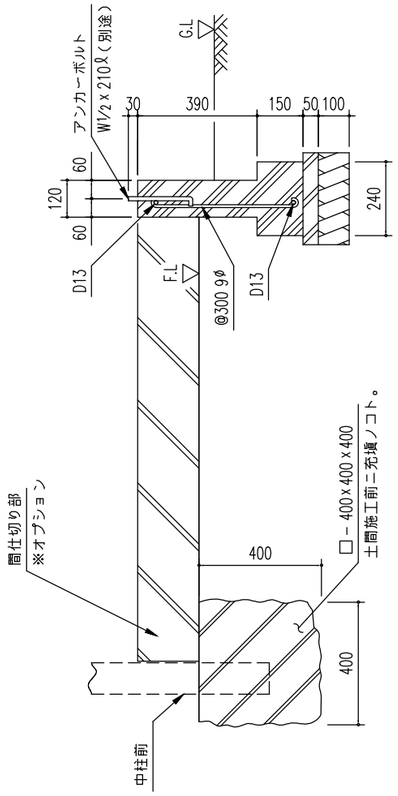

Y ~ Y'断 面
基礎断面図（S=1/20）

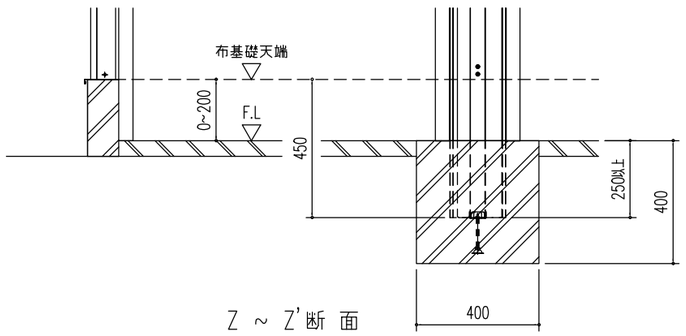

Z ~ Z'断 面
基礎断面図（S=1/20）

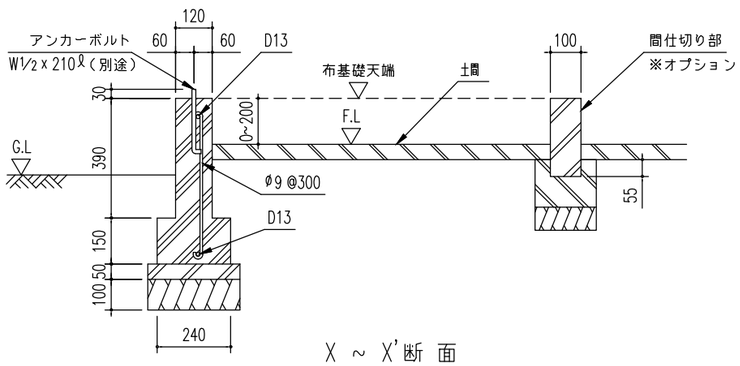

X ~ X'断 面
基礎断面図（S=1/20）

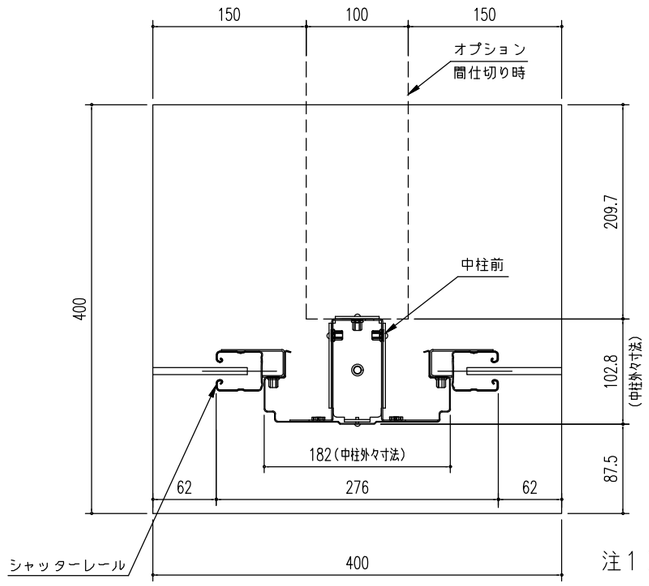

A 部詳細図
（S = 1/6）

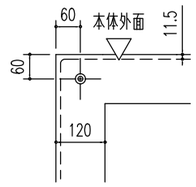

B 部詳細図
（S = 1/15）

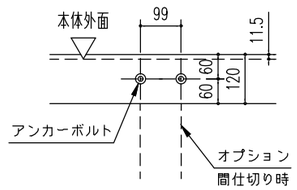

C 部詳細図
（S = 1/15）

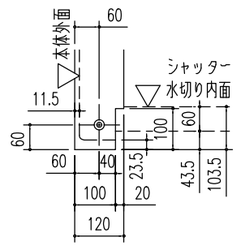

D 部詳細図
（S = 1/15）

注１）地耐力が 50 kN/m² 未満（30 kN/m²以上）の場合、底盤幅を 300mmとし、
　　かつ補強筋を入れて下さい。
注２）寒冷地の場合、凍結深度等を考慮し、実情にあわせて設計して下さい。
注３）その他現地の実情にあわせて設計して下さい。
注４）土間仕上げ（F.L）は、参考例です。

＜参考＞

基礎は建設省告示第1347号に準じて設定しておりますが、
下記条件での参考図であり、現地の実情にあわせて設計して下さい。
（地耐力 50 kN/m² 以上,コンクリート設計基準強度18 N/mm²以上
基準風速 34 m/s，地表面粗度区分 Ⅲ）

名　称 ヨド物置 エルモシャッター ＜N連棟＞	株式会社 ヨドコウ
機種名 LOD(S) −2925HD 型 <2/2>	