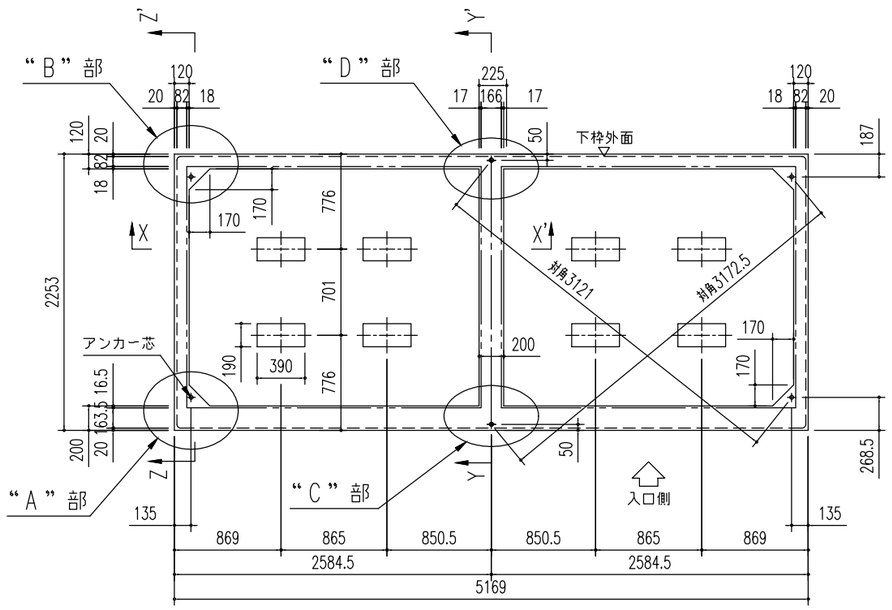

基 礎 伏 図（S=1/50）

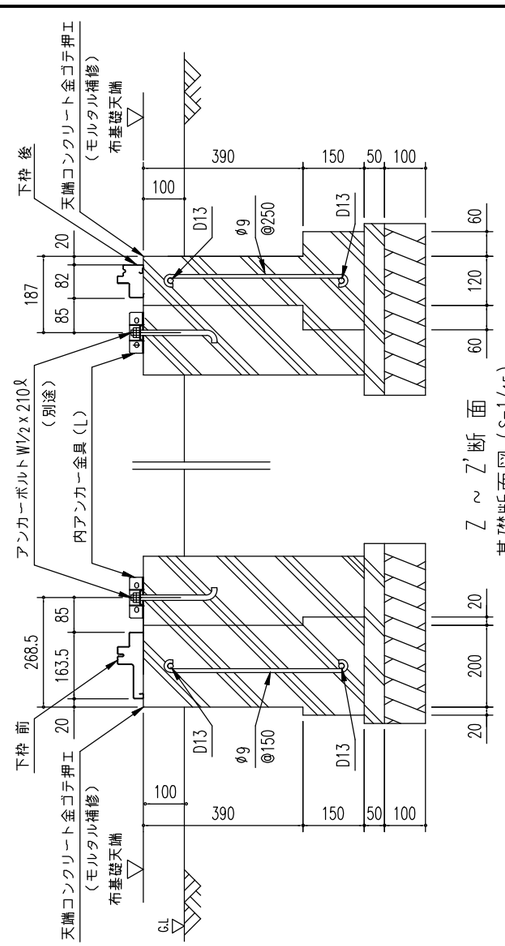

Z ~ Z'断面
基礎断面図（S=1/15）

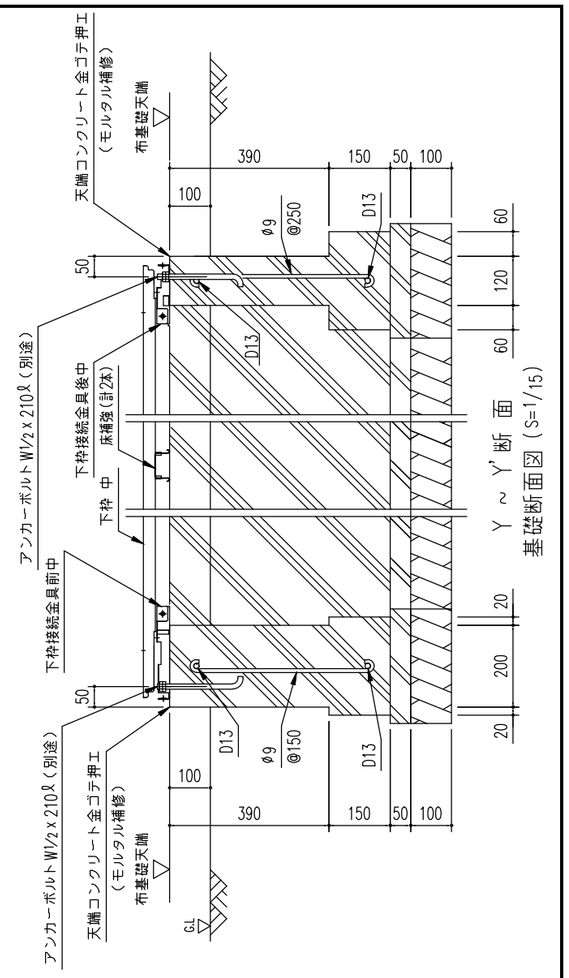

Y ~ Y'断面
基礎断面図（S=1/15）

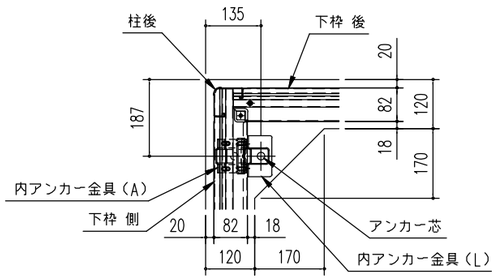

"B"部詳細図（S=1/15）

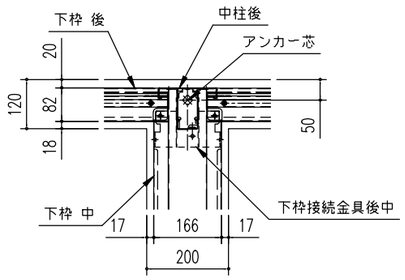

"D"部詳細図（S=1/15）

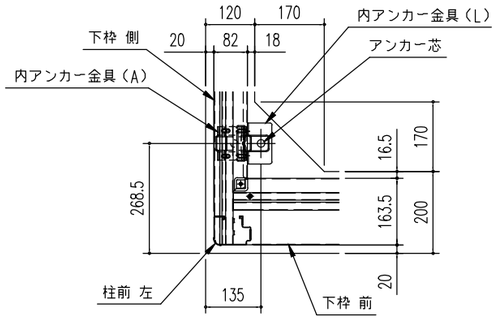

"A"部詳細図（S=1/15）

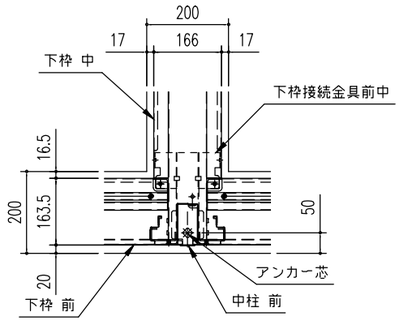

"C"部詳細図（S=1/15）

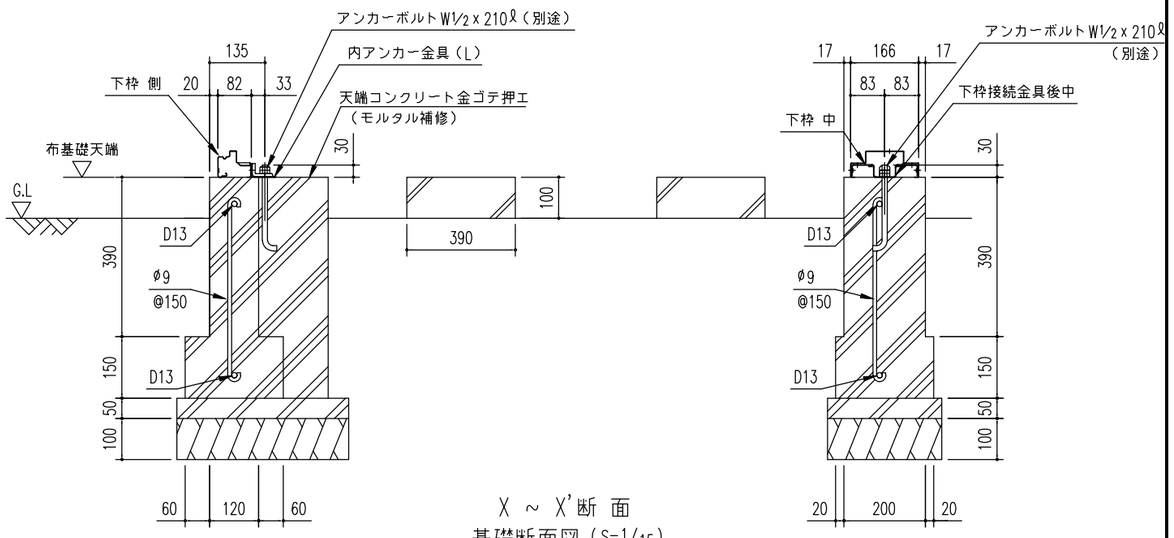

X ~ X'断面
基礎断面図（S=1/15）

注１）地耐力が50kN/m² 未満（30kN/m²以上）の場合、底盤幅を300mmとし、
　　かつ補助筋を入れて下さい。
注２）寒冷地の場合、凍結深度等を考慮し、実情にあわせて設計して下さい。
注３）その他現地の実情にあわせて設計して下さい。

＜参考＞
（地耐力50kN/m² 以上,コンクリート設計基準強度18N/mm²以上
基準風速 34m/s，地表面粗度区分 Ⅲ）

名 称 ヨド物置 エルモシャッター ＜2連棟＞	株式会社 ヨドコウ
機種名 LOD(S)−2522HF 型 ＜2/2＞	

＜LOD(S)−2522HF_2R_B_0Y.DXF＞