ヨド物置
# エルモコンビ

# OPS棚
# 組立説明書

OPS棚はオープンスペース用専用棚です。オープンスペースには必ず専用棚を取り付けてください。物置本体は標準の棚を取り付けてください。

**お願い**

- 組立部材には長尺で重い物もありますので、振り回したり落したりしないよう注意してください。
- 組立の際には手袋を着用ください。
- 組立後、各部のボルト・金具の付け忘れやゆるみがないか確認してください。

## 梱包内容表

棚板A1.0

| 梱包番号 | 部材名 | 数量 |
|---|---|---|
| LM5-K221 | ELC 棚板 A1.0N | 1 |
| | ELC 棚受 N 右 | 1 |
| | ELC 棚受 N 左 | 1 |
| | 組立説明書(OPS棚) | 1 |
| | OPS棚上昇防止金具A(右)(左) | 左右各1 |
| | OPS棚上昇防止金具B | 2 |
| | セムスボルト M6×15G | 3 |

棚板A1.5

| 梱包番号 | 部材名 | 数量 |
|---|---|---|
| LM5-K222 | ELC 棚板 A1.5N | 1 |
| | ELC 棚受 N 右 | 2 |
| | ELC 棚受 N 左 | 1 |
| | 組立説明書(OPS棚) | 1 |
| | OPS棚上昇防止金具A(右) | 2 |
| | OPS棚上昇防止金具A(左) | 1 |
| | OPS棚上昇防止金具B | 3 |
| | セムスボルト M6×15G | 4 |

棚板A2.0

| 梱包番号 | 部材名 | 数量 |
|---|---|---|
| LM5-K223 | ELC 棚板 A2.0N | 1 |
| | ELC 棚受 N 右 | 2 |
| | ELC 棚受 N 左 | 1 |
| | 組立説明書( OPS棚) | 1 |
| | OPS棚上昇防止金具A(右) | 2 |
| | OPS棚上昇防止金具A(左) | 1 |
| | OPS棚上昇防止金具B | 3 |
| | セムスボルト M6×15G | 4 |

## 取付け制限

- オープンスペース部本体側の壁には取り付けできません。
- 側面への棚板の取り付けは強度上、3段までにしてください。
- 後面への取付けは、1段まで可能です。

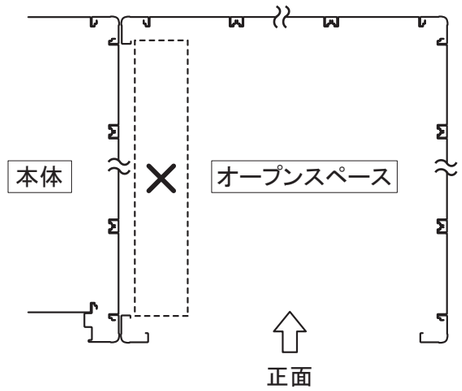


## 棚板寸法図

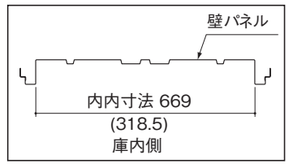


※( )内寸法は半パネル内内寸法です。

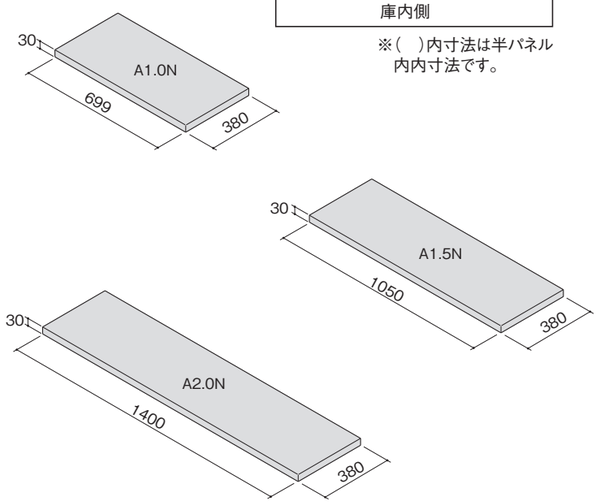


## 1 棚板の取付け

棚板1枚当たりA1.0Nは棚受左右各1個、A1.5N・A2.0Nは棚受右2個、左1個使用します。
① 棚に向って右端に棚受・N右、左端に棚受・N左を使用します。棚受を壁パネルの角孔に上ツメを挿し込んだ後、下ツメを引っ掛けます。(図1)
② 棚受の先端を棚板の前側に引っ掛け上からかぶせます。

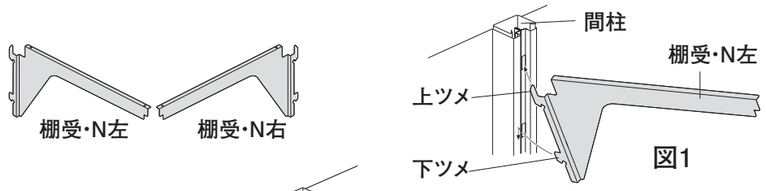


図1

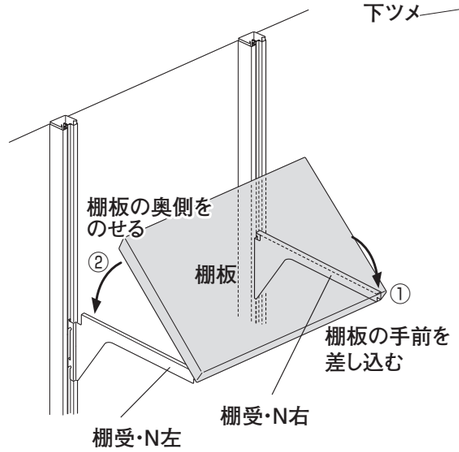


(棚板A1.0の場合)

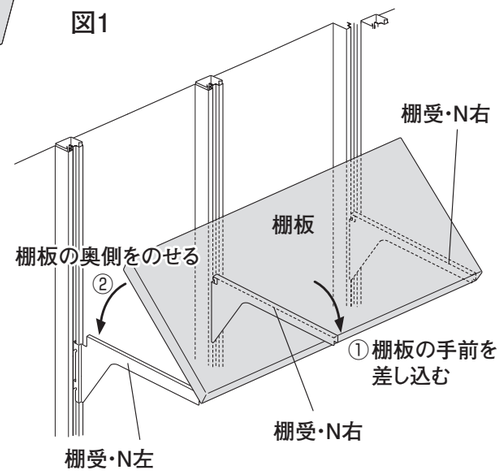


(棚板A1.5、A2.0の場合)

## 2 金具の取付け

① OPS棚上昇防止金具Aを棚受けの下の角孔に差し込み、上に持ち上げます。
※OPS棚上昇防止金具Aには左右がありますので注意して取り付けてください。
② OPS棚上昇防止金具Bを壁側の棚板のフランジに引っ掛け、OPS棚上昇防止金具AとOPS棚上昇防止金具Bをボルト止めします。

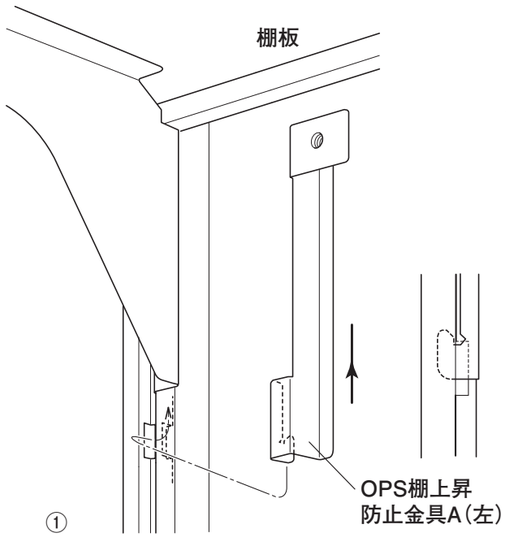


①
壁パネルの角孔にOPS棚上昇防止金具Aの下部のツメを壁パネルの角孔に差し込み上に持ち上げます。

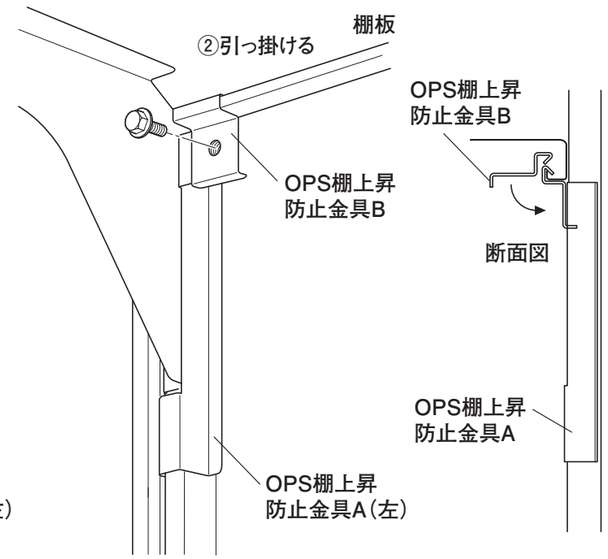


この組立説明書はエコマーク認定の再生紙を使用しています。

ヨドコウ

LKD_OP02_KS_2025A