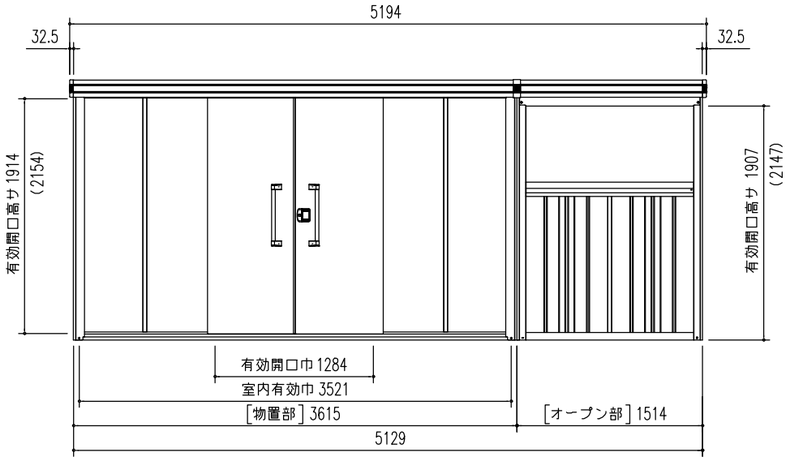

正 面 立 面 図 (S = 1/50)

※( ) 内寸法は、Hタイプを示す。

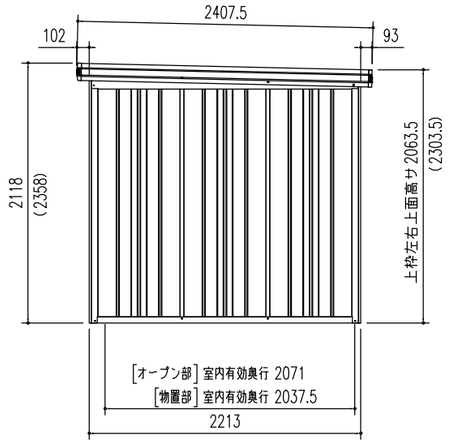

側 面 立 面 図 (S = 1/50)

※( ) 内寸法は、Hタイプを示す。

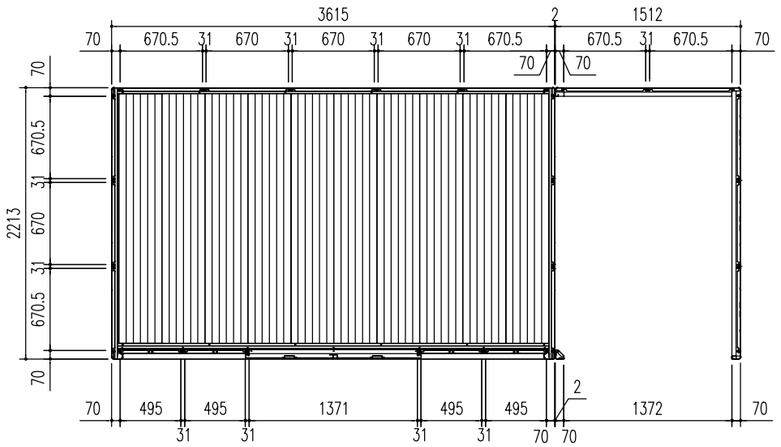

平 面 図 (S = 1/50)

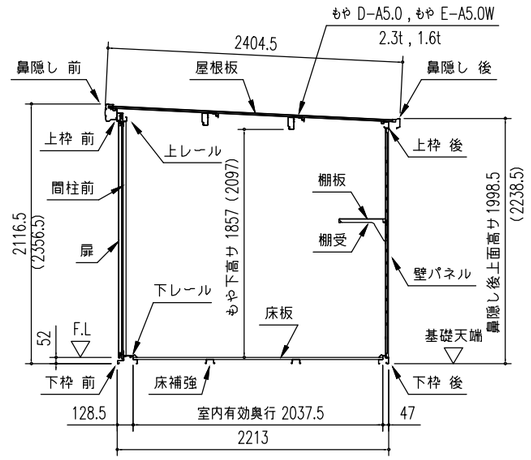

[物置部] 矩計図 (S = 1/50)

※( ) 内寸法は、Hタイプを示す。

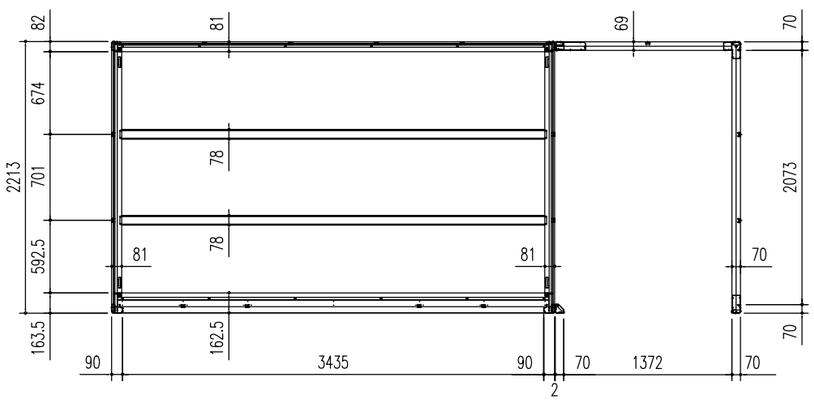

床 伏 図 (S = 1/50)

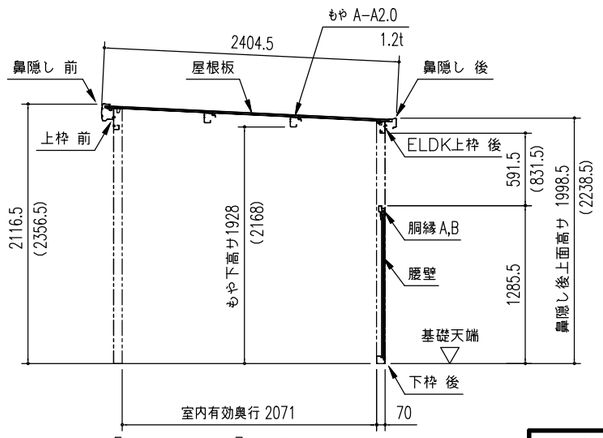

[オープン部] 矩計図 (S = 1/50)

※( ) 内寸法は、Hタイプを示す。

部 材 名	厚さ(m/m)	材 質
屋 根 板	0.4	JIS G3322 塗装溶融55%アルミニウム－亜鉛合金めっき鋼板 CGLCC
床 補 強	1.2	JIS G3321 溶融55%アルミニウム－亜鉛合金めっき鋼板 SGLCC
もや D-A5.0	2.3	JIS G3312 塗装溶融亜鉛めっき鋼板 CGCC
もや E-A5.0W	1.6	JIS G3312 塗装溶融亜鉛めっき鋼板 CGCC
もや A-A2.0	1.2	JIS G3322 塗装溶融55%アルミニウム－亜鉛合金めっき鋼板 CGLCC
下枠前（側・後）	1.2(1.0)	JIS G3322 塗装溶融55%アルミニウム－亜鉛合金めっき鋼板 CGLCC
上 枠 前（後）	1.0(0.8)	JIS G3322 塗装溶融55%アルミニウム－亜鉛合金めっき鋼板 CGLCC
ELDK上枠後	1.2	JIS G3322 塗装溶融55%アルミニウム－亜鉛合金めっき鋼板 CGLCC
上 枠 左,右	0.8	JIS G3322 塗装溶融55%アルミニウム－亜鉛合金めっき鋼板 CGLCC (ツートンカラー)
上レール	1.2	アルミニウム合金押出形材
下レール	0.8	JIS G3322 塗装溶融55%アルミニウム－亜鉛合金めっき鋼板 CGLCC
鼻 隠 し 前	0.5	JIS G3322 塗装溶融55%アルミニウム－亜鉛合金めっき鋼板 CGLCC (ツートンカラー)
鼻 隠 し 後	0.5	JIS G3322 塗装溶融55%アルミニウム－亜鉛合金めっき鋼板 CGLCC
柱	0.8	JIS G3322 塗装溶融55%アルミニウム－亜鉛合金めっき鋼板 CGLCC
扉（H）	0.6(0.8)	JIS G3322 塗装溶融55%アルミニウム－亜鉛合金めっき鋼板 CGLCC
壁パネル、腰壁	0.5	JIS G3322 塗装溶融55%アルミニウム－亜鉛合金めっき鋼板 CGLCC
胴 縁 A,B	1.0	JIS G3322 塗装溶融55%アルミニウム－亜鉛合金めっき鋼板 CGLCC
袖 壁	0.5	JIS G3322 塗装溶融55%アルミニウム－亜鉛合金めっき鋼板 CGLCC
間 柱	1.0	JIS G3322 塗装溶融55%アルミニウム－亜鉛合金めっき鋼板 CGLCC
床 板	0.6	JIS G3322 塗装溶融55%アルミニウム－亜鉛合金めっき鋼板 CGLCC
アンカープレート（L）	2.3	JIS G3302 溶融亜鉛めっき鋼板 SGCC(後塗装仕上げ)

部 材 名	サイズ（巾×高サ）
扉 右 L-A (H-A)	716 × 1938 (2178)
扉 左 L-A (H-A)	716 × 1938 (2178)
壁パネル L-A (H-A)	670 × 1870 (2110)
壁パネル L-F (H-F)	319.5 × 1870 (2110)
腰 壁 L-A	670 × 1160
袖 壁 L-B (H-B)	495 × 1909 (2149)

(1/2)

名 称	ヨド物置 エルモコンビ
機種名	LMD-3622(H) +LKD-1522(H)

株式会社 ヨドコウ

<LMD-3622(H)+LKD-1522(H)_A_0Y.DXF>