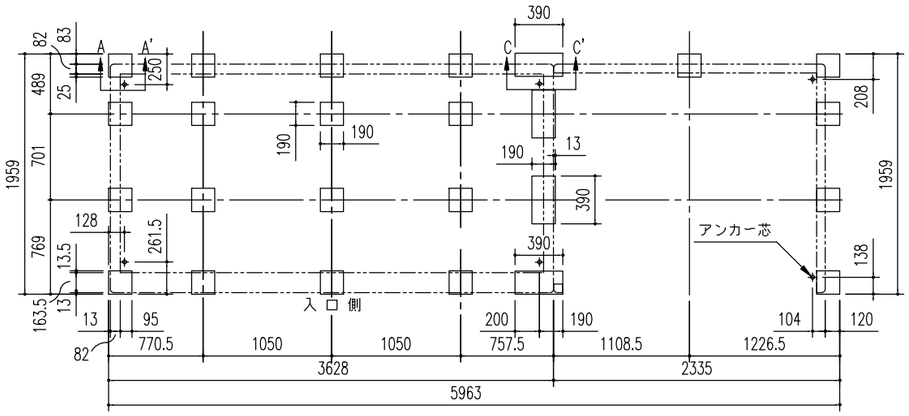


ブロック基礎伏図（S＝1/50）
（内アンカー用）

※内アンカーセット（オプション）別途必要
※オーブン部には付属のアンカープレート（L）を使用

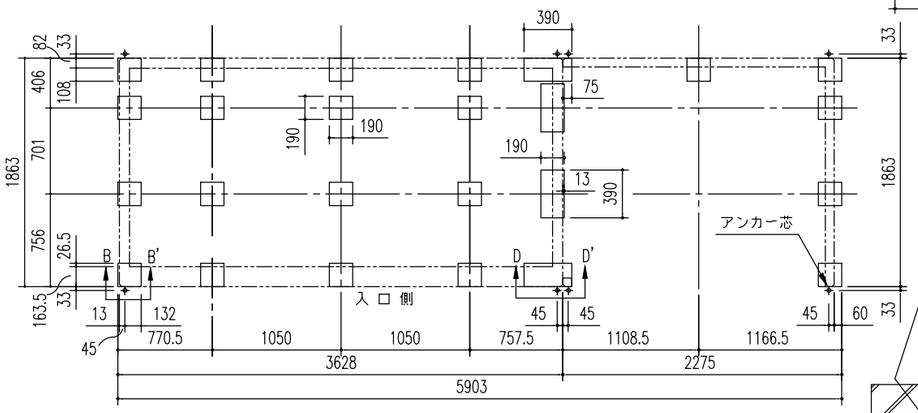


ブロック基礎伏図（S＝1/50）
（外アンカー用）

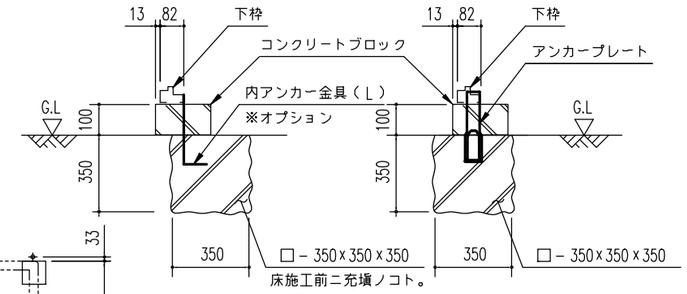


A ～ A'断 面
（内アンカー用）




B ～ B'断 面
（外アンカー用）

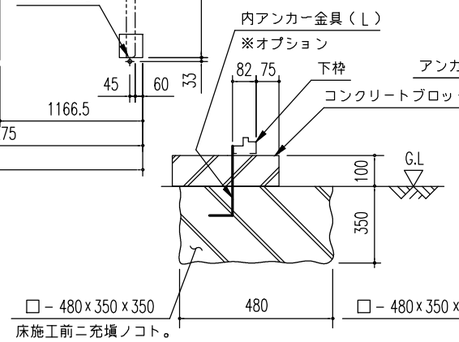


C ～ C'断 面
（内アンカー用）

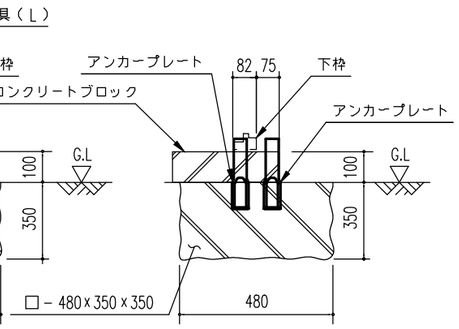


D ～ D'断 面
（外アンカー用）

ブロック基礎断面図例（S＝1/20）

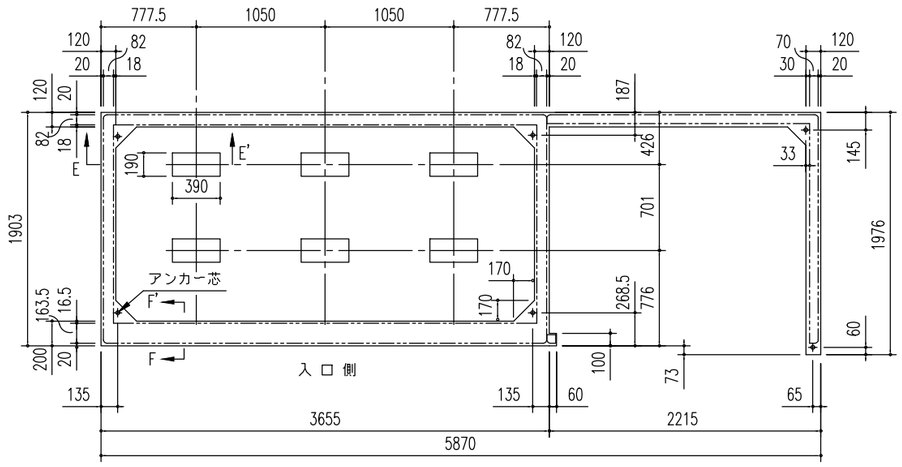


布 基 礎 伏 図（S＝1/50）

※内アンカーセット（オプション）別途必要
※オーブン部には付属のアンカープレート（L）を使用

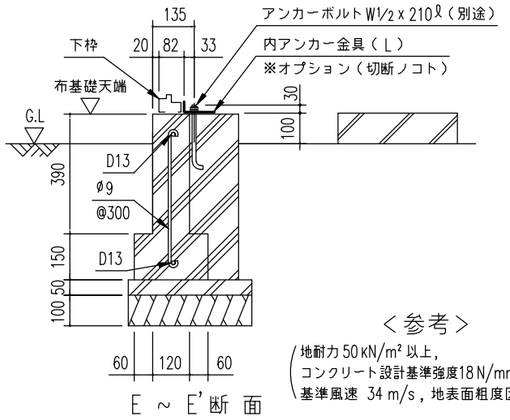


E ～ E'断 面

＜参考＞
（地耐力50kN/m²以上，
コンクリート設計基準強度18N/mm²以上
基準風速 34m/s，地表面粗度区分Ⅲ）

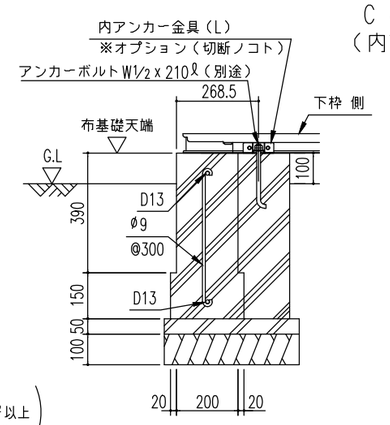


F ～ F'断 面

布基礎断面図例（S＝1/20）

注1）地耐力が50kN/m²未満（30kN/m²以上）の場合、底盤幅を300mmとし、
　　かつ補助筋を入れて下さい。
注2）寒冷地の場合、凍結深度等を考慮し、実情にあわせて設計して下さい。
注3）その他現地の実情にあわせて設計して下さい。

※［物置部］の左に［オープン部］を付ける場合、
基礎伏せ図は全て本図の左右対称図に変わります。

(2/2)

| | |
|---|---|
| 名　称　ヨド物置 エルモコンビ | 株式会社 淀川製鋼所 |
| 機種名 LMD-3618(H)+LKD-2218(H) | |