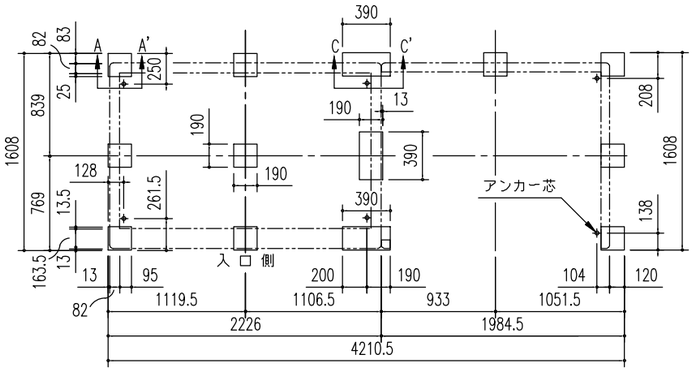

ブロック基礎伏図（S＝1/50）
（内アンカー用）

※内アンカーセット（オプション）別途必要
※オーブン部には付属のアンカープレート（L）を使用

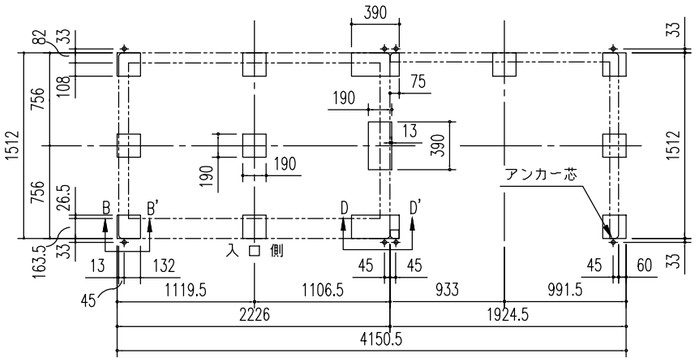

ブロック基礎伏図（S＝1/50）
（外アンカー用）

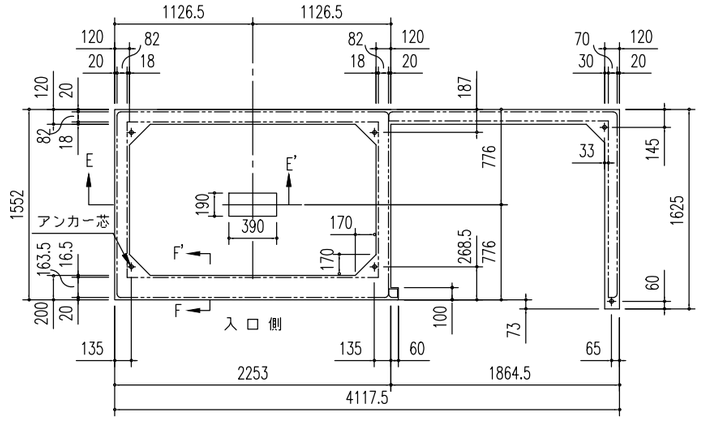

布基礎伏図（S＝1/50）

※内アンカーセット（オプション）別途必要
※オーブン部には付属のアンカープレート（L）を使用

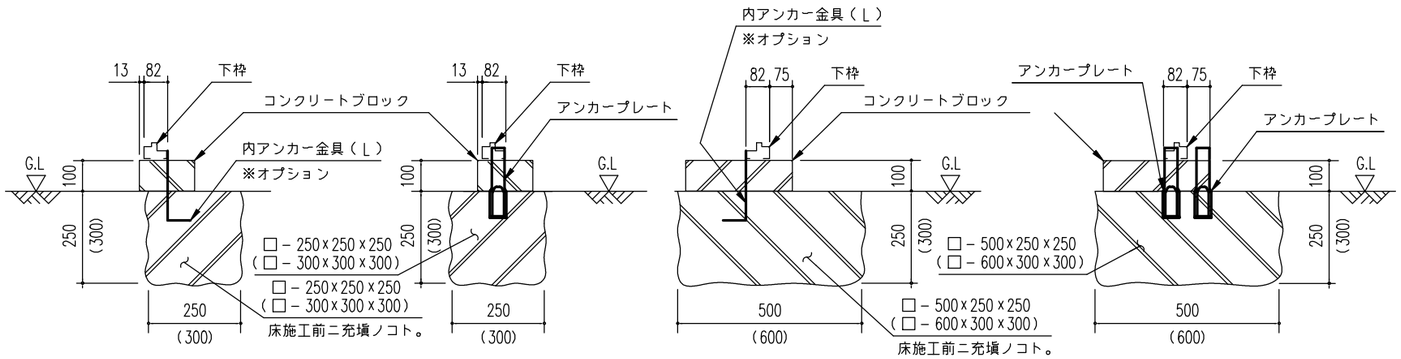

ブロック基礎断面図例（S＝1/20）

※（）内寸法は、Hタイプを示す。

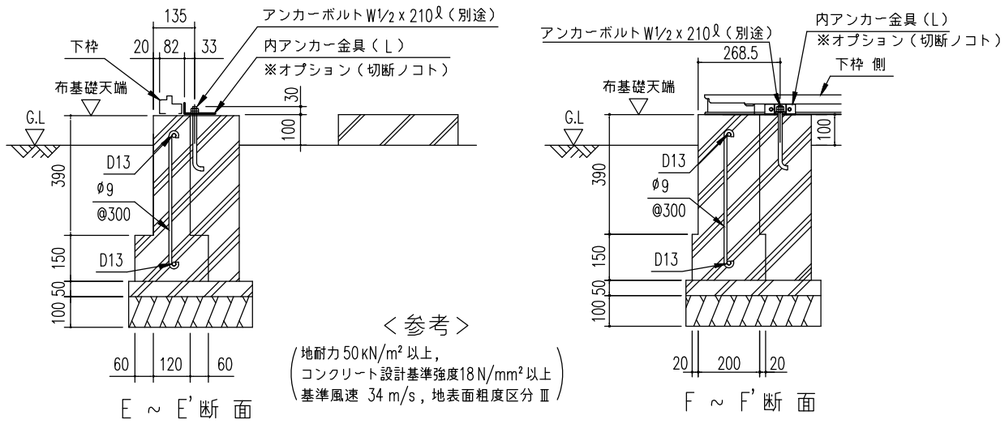

＜参考＞
（地耐力50kN/m² 以上，
コンクリート設計基準強度18N/mm² 以上
基準風速 34m/s，地表面粗度区分Ⅲ）

布基礎断面図例（S＝1/20）

注1）地耐力が50kN/m² 未満（30kN/m²以上）の場合、底盤幅を300mmとし、
　　かつ補助筋を入れて下さい。
注2）寒冷地の場合、凍結深度等を考慮し、実情にあわせて設計して下さい。
注3）その他現地の実情にあわせて設計して下さい。

※［物置部］の左に［オープン部］を付ける場合、
基礎伏せ図は全て本図の左右対称図に変わります。

(2/2)

名　称　ヨド物置 エルモコンビ	株式会社 ヨドコウ
機種名　LMD(S)-2215(H)+LKD(S)-1815(H)	