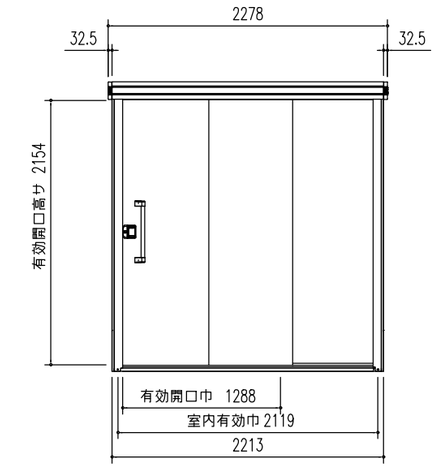

正 面 立 面 図（S＝1/50）

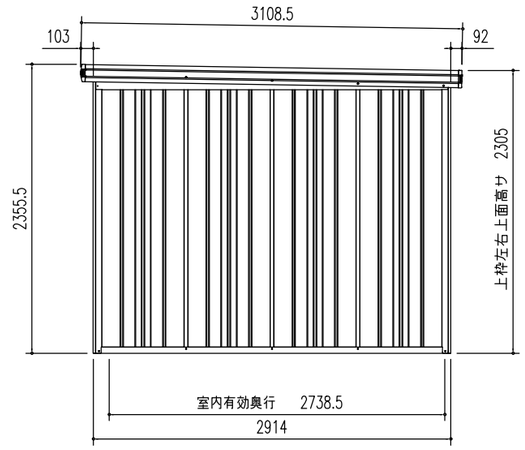

側 面 立 面 図（S＝1/50）

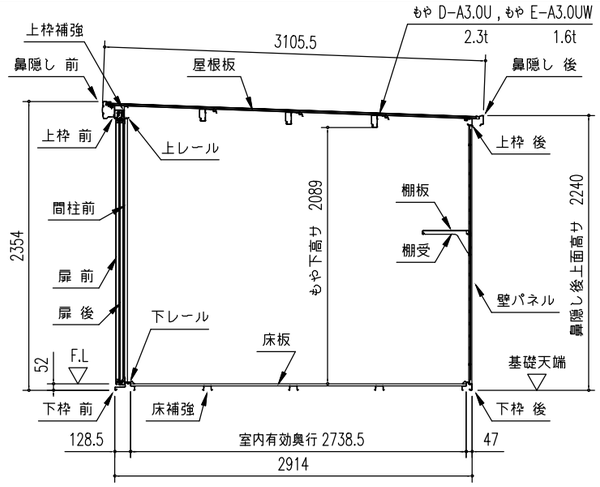

矩 計 図（S＝1/50）

部　材　名	厚さ(m/m)	材　　質
屋 根 板	0.4	JIS G3322 塗装溶融55%アルミニウム－亜鉛合金めっき鋼板 CGLCC
床 補 強	1.2	JIS G3321 溶融55%アルミニウム－亜鉛合金めっき鋼板 SGLCC
<豪雪型>もや D-A3.0U	2.3	JIS G3312 塗装溶融亜鉛めっき鋼板 CGCC
<豪雪型>もや E-A3.0UW	1.6	JIS G3312 塗装溶融亜鉛めっき鋼板 CGCC
下枠前（側・後）	1.2(1.0)	JIS G3322 塗装溶融55%アルミニウム－亜鉛合金めっき鋼板 CGLCC
上 枠 前（後）	1.0(0.8)	JIS G3322 塗装溶融55%アルミニウム－亜鉛合金めっき鋼板 CGLCC
上 枠 左,右	0.8	JIS G3322 塗装溶融55%アルミニウム－亜鉛合金めっき鋼板 CGLCC（サートンカラー）
上 枠 補 強	1.0	JIS G3322 塗装溶融55%アルミニウム－亜鉛合金めっき鋼板 CGLCC
上レール	1.2	アルミニウム合金押出形材
下レール	0.8	JIS G3322 塗装溶融55%アルミニウム－亜鉛合金めっき鋼板 CGLCC
鼻 隠 し 前	0.5	JIS G3322 塗装溶融55%アルミニウム－亜鉛合金めっき鋼板 CGLCC（サートンカラー）
鼻 隠 し 後	0.5	JIS G3322 塗装溶融55%アルミニウム－亜鉛合金めっき鋼板 CGLCC
柱	0.8	JIS G3322 塗装溶融55%アルミニウム－亜鉛合金めっき鋼板 CGLCC
扉	0.8	JIS G3322 塗装溶融55%アルミニウム－亜鉛合金めっき鋼板 CGLCC
壁 パ ネ ル	0.5	JIS G3322 塗装溶融55%アルミニウム－亜鉛合金めっき鋼板 CGLCC
袖 壁	0.5	JIS G3322 塗装溶融55%アルミニウム－亜鉛合金めっき鋼板 CGLCC
間 柱	1.0	JIS G3322 塗装溶融55%アルミニウム－亜鉛合金めっき鋼板 CGLCC
床 板	0.6	JIS G3322 塗装溶融55%アルミニウム－亜鉛合金めっき鋼板 CGLCC
アンカープレート（L）	2.3	JIS G3302 溶融亜鉛めっき鋼板 SGCC（後塗装仕上げ）

部　材　名	サイズ（巾×高サ）
扉 前 H-A	716 × 2178
扉 後 H-A	716 × 2178
壁パネル H-A	670 × 2110
袖 壁 H-A	670 × 2149

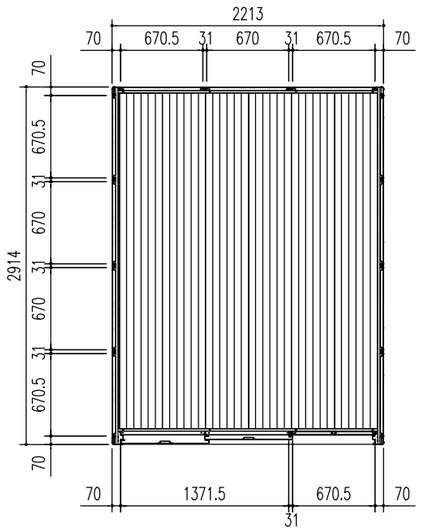

平 面 図（S＝1/50）

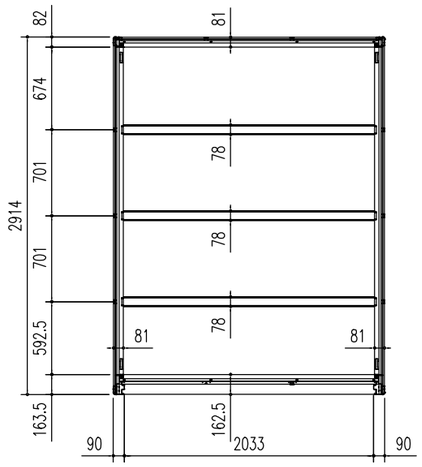

床 伏 図（S＝1/50）

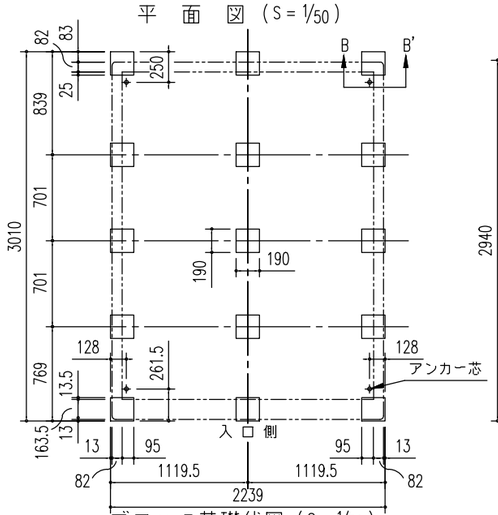

ブロック基礎伏図（S＝1/50）
（内アンカー用）
※内アンカーセット（オプション）別途必要

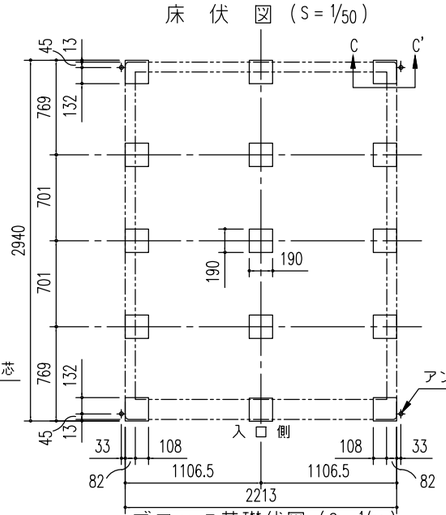

ブロック基礎伏図（S＝1/50）
（外アンカー用）

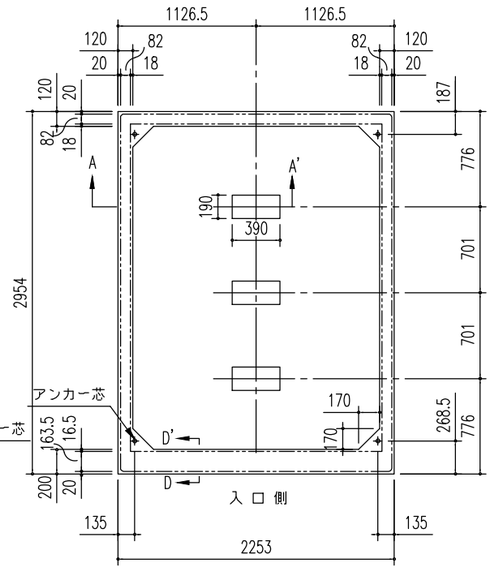

布 基 礎 伏 図（S＝1/50）
※内アンカーセット（オプション）別途必要

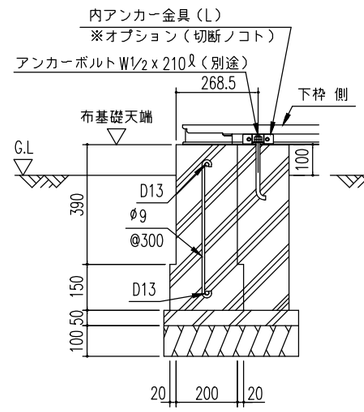

D ～ D'断 面

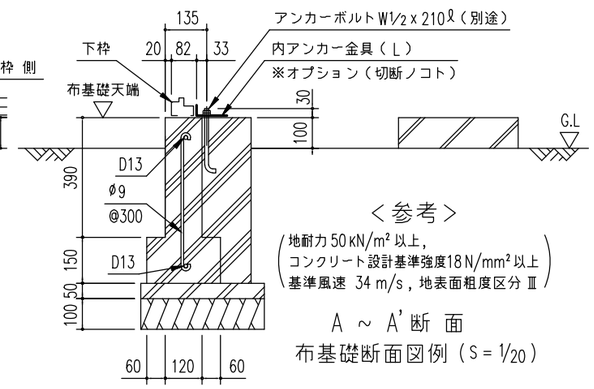

＜参考＞
（地耐力 50 kN/m² 以上，
コンクリート設計基準強度18 N/mm² 以上
基準風速 34 m/s，地表面粗度区分 Ⅲ）

A ～ A'断 面
布基礎断面図例（S＝1/20）

注1）地耐力が 50 kN/m² 未満（30 kN/m²以上）の場合、底盤幅を 300mmとし、かつ補助筋を入れて下さい。
注2）寒冷地の場合、凍結深度等を考慮し、実情にあわせて設計して下さい。
注3）その他現地の実情にあわせて設計して下さい。

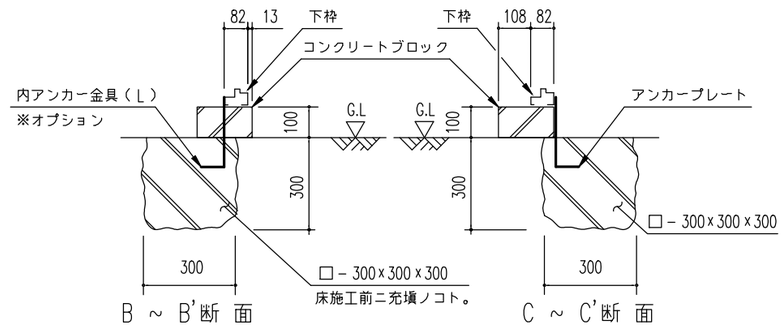

B ～ B'断 面
（内アンカー用）

C ～ C'断 面
（外アンカー用）

ブロック基礎断面図例（S＝1/20）

名　称	ヨド物置　エルモ
機種名	LMDU-2229H型

株式会社 淀川製鋼所

＜LMDU-2229H_0.DXF＞