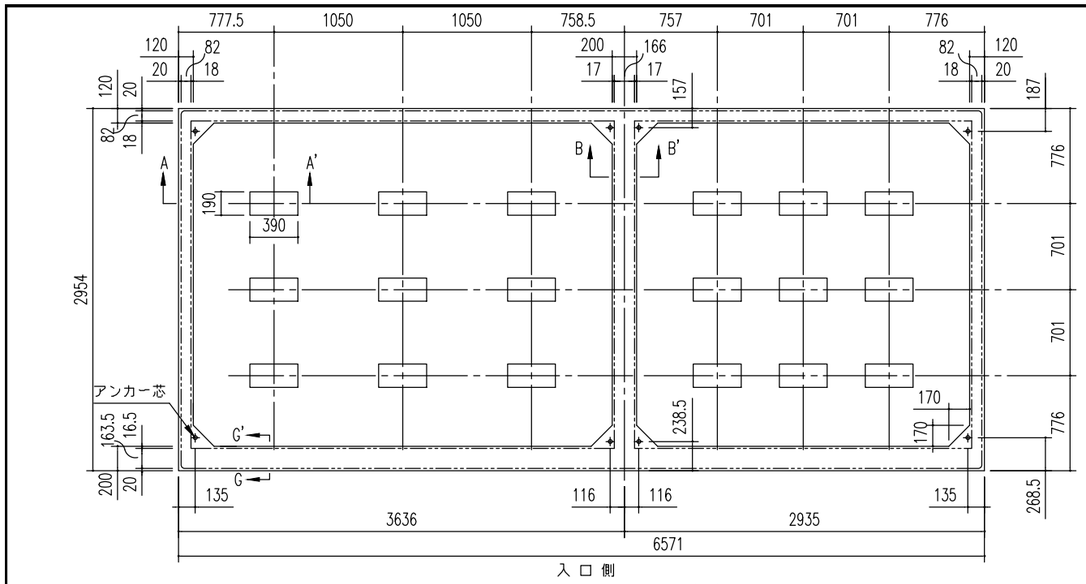

布基礎伏図（S＝1/50）

※内アンカーセット（オプション）別途必要

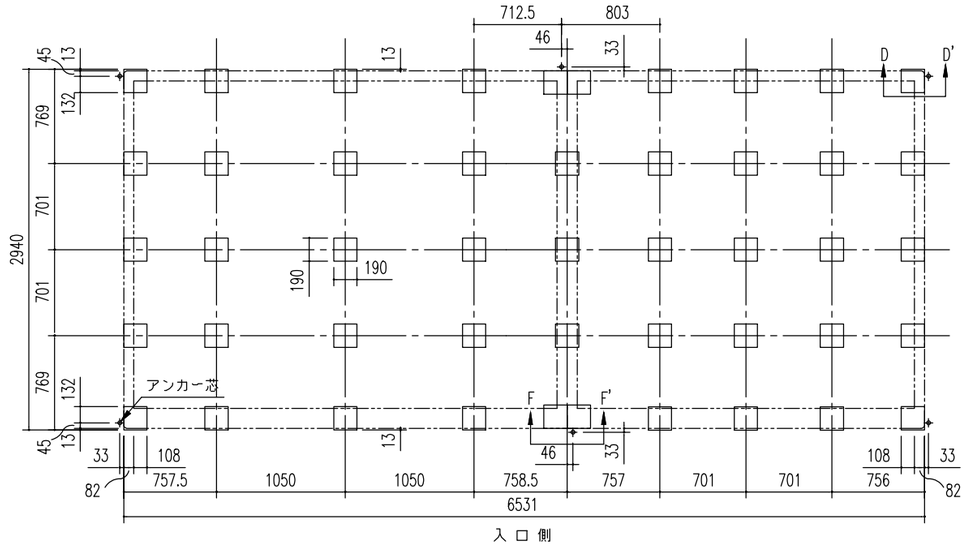

ブロック基礎伏図（S＝1/50）
（外アンカー用）

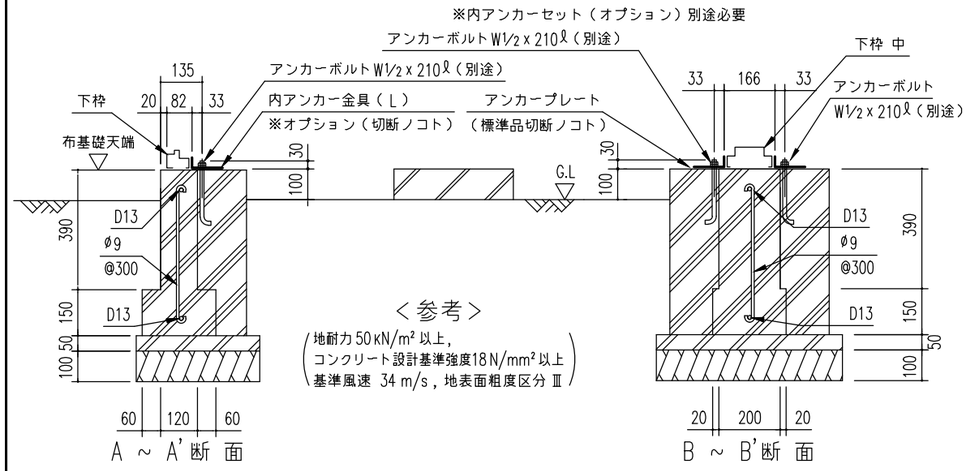

＜参考＞
（地耐力50kN/m² 以上，
コンクリート設計基準強度18N/mm² 以上
基準風速 34m/s，地表面粗度区分Ⅲ）

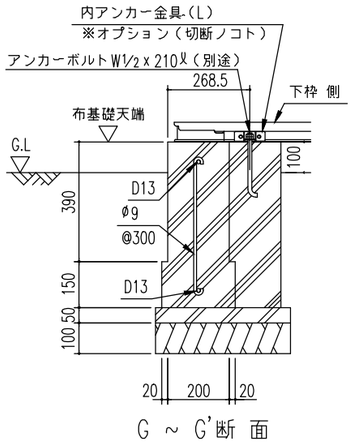

布基礎断面図例（S＝1/20）

注1）地耐力が50kN/m² 未満（30kN/m²以上）の場合、底盤幅を300mmとし、
かつ補助筋を入れて下さい。
注2）寒冷地の場合、凍結深度等を考慮し、実情にあわせて設計して下さい。
注3）その他現地の実情にあわせて設計して下さい。

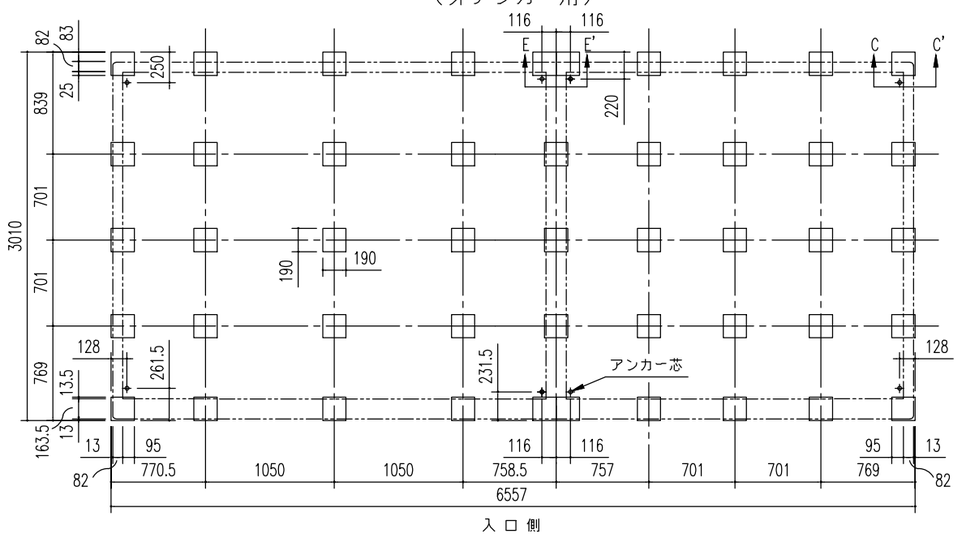

ブロック基礎伏図（S＝1/50）
（内アンカー用）
※内アンカーセット（オプション）別途必要

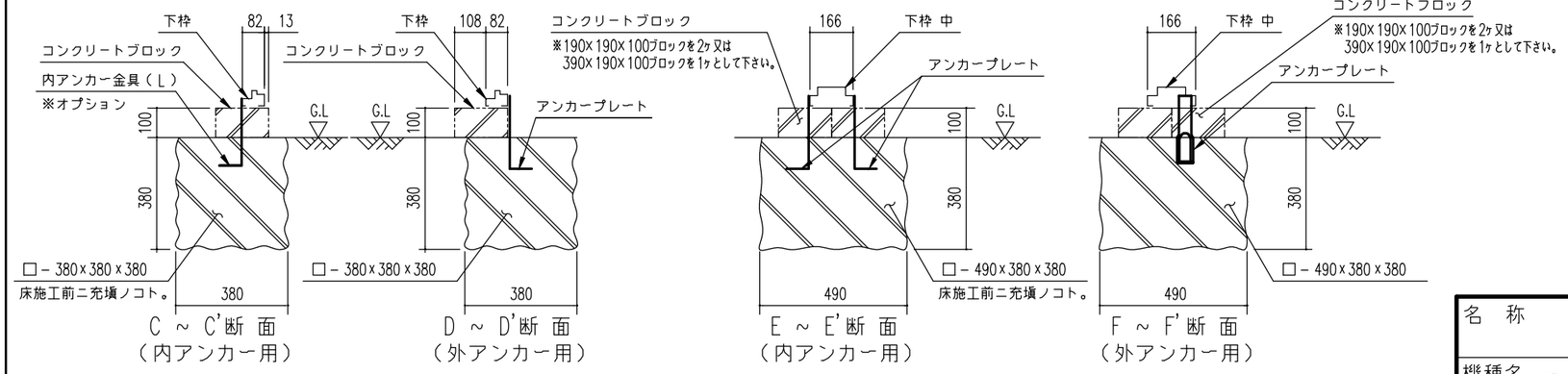

ブロック基礎断面図例（S＝1/20）

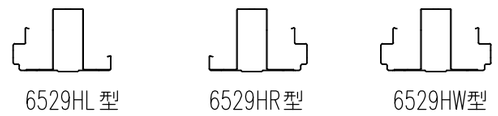

中柱 断面図（S＝1/10）

名称	ヨド物置 エルモ
機種名	LMD(S)-6529HLB,6529HRB,6529HWB型

株式会社 淀川製鋼所

＜LMD(S)−6529HB_B_0.DXF＞