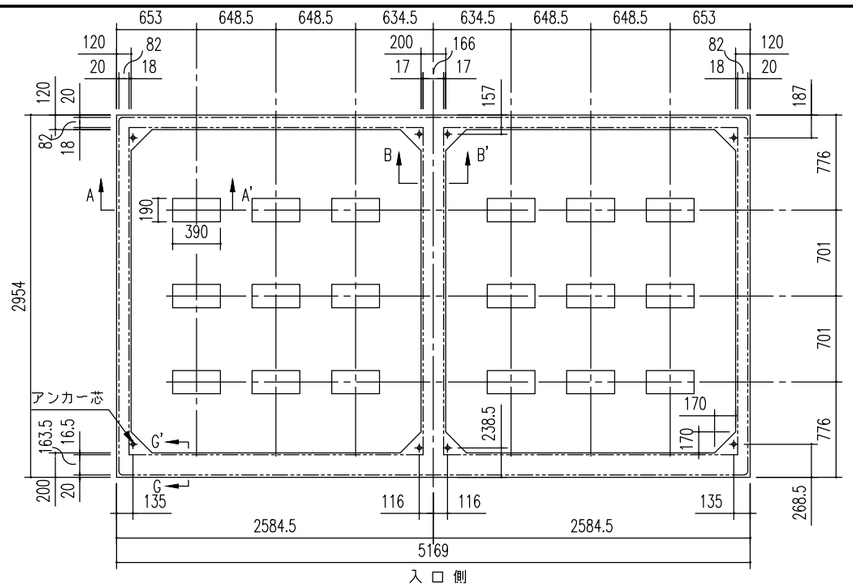

布基礎伏図（S＝1/50）

※内アンカーセット（オプション）別途必要

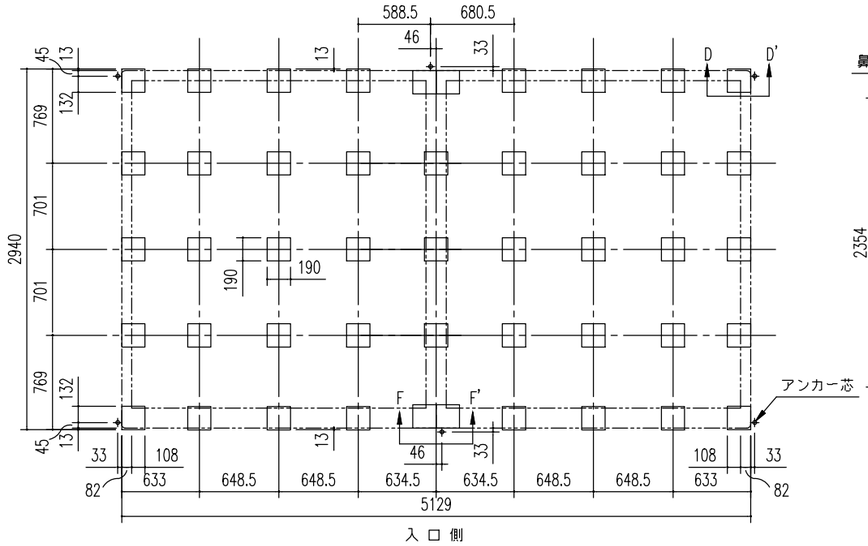

ブロック基礎伏図（S＝1/50）
（外アンカー用）

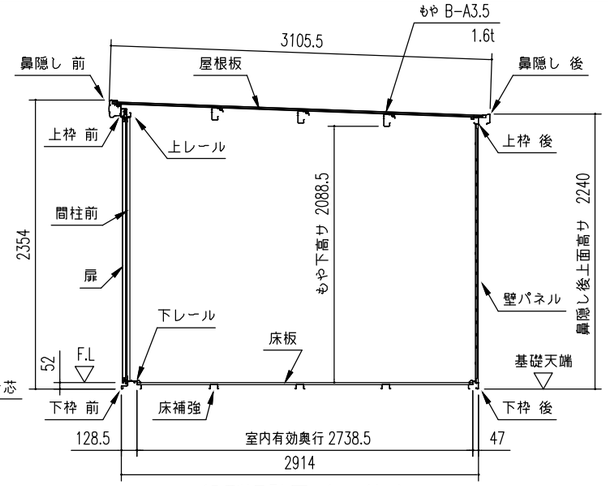

一般型矩計図（S＝1/50）

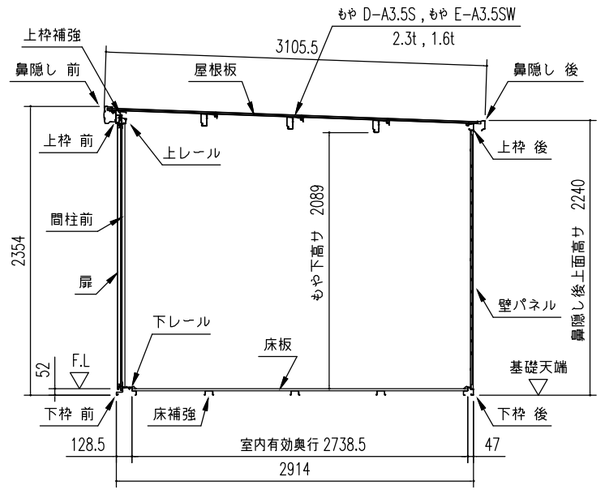

積雪型矩計図（S＝1/50）

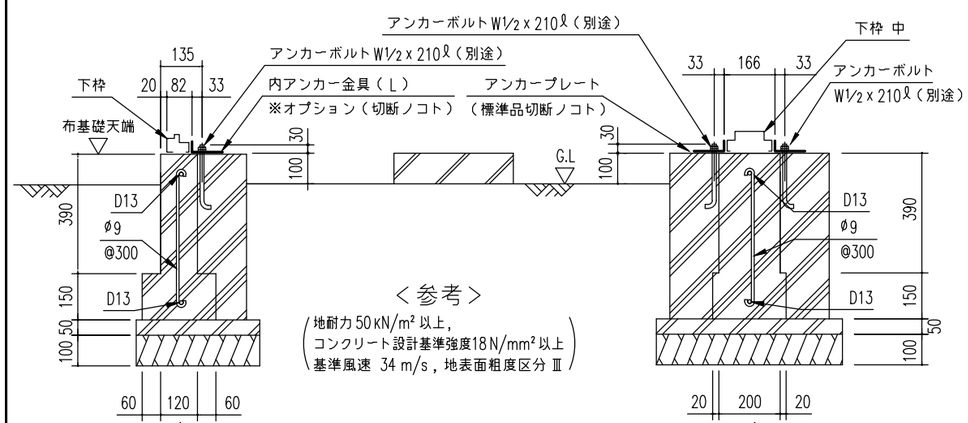

A ～ A'断面　　布基礎断面図例（S＝1/20）　　B ～ B'断面

注1）地耐力が50kN/m²未満（30kN/m²以上）の場合、底盤幅を300mmとし、
かつ補助筋を入れて下さい。
注2）寒冷地の場合、凍結深度等を考慮し、実情にあわせて設計して下さい。
注3）その他現地の実情にあわせて設計して下さい。

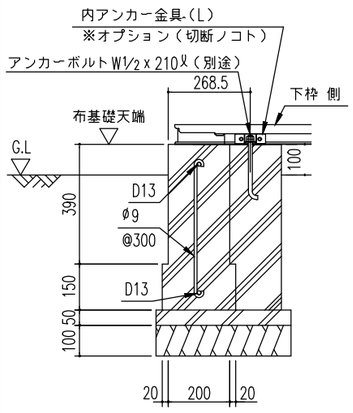

G ～ G'断面

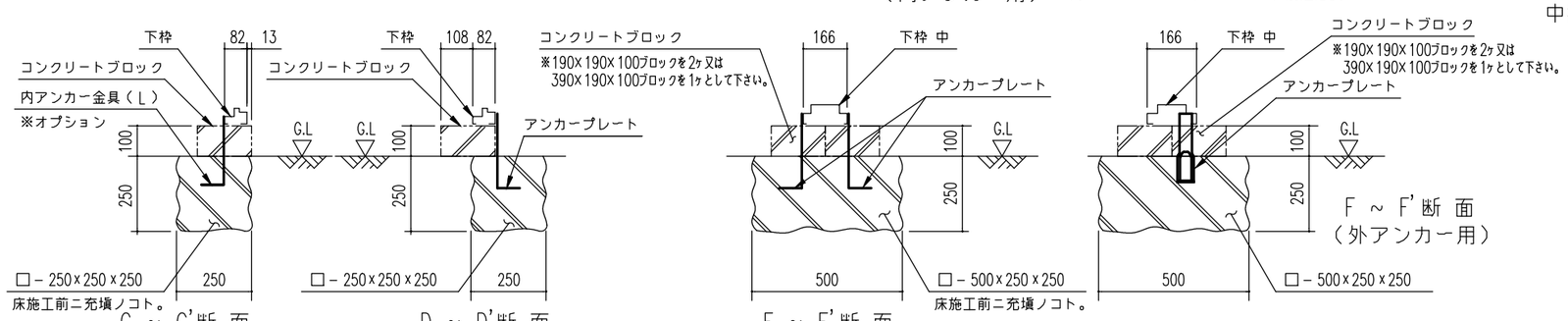

C ～ C'断面（内アンカー用）　D ～ D'断面（外アンカー用）　E ～ E'断面（内アンカー用）　F ～ F'断面（外アンカー用）

ブロック基礎断面図例（S＝1/20）

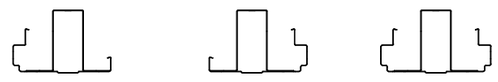

5129HL型　5129HR型　5129HW型

中柱 断面図（S＝1/10）

ブロック基礎伏図（S＝1/50）
（内アンカー用）※内アンカーセット（オプション）別途必要

名　称	ヨド物置 エルモ
機種名	LMD(S)-5129HL,5129HR,5129HW型

株式会社 ヨドコウ

＜LMD(S)−5129H_B_1Y.DXF＞