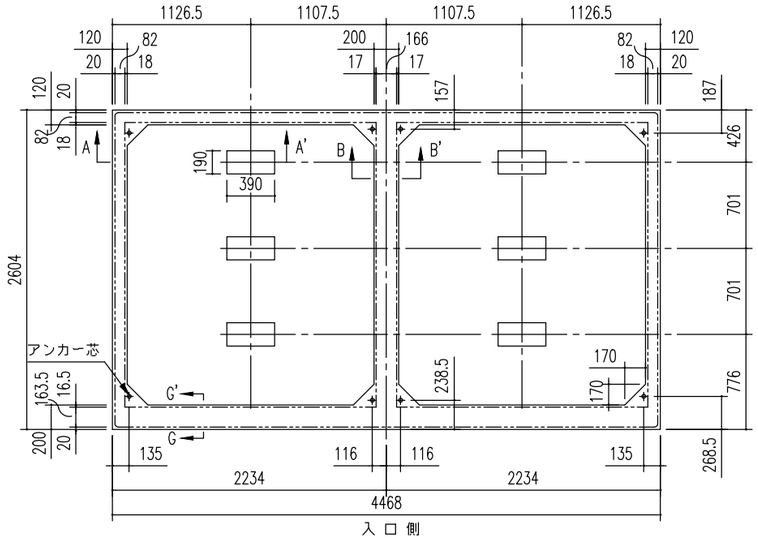

布基礎伏図（S＝1/50）

※内アンカーセット（オプション）別途必要

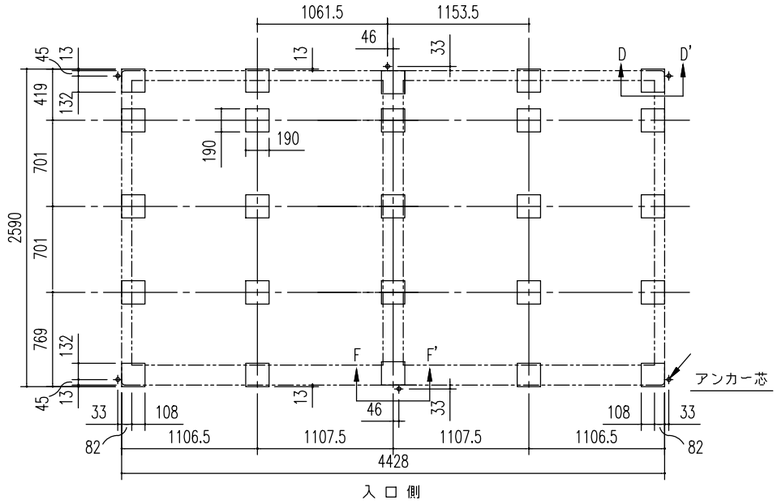

ブロック基礎伏図（S＝1/50）
（外アンカー用）

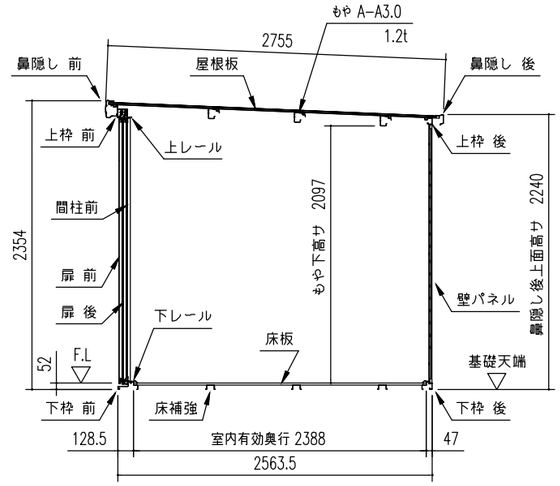

一般型矩計図（S＝1/50）

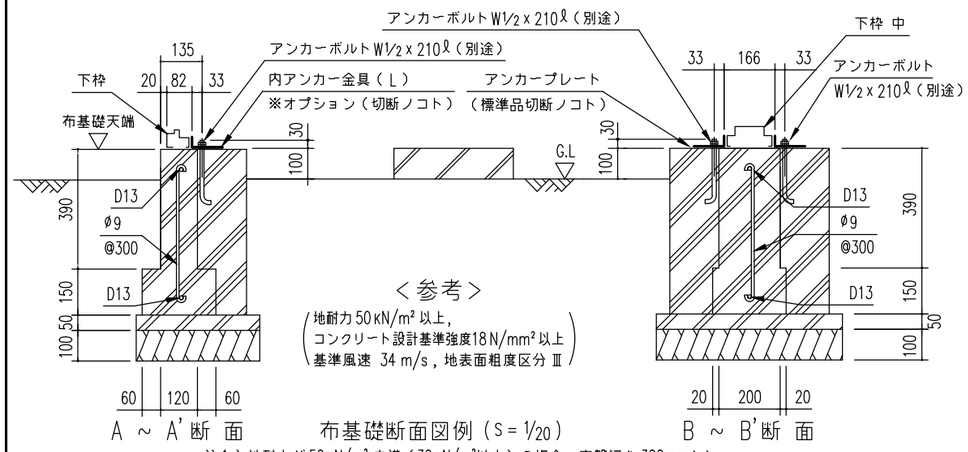

＜参考＞

（地耐力 50 kN/m² 以上，
コンクリート設計基準強度 18 N/mm² 以上
基準風速 34 m/s，地表面粗度区分 Ⅲ）

A ～ A'断 面　　布基礎断面図例（S＝1/20）　　B ～ B'断 面

注1）地耐力が 50 kN/m² 未満（30 kN/m²以上）の場合、底盤幅を 300mmとし、
かつ補助筋を入れて下さい。
注2）寒冷地の場合、凍結深度等を考慮し、実情にあわせて設計して下さい。
注3）その他現地の実情にあわせて設計して下さい。

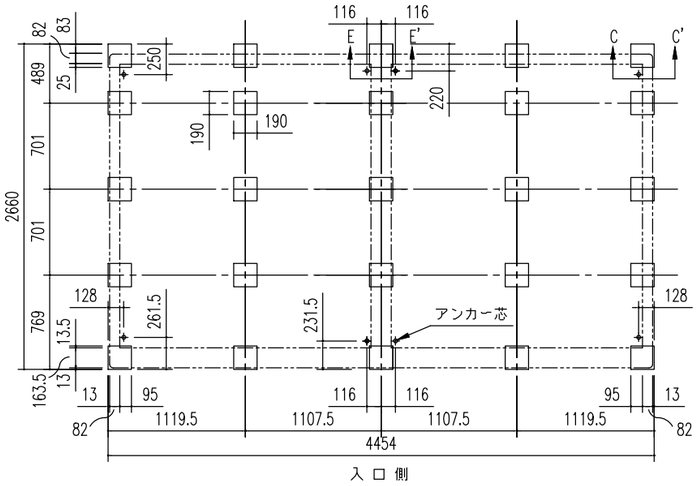

ブロック基礎伏図（S＝1/50）
（内アンカー用）

※内アンカーセット（オプション）別途必要

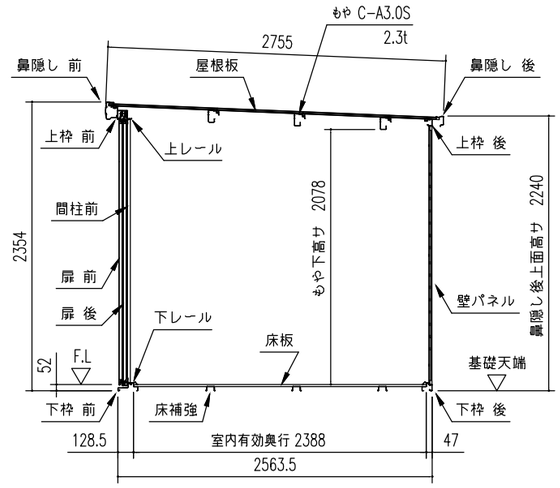

積雪型矩計図（S＝1/50）

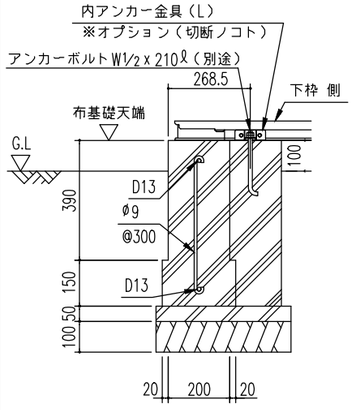

G ～ G'断 面

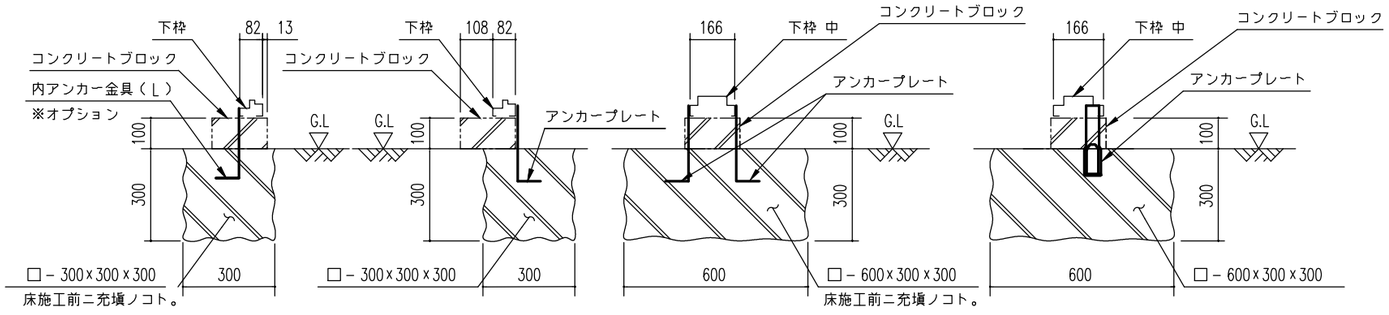

C ～ C'断 面（内アンカー用）　D ～ D'断 面（外アンカー用）　E ～ E'断 面（内アンカー用）　F ～ F'断 面（外アンカー用）

ブロック基礎断面図例（S＝1/20）

4425HL 型　4425HR型　4425HW型

中柱 断面図（S＝1/10）

名　称	ヨド物置 エルモ	株式会社 ヨドコウ
機種名	LMD(S)-4425HL,4425HR,4425HW 型	