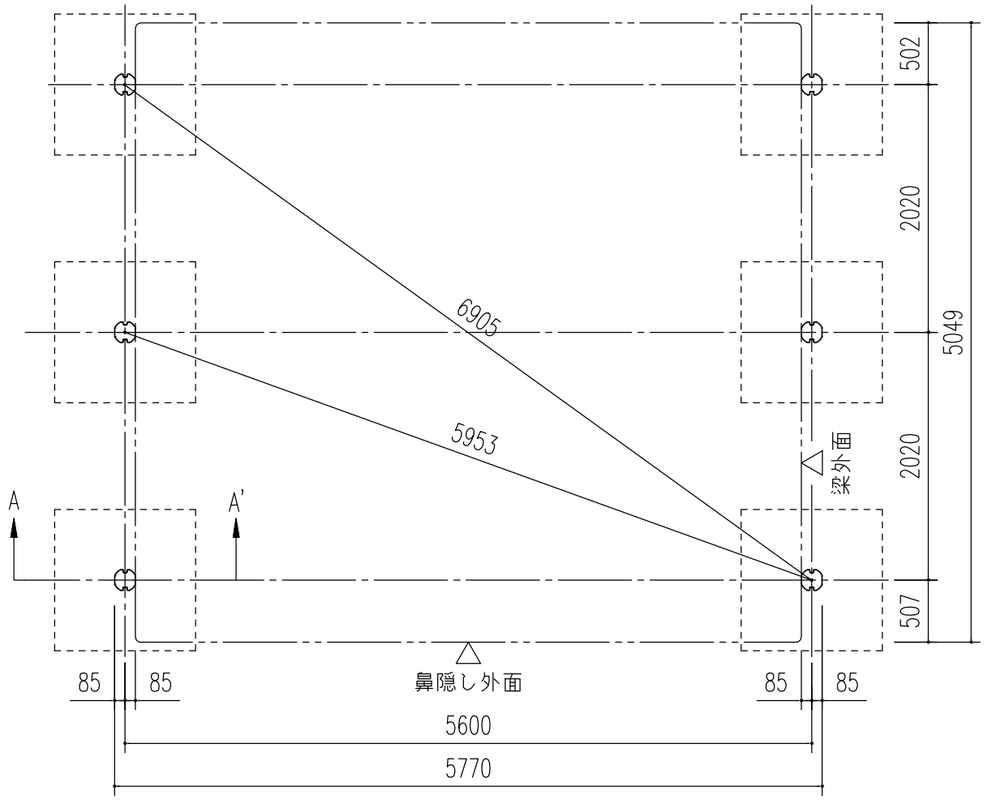

基 礎 伏 図 (S= 1/50)

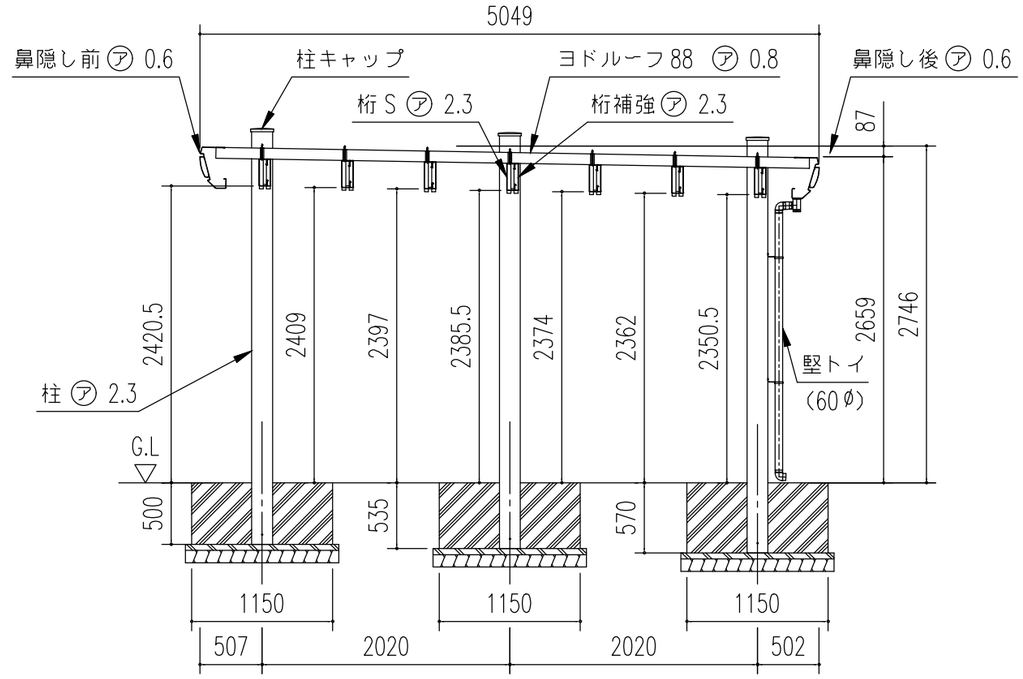

側 面 断 面 図 (S= 1/50)

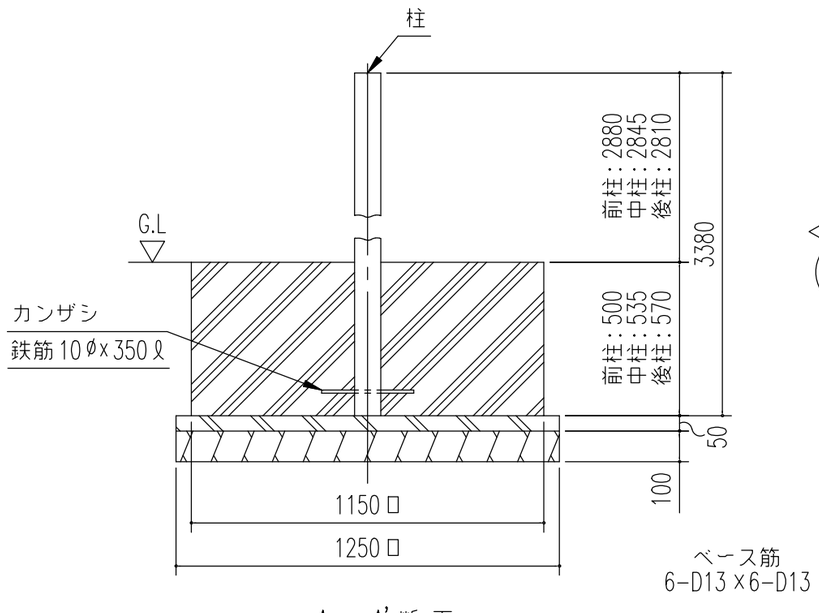

A ~ A' 断 面

基礎断面図 (S = 1/20)
<下記条件での参考図>
(地耐力 50 kN/m² 以上,コンクリート設計基準強度 18 N/mm² 以上
基準風速 34 m/s , 地表面粗度区分 Ⅲ)

注１）寒冷地の場合、凍結深度等を考慮し、実情に
あわせて設計して下さい。
注２）その他現地の実情にあわせて設計して下さい。

構造耐力上主要な部分の部材

部材表	形状	板厚	使用材料	有効細長比
柱	― 170 x 170	2.3mm	JIS G3312 塗装溶融亜鉛めっき鋼板 CGCC	94
桁S	― 220x66x25	2.3mm	JIS G3312 塗装溶融亜鉛めっき鋼板 CGCC	－
桁補強	― 220x29x45	2.3mm	JIS G3312 塗装溶融亜鉛めっき鋼板 CGCC	－
梁	― 337 x 80	1.6mm	JIS G3312 塗装溶融亜鉛めっき鋼板 CGCC	－

構造耐力上主要な部分以外の部材

部材表	形状	板厚	使用材料
屋根	ヨドルーフ 88	0.8mm	JIS G3322 塗装溶融55%アルミニウム－亜鉛合金めっき鋼板 CGLCC
鼻隠し	― 338 x 119	0.6mm	JIS G3312 塗装溶融亜鉛めっき鋼板 CGCC
鼻隠しコーナー	－	－	< ASA樹脂 >
竪トイ	－	1.1mm	< AAS樹脂 >
建築面積 22.62 m²/棟			(間口柱芯寸法) × (奥行柱芯寸法)

名 称	ヨドカーポ パワード	株式会社 ヨドコウ
機種名	KDAU-5650型 (1x1) <2/2>	