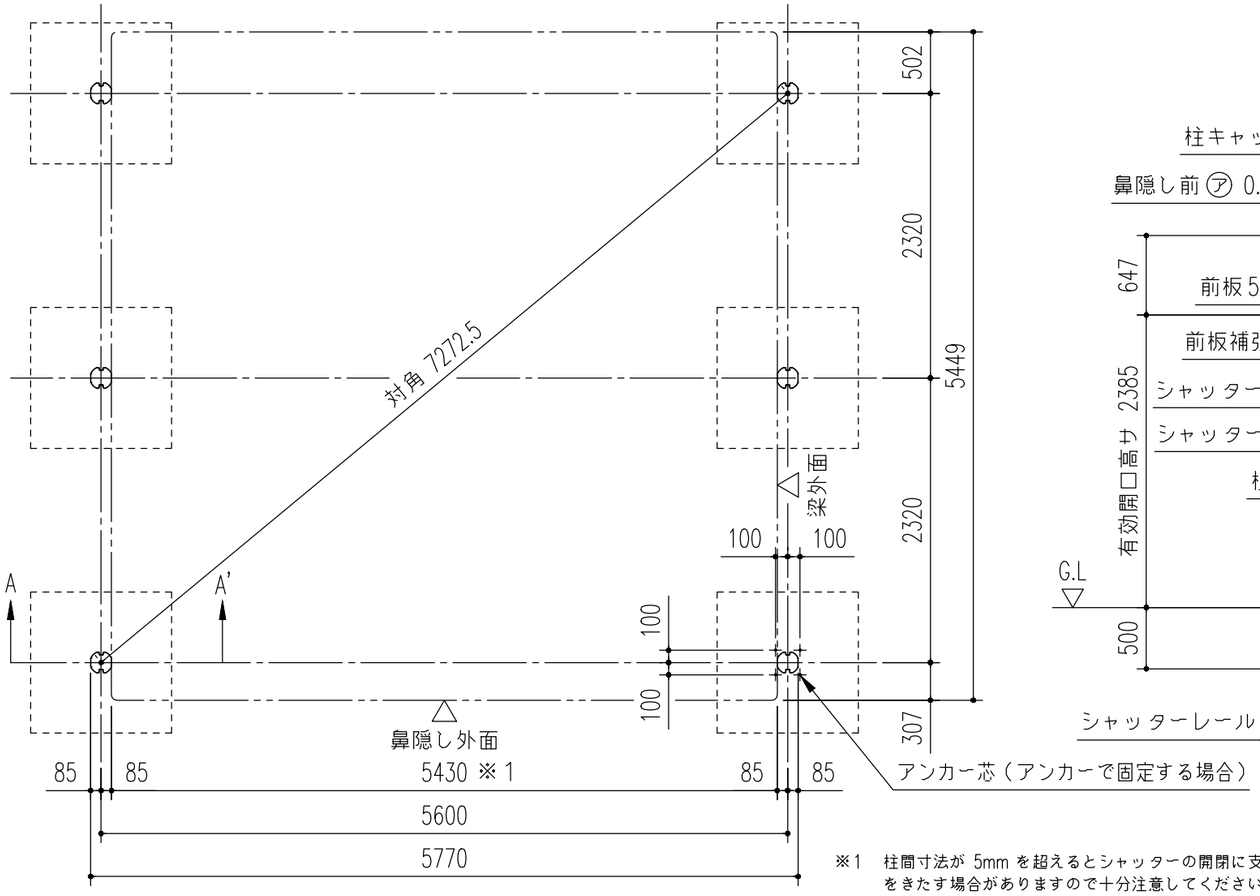

基 礎 伏 図 (S= 1/50)

※1　柱間寸法が 5mm を超えるとシャッターの開閉に支障をきたす場合がありますので十分注意してください。

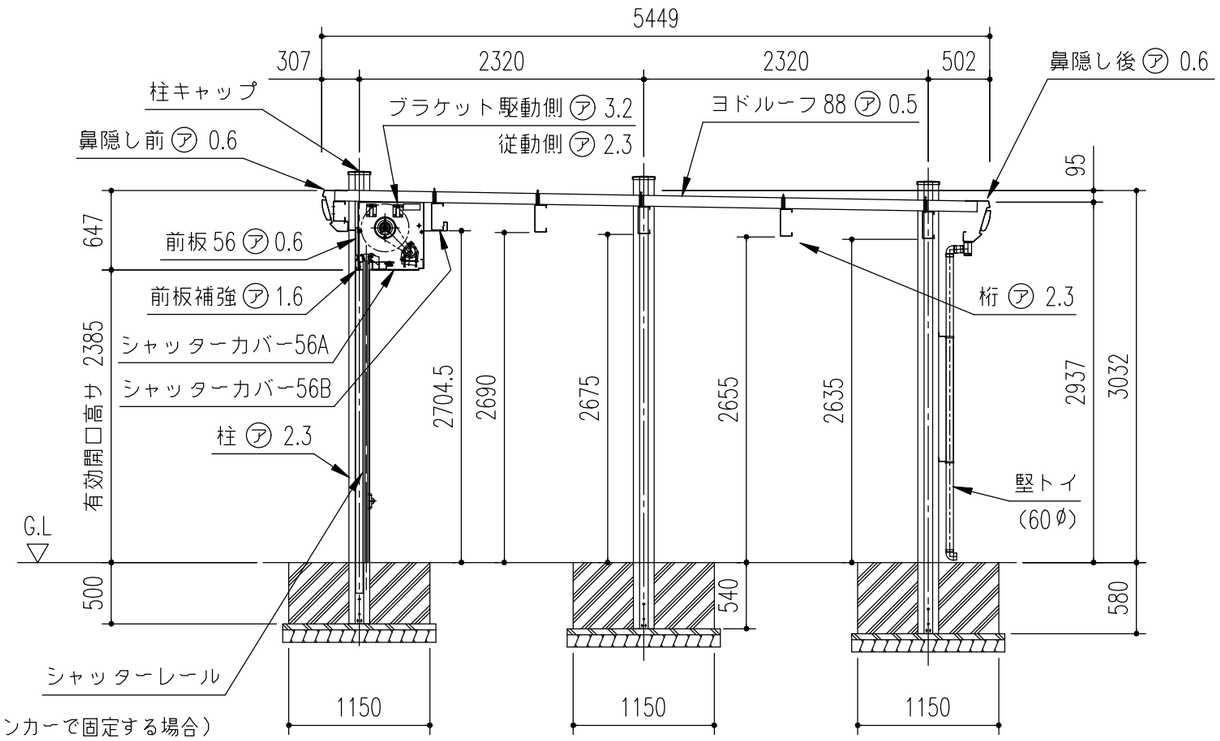

側 面 断 面 図 (S= 1/50)

構造耐力上主要な部分の部材

部材表	形状	板厚	使用材料	有効細長比
柱	― 170 x 170	2.3mm	JIS G3312 塗装溶融亜鉛めっき鋼板 CGCC	104
桁	― 220x96x25	2.3mm	JIS G3312 塗装溶融亜鉛めっき鋼板 CGCC	－
梁	― 337 x 80	1.6mm	JIS G3312 塗装溶融亜鉛めっき鋼板 CGCC	－
前桁	― 160x96x25	2.3mm	JIS G3312 塗装溶融亜鉛めっき鋼板 CGCC	－

構造耐力上主要な部分以外の部材

部材表	形状	板厚	使用材料
屋根	ヨドルーフ　88	0.5mm	JIS G3322 塗装溶融55%アルミニウム－亜鉛合金めっき鋼板 CGLCC
袖柱	― 70 x 80	1.6mm	JIS G3312 塗装溶融亜鉛めっき鋼板 CGCC
袖柱カバー56	― 67 x 185	1.6mm	JIS G3312 塗装溶融亜鉛めっき鋼板 CGCC
レール補強56	― 58.4 x 130	1.6mm	JIS G3312 塗装溶融亜鉛めっき鋼板 CGCC
前板56	― 389 x 130	0.6mm	JIS G3312 塗装溶融亜鉛めっき鋼板 CGCC
パイプスラット	― 16ø	－	SUS304
シャッターカバー 56A	― 233 x 375.5	0.6mm	JIS G3312 塗装溶融亜鉛めっき鋼板 CGCC
シャッターカバー 56B	― 85.5 x 434.5	0.6mm	JIS G3312 塗装溶融亜鉛めっき鋼板 CGCC
前板補強	― 117 x 50	1.6mm	JIS G3312 塗装溶融亜鉛めっき鋼板 CGCC
鼻隠し	― 338 x 119	0.6mm	JIS G3312 塗装溶融亜鉛めっき鋼板 CGCC
竪トイ	－	1.1mm	< AAS樹脂 >
建築面積 25.99 m²/棟			（間口柱芯寸法）×（奥行柱芯寸法）

基礎断面図（ S = 1/20）

<下記条件での参考図>

（地耐力 50kN/m² 以上,コンクリート設計基準強度 18N/mm²以上
基準風速 34 m/s , 地表面粗度区分 Ⅲ）

注１）寒冷地の場合、凍結深度等を考慮し、実情にあわせて設計して下さい。
注２）その他現地の実情にあわせて設計して下さい。
注３）前後で埋め込み深さが異なりますので注意して下さい。

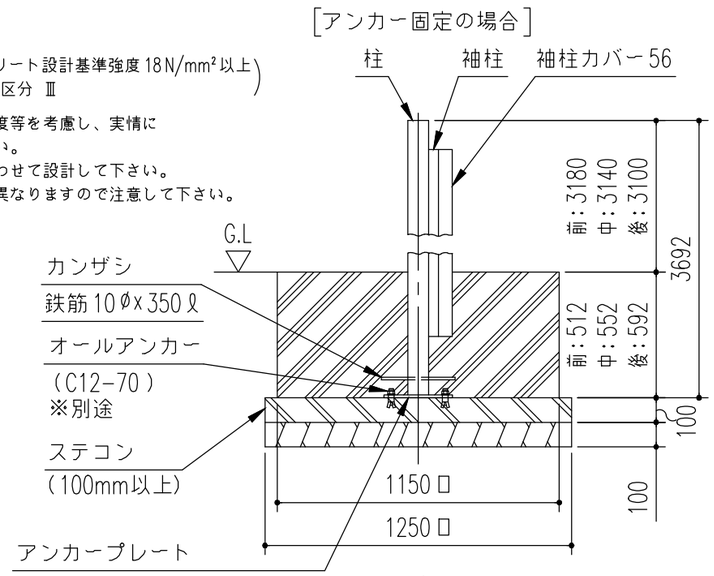

A ～ A' 断 面

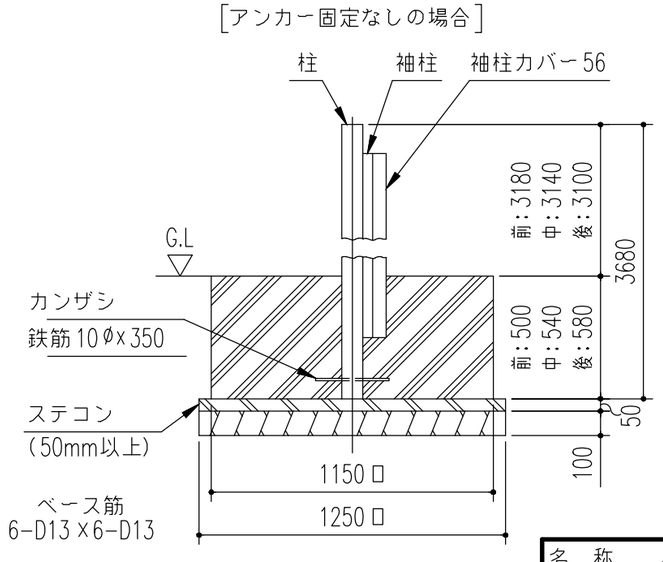

A ～ A' 断 面

名　称	ヨドカーポ PSパワード
機種名	KDAG-5654 PS型 <2/2>

株式会社 ヨドコウ

< KDAG-5654PS_B_0Y.DXF >