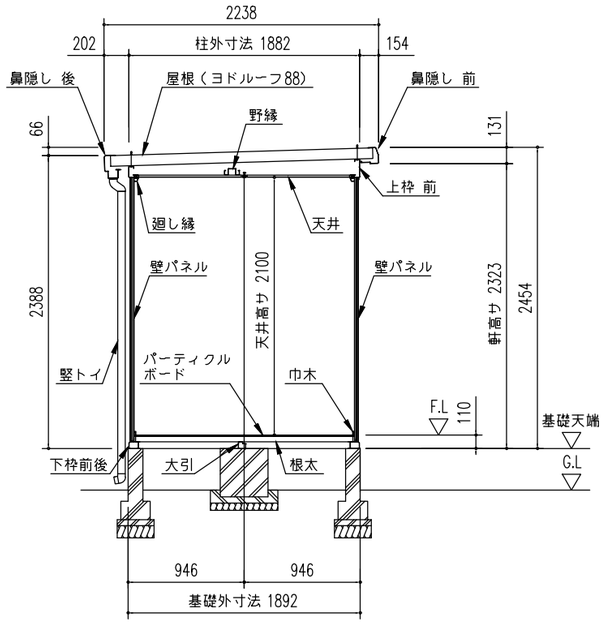

側面断面図 （S=1/50）

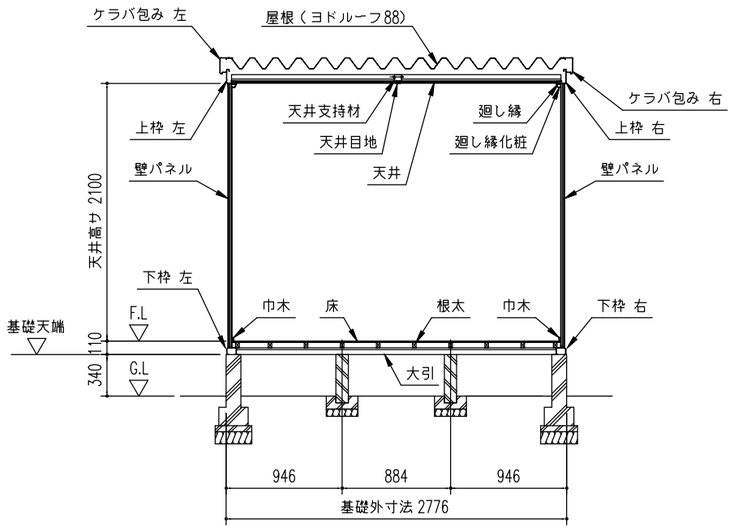

正面断面図 （S=1/50）

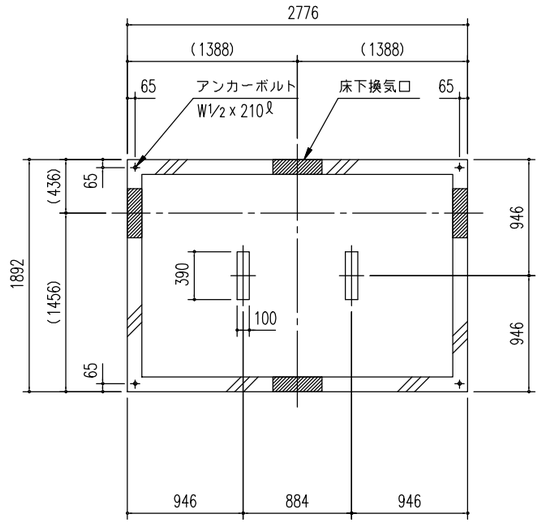

㊀

基 礎 図 （S=1/50）

構造耐力上主要な部分の部材

部材表	形状	板厚	使用材料	有効細長比
隅柱	― 46.5 x 46.5	1.0+2.3mm	JIS G3322 塗装溶融55%アルミニウム－亜鉛合金めっき鋼板 CGLCC JIS G3312 塗装溶融亜鉛めっき鋼板 CGCC	137
上枠前	― 140 x 41	1.0mm	JIS G3322 塗装溶融55%アルミニウム－亜鉛合金めっき鋼板 CGLCC	－
上枠後	― 85 x 41	1.0mm	JIS G3322 塗装溶融55%アルミニウム－亜鉛合金めっき鋼板 CGLCC	－
上枠左右	― 85 x 41	1.0mm	JIS G3322 塗装溶融55%アルミニウム－亜鉛合金めっき鋼板 CGLCC	－
ブレース	―	7.0ø	JIS G3101 一般構造用圧延鋼材 SS400	－
ターンバックル	―	7.0ø用	JIS A5541 建築用ターンバックル胴 STKM	－
アンカープレート	―	4.5mm	JIS G3101 一般構造用圧延鋼材 SS400	－

構造耐力上主要な部分以外の部材

部材表	形状	板厚	使用材料
屋根	ヨドルーフ88 4mm発泡ポリエチレン貼り	0.5mm	JIS G3322 塗装溶融55%アルミニウム－亜鉛合金めっき鋼板 CGLCC
下枠	77 x 55	1.0mm	JIS G3322 塗装溶融55%アルミニウム－亜鉛合金めっき鋼板 CGLCC
大引	55 x 60	1.2mm	JIS G3322 塗装溶融55%アルミニウム－亜鉛合金めっき鋼板 CGLCC
根太	43 x 30	－	南洋材（アピトン）
床	－	12mm	パーティクルボード
壁（内壁）	－	32mm	繊維板
壁（芯材）	－	32mm	発泡ポリウレタンフォーム
壁（外壁）	－	32mm	JIS G3322 塗装溶融55%アルミニウム－亜鉛合金めっき鋼板 CGLCC
壁（間柱）	― 42.7 x 27	1.2mm	JIS G3321 溶融55%アルミニウム－亜鉛合金めっき鋼板 SGLCC
鼻隠し・トイ	－	0.6mm	JIS G3322 塗装溶融55%アルミニウム－亜鉛合金めっき鋼板 CGLCC
鼻隠しコーナー	－	－	＜ASA樹脂＞
天井	－	16.5mm	プリント合板 ⑦ 2.5mm 補強材 ⑦ 14mm
竪トイ	60ø	－	塩ビ樹脂
フラッシュドア（表面）	－	30mm	JIS G3322 塗装溶融55%アルミニウム－亜鉛合金めっき鋼板 CGLCC
フラッシュドア（芯材）	－	30mm	ペーパーハニカム
フラッシュドア（裏面）	－	30mm	JIS G3322 塗装溶融55%アルミニウム－亜鉛合金めっき鋼板 CGLCC
小窓	－	－	アルミサッシ

＜参考＞

◦ 基礎断面図（S = 1/20）

（地耐力 50 kN/m² 以上，コンクリート設計基準強度18 N/mm² 以上
基準風速 34 m/s，地表面粗度区分 Ⅲ）

アンカーボルトの止結は、ダブルナット等の戻り止めを施す事。

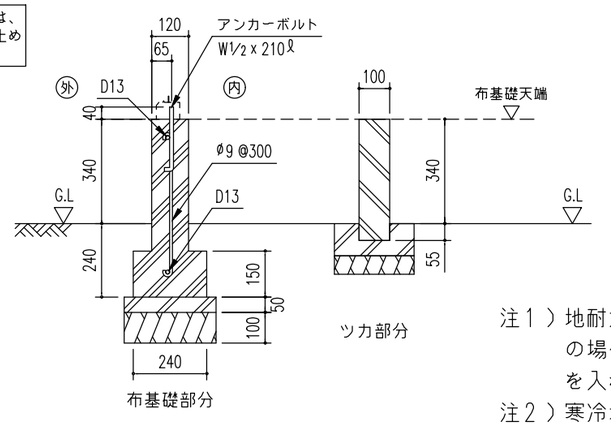

注１）地耐力が 50 kN/m² 未満（30 kN/m²以上）の場合、底盤幅を300mmとし、かつ補助筋を入れて下さい。

注２）寒冷地の場合、凍結深度等を考慮し、実情にあわせて設計して下さい。

注３）その他現地の実情にあわせて設計して下さい。

YHN－30 型（３畳）
建築面積 4.95 m²（1.50坪）

名 称	ヨドハウス Nタイプ
機種名	YHN － 30 型（３畳）

株式会社 ヨドコウ

＜YHN－30_B_4Y.DXF＞