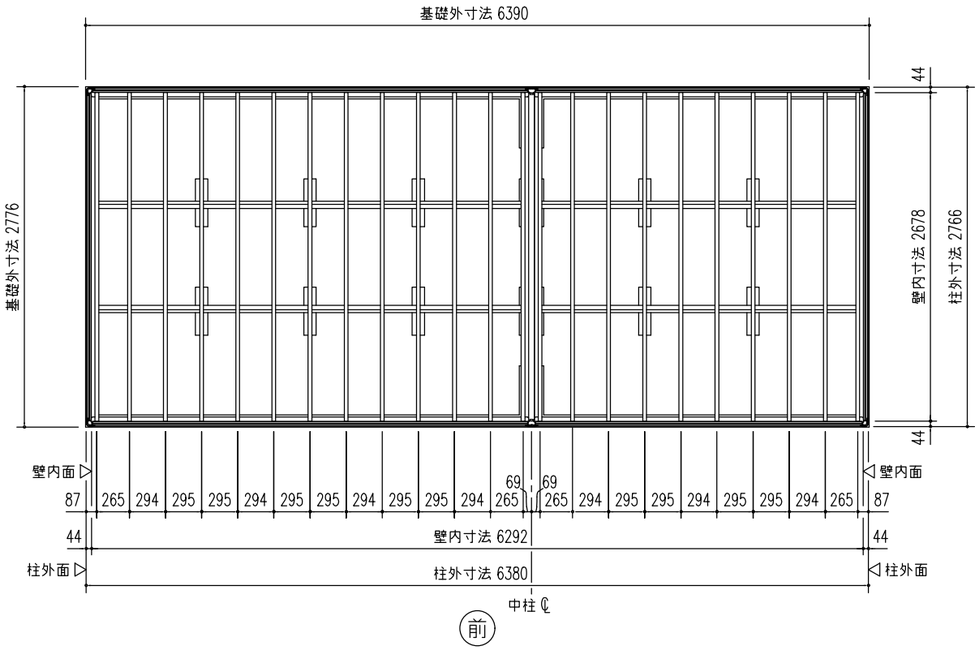

床　伏　図　(S=1/50)

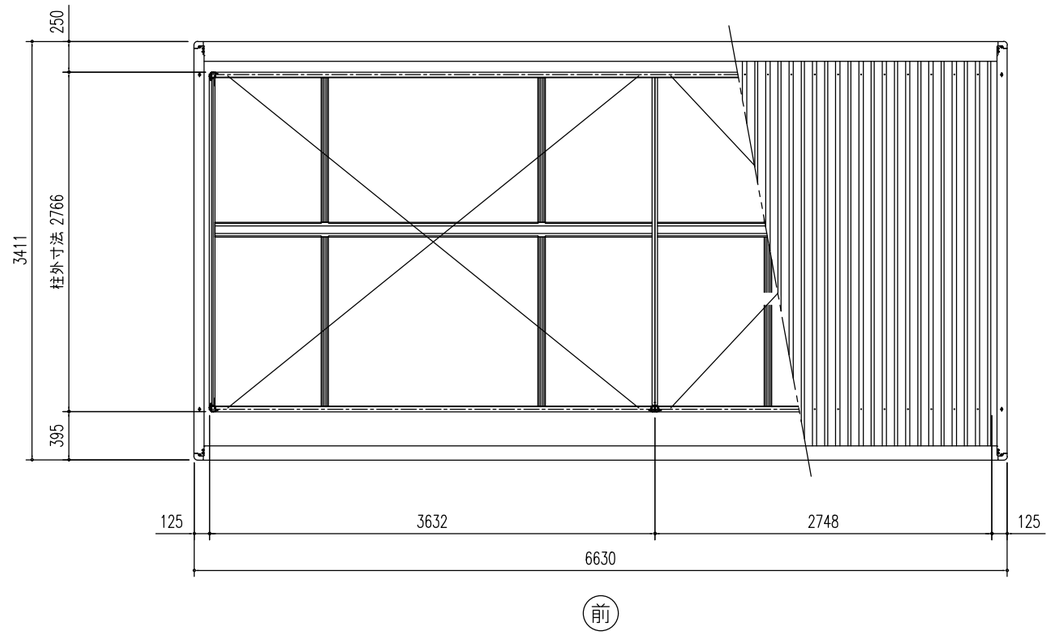

小 屋 伏 せ 図 (S=1/50)

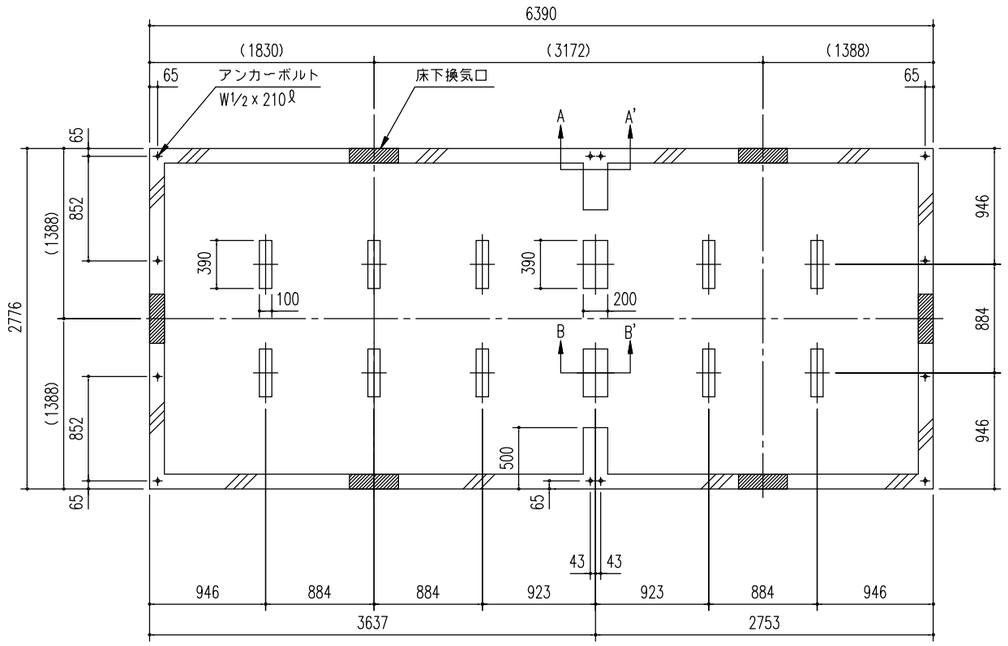

基　礎　図　(S=1/50)

＜参考＞

◦基礎断面図（S＝1/20）

（地耐力 50 kN/m² 以上,コンクリート設計基準強度18 N/mm² 以上
基準風速　34 m/s，地表面粗度区分　Ⅲ）

アンカーボルトの止結は、ダブルナット等の戻り止めを施す事。

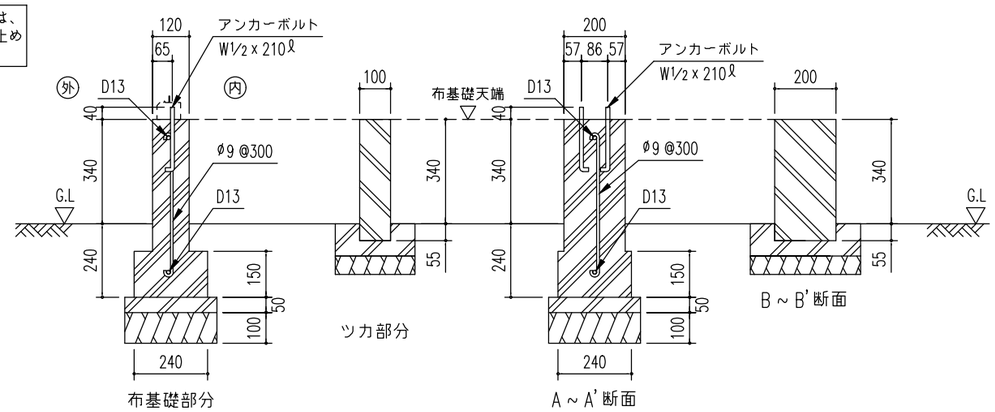

注１）地耐力が 50 kN/m² 未満（30 kN/m²以上）の場合、底盤幅を300mmとし、かつ補助筋を入れて下さい。
注２）寒冷地の場合、凍結深度等を考慮し、実情にあわせて設計して下さい。
注３）その他現地の実情にあわせて設計して下さい。

名　称	ヨドハウス Fタイプ	株式会社 ヨドコウ
機種名	YHF － 3515 型（10.5畳）	