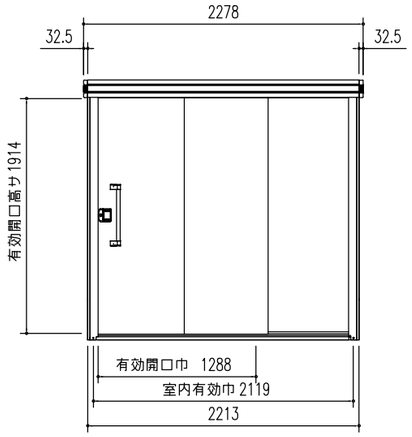

正 面 立 面 図（S＝1/50）

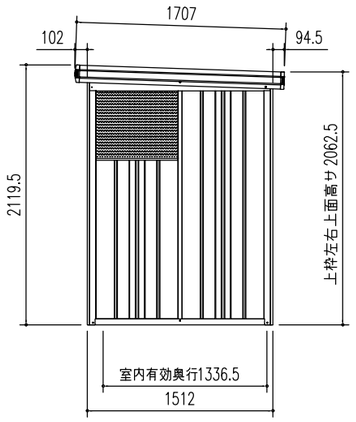

側 面 立 面 図（S＝1/50）

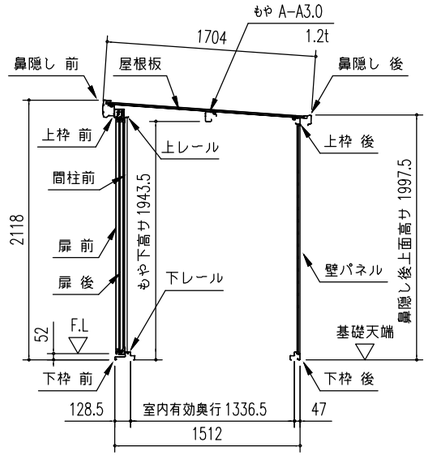

一般型矩計図（S＝1/50）

部　材　名	厚さ(m/m)	材　　質
屋 根 板	0.4	JIS G3322 塗装溶融55%アルミニウム－亜鉛合金めっき鋼板 CGLCC
<一般型>もや A-A3.0	1.2	JIS G3322 塗装溶融55%アルミニウム－亜鉛合金めっき鋼板 CGLCC
<積雪型>もや C-A3.0S	2.3	JIS G3312 塗装溶融亜鉛めっき鋼板 CGCC
下枠前（側・後）	1.2(1.0)	JIS G3322 塗装溶融55%アルミニウム－亜鉛合金めっき鋼板 CGLCC
上 枠 前（後）	1.0(0.8)	JIS G3322 塗装溶融55%アルミニウム－亜鉛合金めっき鋼板 CGLCC
上 枠 左,右	0.6	JIS G3322 塗装溶融55%アルミニウム－亜鉛合金めっき鋼板 CGLCC (サートンカラー)
上レール	1.2	アルミニウム合金押出形材
下レール	0.8	JIS G3322 塗装溶融55%アルミニウム－亜鉛合金めっき鋼板 CGLCC
鼻 隠 し 前	0.5	JIS G3322 塗装溶融55%アルミニウム－亜鉛合金めっき鋼板 CGLCC (サートンカラー)
鼻 隠 し 後	0.5	JIS G3322 塗装溶融55%アルミニウム－亜鉛合金めっき鋼板 CGLCC
柱	0.8	JIS G3322 塗装溶融55%アルミニウム－亜鉛合金めっき鋼板 CGLCC
扉	0.6	JIS G3322 塗装溶融55%アルミニウム－亜鉛合金めっき鋼板 CGLCC
壁 パ ネ ル	0.5	JIS G3322 塗装溶融55%アルミニウム－亜鉛合金めっき鋼板 CGLCC
袖　壁	0.5	JIS G3322 塗装溶融55%アルミニウム－亜鉛合金めっき鋼板 CGLCC
間　柱	1.0	JIS G3322 塗装溶融55%アルミニウム－亜鉛合金めっき鋼板 CGLCC
内アンカー金具（L）	2.3	JIS G3312 塗装溶融亜鉛めっき鋼板 CGCC
内アンカー金具（A）	2.3	JIS G3302 溶融亜鉛めっき鋼板 SGHC

部　材　名	サイズ（巾×高サ）
扉 前　L-A	716 × 1938
扉 後　L-A	716 × 1938
壁パネル　L-A	670 × 1870
袖 壁　L-A	670 × 1909

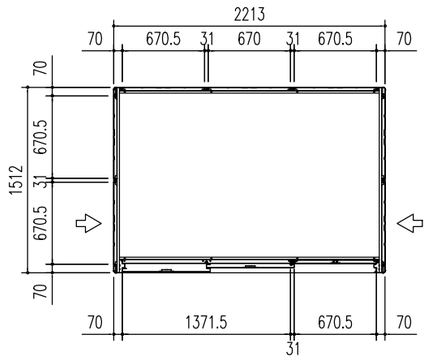

平　面　図（S＝1/50）

⇦マークの壁パネルは上部にパンチングパネルを使用

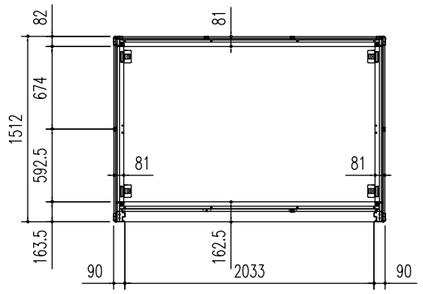

床　伏　図（S＝1/50）

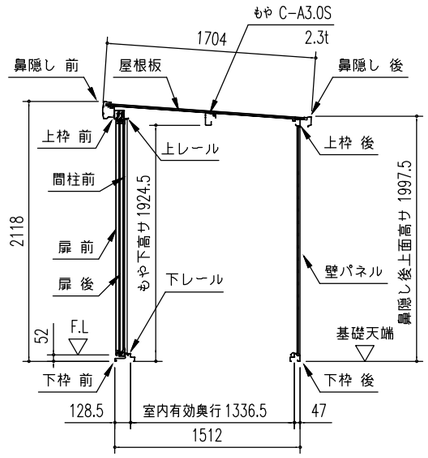

積雪型矩計図（S＝1/50）

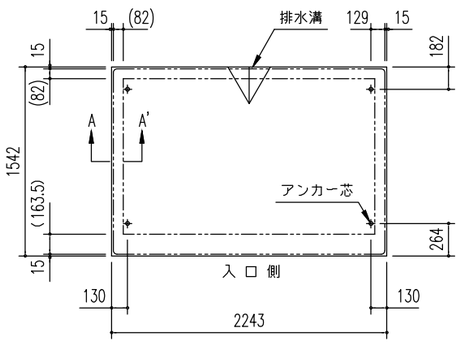

土 間 基 礎 伏 図（S＝1/50）

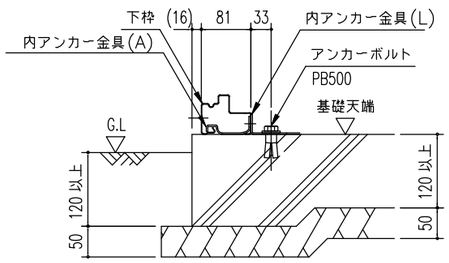

A ～ A' 断 面

土間基礎断面図例（S＝1/10）

注１）寒冷地の場合、凍結深度等を考慮し、実情にあわせて設計して下さい。
注２）その他現地の実情にあわせて設計して下さい。

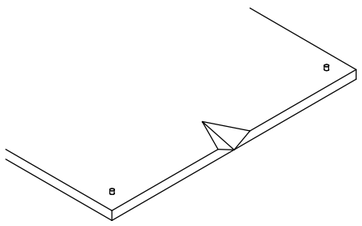

土間基礎排水溝施工例

（注）排水方法は、現場の実状にあわせて設計してください。

名　称	ヨド物置　エルモ	株式会社 淀川製鋼所
機種名	LMD(S)-2215DP型	