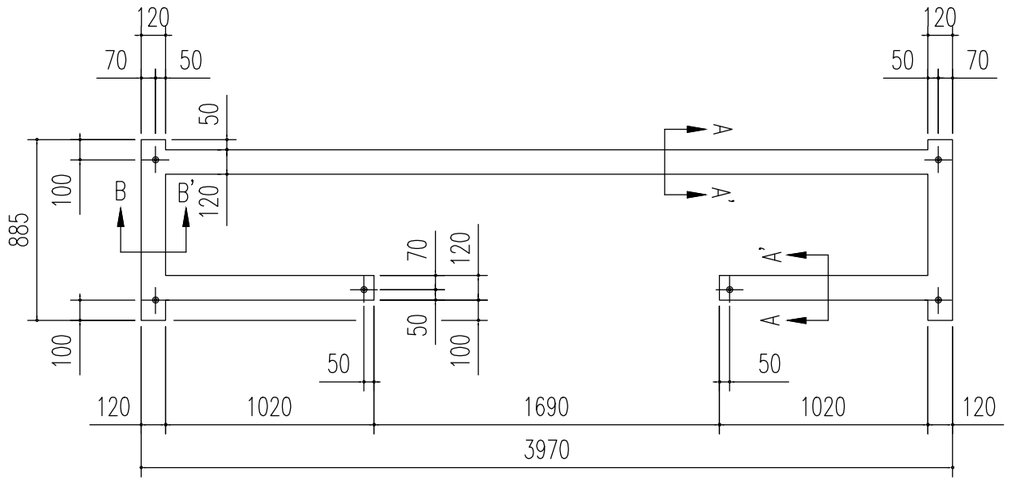

基 礎 伏 図　縮尺 ＝1/30

注１）地耐力が 50 kN/m² 未満（30 kN/m²以上）
　　の場合、底盤幅を300mmとし、かつ補助筋
　　を入れて下さい。
注２）寒冷地の場合、凍結深度等を考慮し、実情に
　　あわせて設計して下さい。
注３）その他現地の実情にあわせて設計して下さい。

◦ 基礎断面図（S＝1/10）

（地耐力 50 kN/m² 以上,コンクリート設計基準強度18 N/mm²以上
基準風速 34 m/s，地表面粗度区分 Ⅲ）
＜上記条件での参考図です。＞

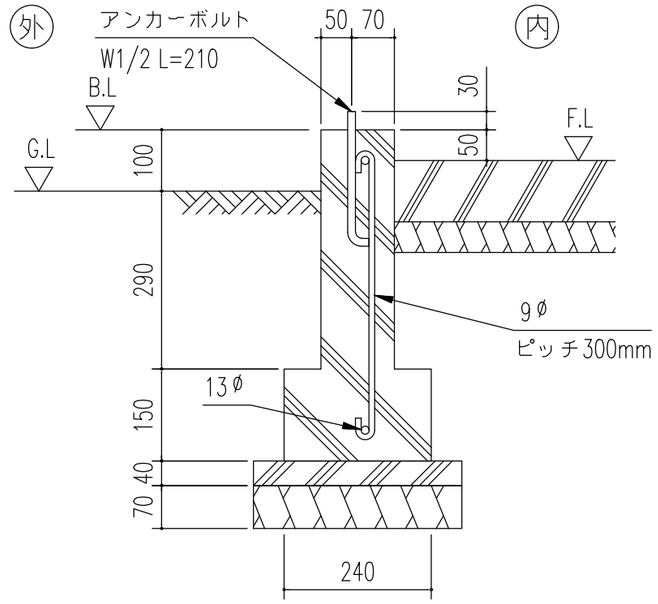

A～A' 断面
＜前面、後面　壁部分＞

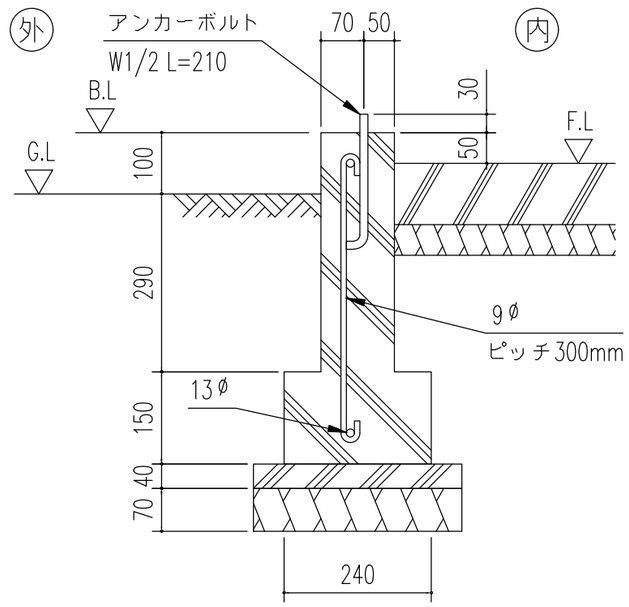

B～B' 断面
＜側面　壁部分＞

備考	名称　集合住宅用ヨドコウ ダストピット DPHS-3908	図面名　基礎伏図 基礎詳細図	縮尺 1/30,1/10	製図	検図	日付 ・ ・	図面No.	株式会社 ヨドコウ

＜DPHS-3908_C_0Y.DXF＞