集合住宅用 ヨドコウダストピット　DPH-3114

床面積： 4.65 m²（ 1.41坪）

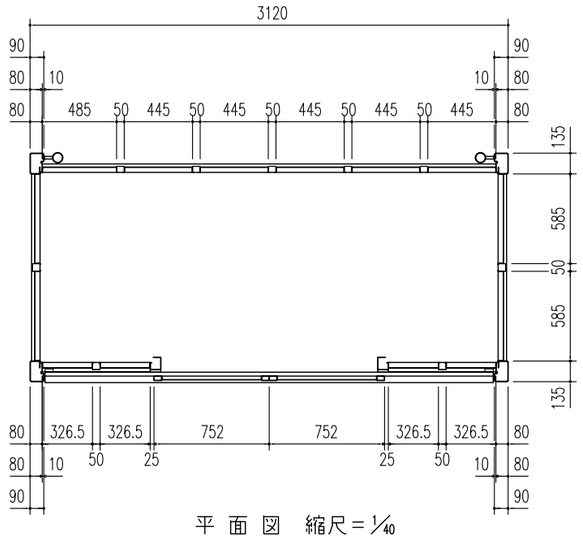


平 面 図　縮尺＝1/40

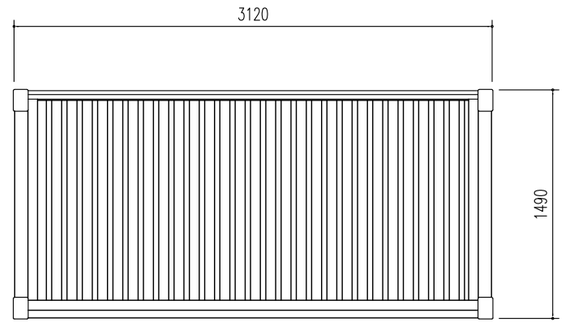


屋 根 伏 図　縮尺＝1/40

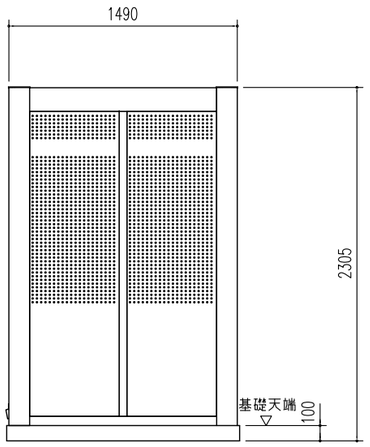


側 面 立 面 図　縮尺＝1/40

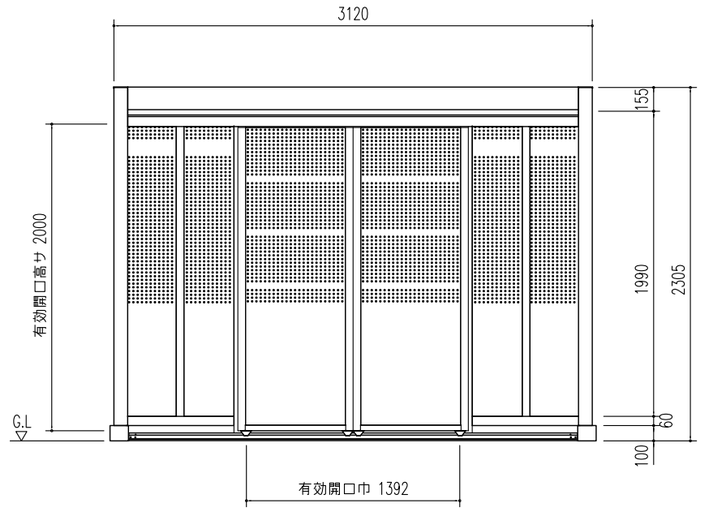


正 面 立 面 図　縮尺＝1/40

| 備考 | 名称 集合住宅用ヨドコウ ダストピット DPH-3114 | 図面名 平面図 屋根伏図 立面図 | 縮尺 1/40 | 製図 | 検図 | 日付 ・ ・ | 図面No. | 株式会社 淀川製鋼所 |
|---|---|---|---|---|---|---|---|---|