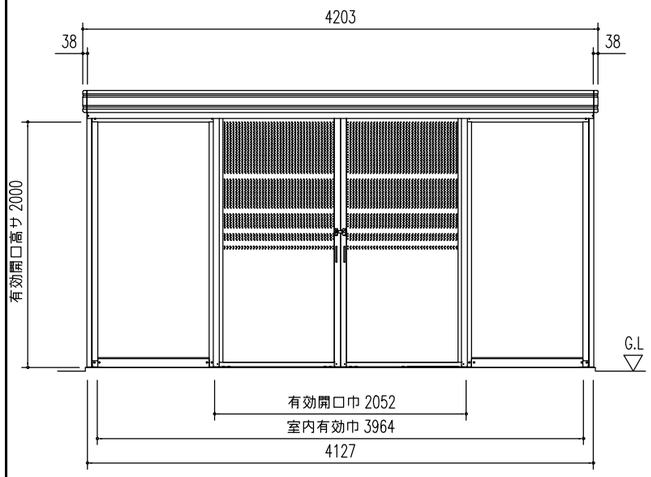

正 面 立 面 図（S = 1/50）

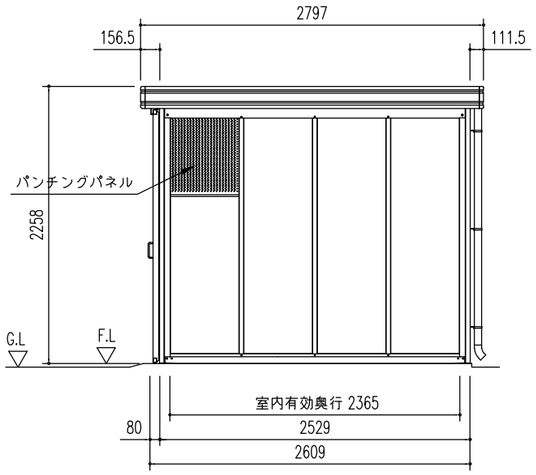

側 面 立 面 図（S = 1/50）

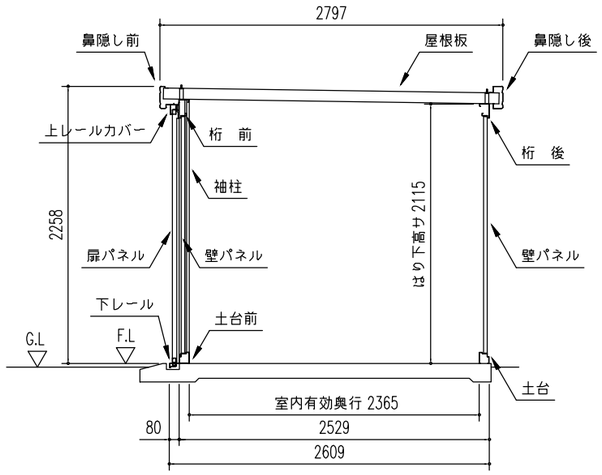

矩 計 図（S = 1/50）

部 材 名	厚さ(m/m)	材 質
屋 根 板	0.5	JIS G3322 塗装溶融55%アルミニウム－亜鉛合金めっき鋼板 CGLCC
桁 前 ，後	1.6	JIS G3312 塗装溶融亜鉛めっき鋼板 CGCC
土 台	1.0	ステンレス（SUS304）
鼻隠し前、後	0.6	JIS G3322 塗装溶融55%アルミニウム－亜鉛合金めっき鋼板 CGLCC
けらば	0.6	JIS G3322 塗装溶融55%アルミニウム－亜鉛合金めっき鋼板 CGLCC
柱	1.6	JIS G3312 塗装溶融亜鉛めっき鋼板 CGCC
袖 柱	1.2	JIS G3322 塗装溶融55%アルミニウム－亜鉛合金めっき鋼板 CGLCC
間 柱	1.0	JIS G3322 塗装溶融55%アルミニウム－亜鉛合金めっき鋼板 CGLCC
扉 パ ネ ル	0.8	JIS G3312 塗装溶融亜鉛めっき鋼板 CGCC ＋ 後塗装
壁 パ ネ ル	0.7	JIS G3322 塗装溶融55%アルミニウム－亜鉛合金めっき鋼板 CGLCC
パンチングパネル	0.8	JIS G3312 塗装溶融亜鉛めっき鋼板 CGCC ＋ 後塗装
竪トイ	60ø×1.1	P.V.C.
アンカープレート	6.0	JIS G3101 一般構造用圧延鋼材 SS400

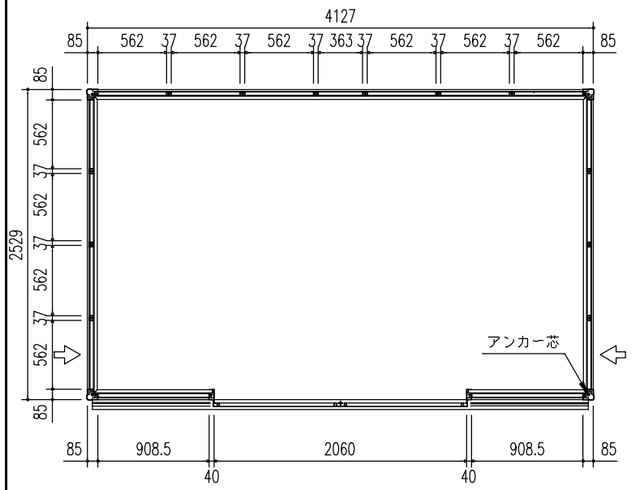

平 面 図（S = 1/50）

⇦マークの壁パネルは上部にパンチングパネルを使用

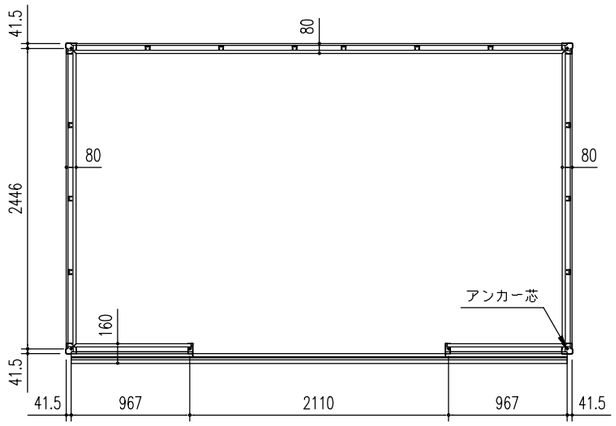

床 伏 図（S = 1/50）

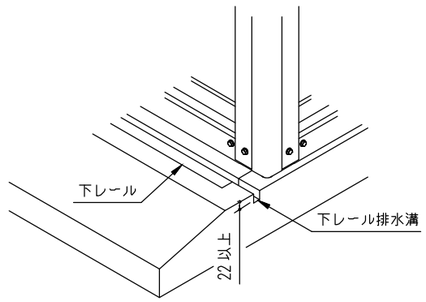

下レール排水施行例

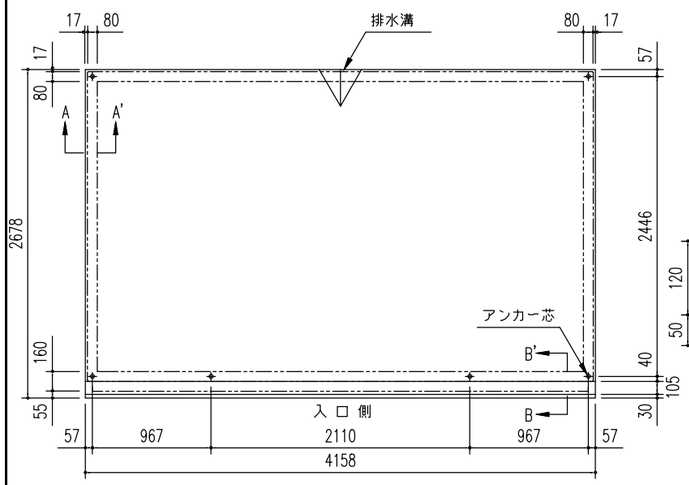

土 間 基 礎 伏 図（S = 1/50）

◦土間基礎断面図 （S = 1/10）

（地耐力 50 kN/m² 以上,コンクリート設計基準強度18 N/mm²以上
基準風速 34 m/s , 地表面粗度区分 Ⅲ）

＜上記条件での参考図です。＞

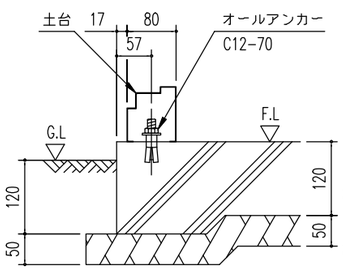

A ～ A'断 面

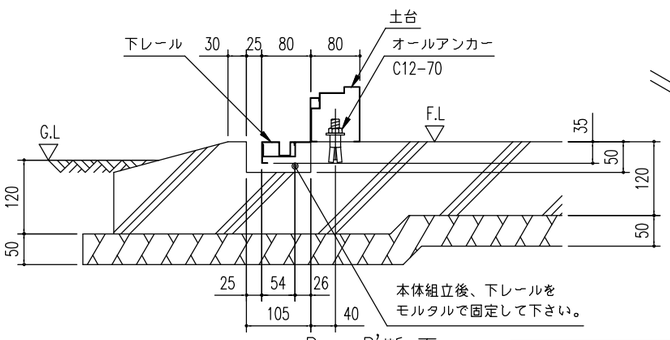

B ～ B'断 面

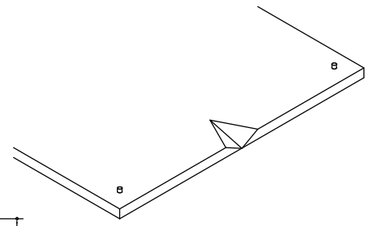

土間基礎排水施工例

（注）排水方法は、現場の実状に
あわせて設計してください。

建築面積 10.03 m²（3.04 坪）

注１）寒冷地の場合、凍結深度等を考慮し、実情に
あわせて設計して下さい。
注２）その他現地の実情にあわせて設計して下さい。

名 称	ダストピット F タイプ	株式会社 淀川製鋼所
機種名	DPF－4125 型	

＜DPF－4125_0.DXF＞