VGCU-265959H型　単棟

| 建築面積 | 30.78m² （9.32坪） | （間口柱芯寸法）×（奥行柱芯寸法） |
|---|---|---|

構造耐力上主要な部分の部材

| 部　材　名 | 形　状 | 板　厚 | 使用材料 | 有効細長比 |
|---|---|---|---|---|
| 後　柱 | ⊏-115 x 115 | 1.6mm | JIS G3312 塗装溶融亜鉛めっき鋼板 CGCC | 55.0 |
| 後面シャッター柱 | ⊡-85 x 77.5 | 1.6mm | JIS G3312 塗装溶融亜鉛めっき鋼板 CGCC | 54.8 |
| 中 柱 左右 | □-85 x 84 | 1.6mm | JIS G3312 塗装溶融亜鉛めっき鋼板 CGCC | 76.6 |
| 中 柱 左右（TR） | □-85 x 84 | 1.6mm | JIS G3312 塗装溶融亜鉛めっき鋼板 CGCC | 79.5 |
| 補　強　柱 | ▭-85 x 44 | 1.6mm | JIS G3312 塗装溶融亜鉛めっき鋼板 CGCC | 134.7 |
| 後面シャッター桁 | ⊡-335.5 x 77.5 | 1.6mm | JIS G3312 塗装溶融亜鉛めっき鋼板 CGCC | |
| 桁　　中（TR） | ⊏-180.5 x 79 | 2.3mm | JIS G3312 塗装溶融亜鉛めっき鋼板 CGCC | |
| 桁　　中 | ⊏-181.5 x 69.5 | 1.6mm | JIS G3312 塗装溶融亜鉛めっき鋼板 CGCC | |
| 桁 中 補 強 | ⊏-180 x 48 | 1.6mm | JIS G3312 塗装溶融亜鉛めっき鋼板 CGCC | |
| 桁　　後 | ⊏-155 x 85 | 1.2mm | JIS G3322 塗装溶融55%アルミニウム－亜鉛めっき鋼板 CGLCC | |
| 桁 後 補 強 | ⊏-138.5 x 85 | 2.3mm | JIS G3312 塗装溶融亜鉛めっき鋼板 CGCC | |
| 中枠補強 柱左右 | ⊓-260 x 121 | 2.3mm+2.3mm | JIS G3312 塗装溶融亜鉛めっき鋼板 CGCC | 51.2 |
| 中枠補強 桁 | ⊔-260 x 185 | 2.3mm+1.6mm | JIS G3312 塗装溶融亜鉛めっき鋼板 CGCC | 50.3 |
| 中枠補強 三角プレート | ◸-400 x 400 | 4.5mm | JIS G3101一般構造用圧延鋼材 SS400 | |
| 壁パネル | ⌣-25 x 701(350.5) | 0.5mm | JIS G3322 塗装溶融55%アルミニウム－亜鉛めっき鋼板 CGLCC | |
| ブレース | ―― | 7.0φ | JIS G3101一般構造用圧延鋼材 SS400 | |
| ターンバックル | ―― | 7.0φ用 | JIS A5541建築用ターンバックル胴 STKM | |
| アンカープレート | ―― | 6.0mm<br>9.0mm | JIS G3101一般構造用圧延鋼材 SS400 | |

構造耐力上主要な部分以外の部材

| 部　材　名 | 形　状 | 板　厚 | 使用材料 |
|---|---|---|---|
| 上　　枠 | ⌈-430 x 55 | 1.0mm | JIS G3322 塗装溶融55%アルミニウム－亜鉛めっき鋼板 CGLCC |
| 下　　枠 | ⊏-81 x 64 | 1.0mm | JIS G3322 塗装溶融55%アルミニウム－亜鉛めっき鋼板 CGLCC |
| 中柱カバー | ⊔-26 x 145 | 1.0mm | JIS G3322 塗装溶融55%アルミニウム－亜鉛めっき鋼板 CGLCC |
| 間　　柱 | ⊏-31 x 24 | 1.2mm | JIS G3322 塗装溶融55%アルミニウム－亜鉛めっき鋼板 CGLCC |
| 屋　　根 | ⌇-88 x 600 | 0.6mm | JIS G3322 塗装溶融55%アルミニウム－亜鉛めっき鋼板 CGLCC |
| シャッタースラット | ⌈-14.5 x 71 | 0.5mm | JIS G3322 塗装溶融55%アルミニウム－亜鉛めっき鋼板 CGLCC |
| 鼻 隠 し 後 | ⊏-122 x 48 | 0.5mm | 塗装溶融55%アルミニウム－亜鉛めっき鋼板 （ツートンカラー） |
| ケ ラ バ | ⊏-130 x 135.5 | 0.5mm | 塗装溶融55%アルミニウム－亜鉛めっき鋼板 （ツートンカラー） |

・布基礎断面図　縮尺=1/20

（地耐力　50KN/m²以上,コンクリート設計基準強度 18N/mm²以上
基準風速 34m/s ，地表面粗度区分Ⅲ）

＜上記条件での参考図です。＞

注１)地耐力が 50kN/m² 未満の場合は、地耐力に応じた底盤幅に変更して下さい。

注２)寒冷地の場合、凍結深度等を考慮し、実情にあわせて設計して下さい。

注３)その他現地の実情にあわせて設計して下さい。

アンカーボルトの止結は、ダブルナット等の戻り止めを施す事。

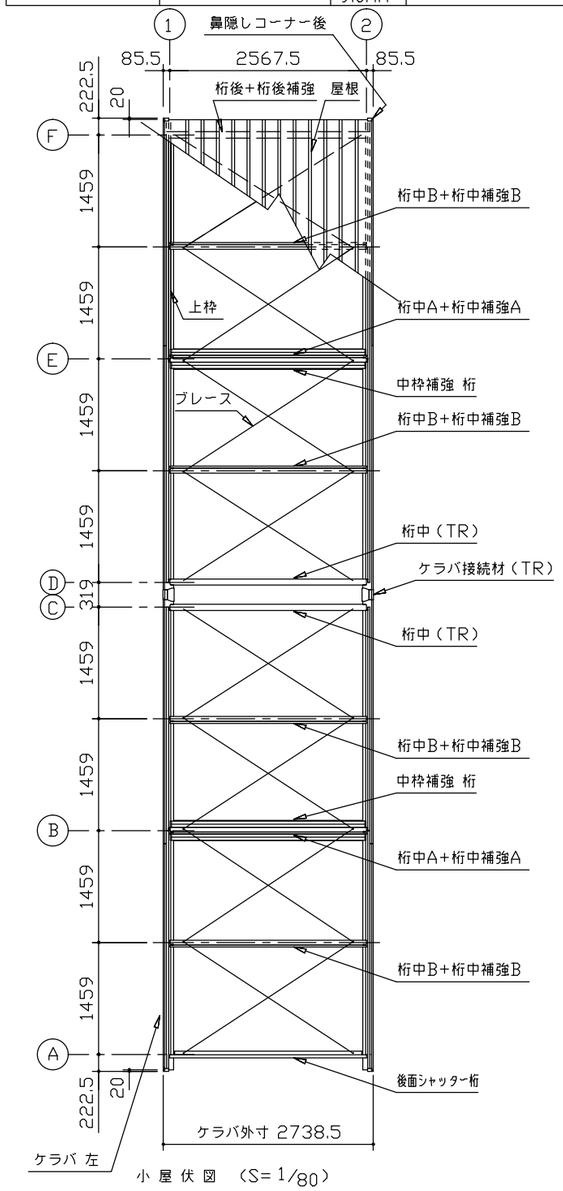


小 屋 伏 図　（S= 1/80）

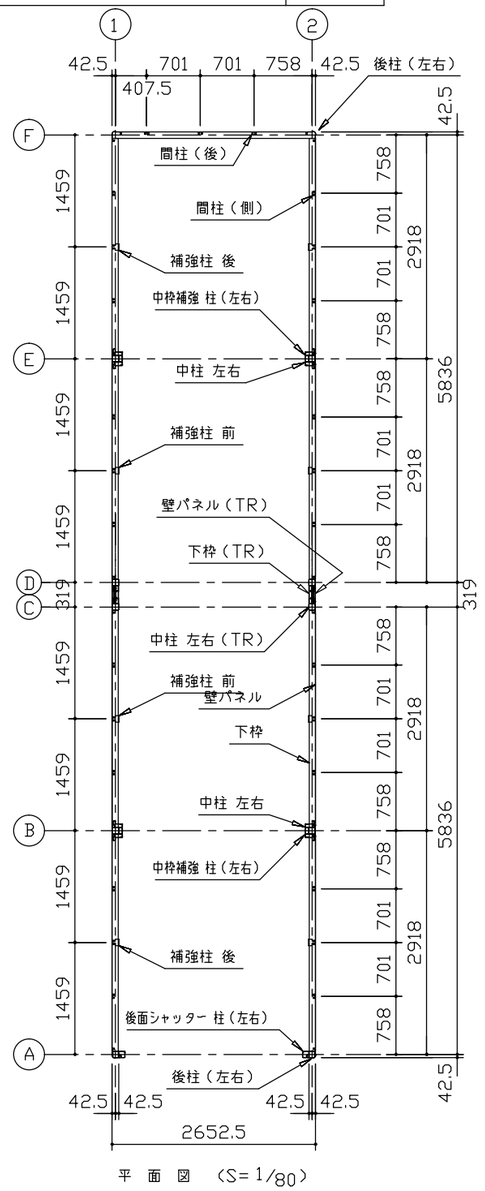


平 面 図　（S= 1/80）

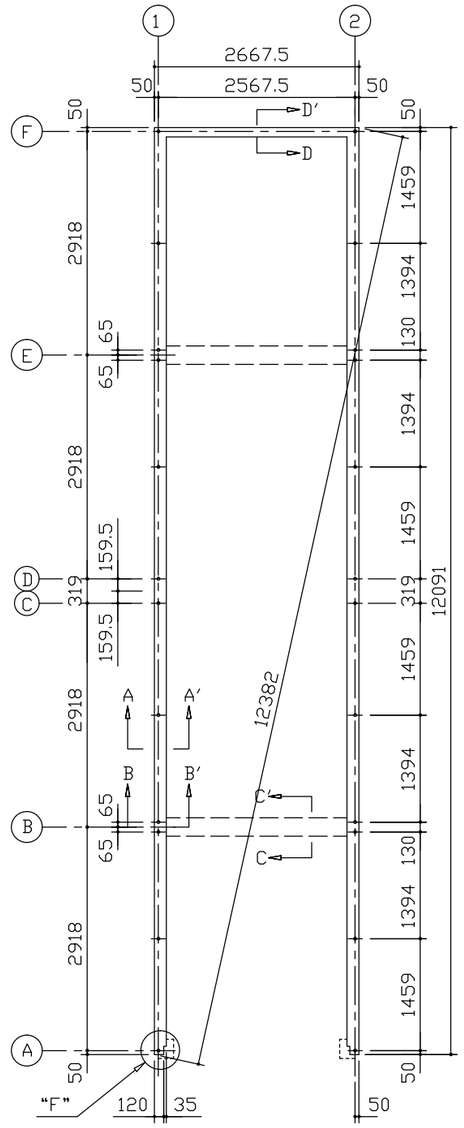


布 基 礎 伏 図　（S= 1/80）

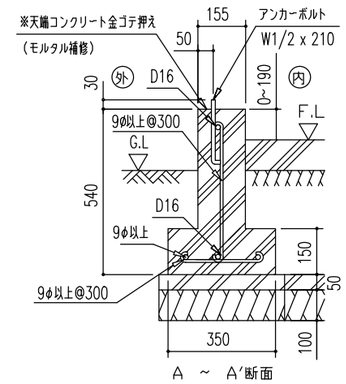


A ～ A′断面

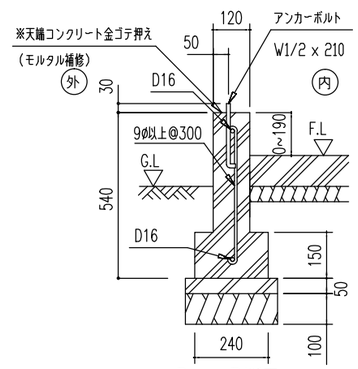


D ～ D′断面

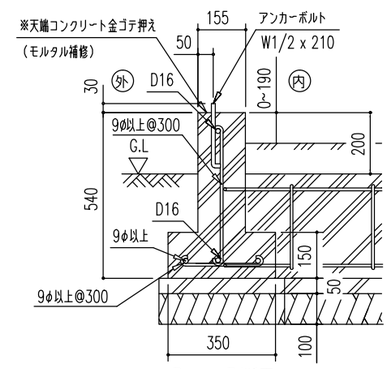


B ～ B′断面

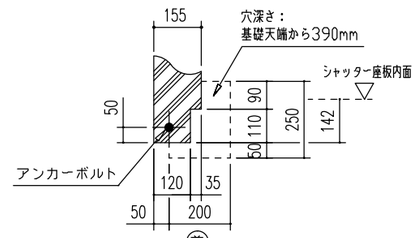


"F" 部詳細図
（ S =1/20 ）

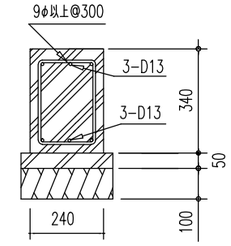


C ～ C′断面

＊有効高サハ、基礎高サヲ含ミマセン。

| 名　称 | ヨドガレージ ラヴィージュⅢ |
|---|---|
| 機種名 | VGCU-265959H型（単棟） |

株式会社 淀川製鋼所

＜VGCU−2659+59−1−B_0.DXF ＞