VGCU-3362（H）型　単棟

建築面積	20.22m²（6.12坪）	（間口柱芯寸法）×（奥行柱芯寸法）

構造耐力上主要な部分の部材

部　材　名	形　状	板　厚	使用材料	有効細長比
前　柱	ㅁ-85 x 115	1.6mm	JIS G3312 塗装溶融亜鉛めっき鋼板 CGCC	70.0
後　柱	ㄴ-115 x 115	1.6mm	JIS G3312 塗装溶融亜鉛めっき鋼板 CGCC	55.0
中 柱（左右）	ㄷ-85 x 84	1.6mm	JIS G3312 塗装溶融亜鉛めっき鋼板 CGCC	76.6
補 強 柱	ㅁ-85 x 44	1.6mm	JIS G3312 塗装溶融亜鉛めっき鋼板 CGCC	134.7
桁　前	ㄹ-336.5 x 79	1.6mm	JIS G3312 塗装溶融亜鉛めっき鋼板 CGCC	
桁　中	]-181.5 x 69.5	2.3mm	JIS G3312 塗装溶融亜鉛めっき鋼板 CGCC	
桁 中 補 強	[-180 x 48	2.3mm	JIS G3312 塗装溶融亜鉛めっき鋼板 CGCC	
桁　後	ㄱ-155 x 85	1.2mm	JIS G3322 塗装溶融55%アルミニウム－亜鉛めっき鋼板 CGLCC	
桁 後 補 強	ㄱ-138.5 x 85	2.3mm	JIS G3312 塗装溶融亜鉛めっき鋼板 CGCC	
壁パネル	⌣-25 x 701(350.5)	0.5mm	JIS G3322 塗装溶融55%アルミニウム－亜鉛めっき鋼板 CGLCC	
ブレース	――	7.0φ	JIS G3101一般構造用圧延鋼材 SS400	
ターンバックル	――	7.0φ用	JIS A5541建築用ターンバックル胴 STKM	
アンカープレート	――	6.0mm 9.0mm	JIS G3101一般構造用圧延鋼材 SS400	

構造耐力上主要な部分以外の部材

部　材　名	形　状	板　厚	使用材料
上　枠	⌈-430 x 55	1.0mm	JIS G3322 塗装溶融55%アルミニウム－亜鉛めっき鋼板 CGLCC
下　枠	⌐-81 x 64	1.0mm	JIS G3322 塗装溶融55%アルミニウム－亜鉛めっき鋼板 CGLCC
中柱カバー	⌣-26 x 145	1.0mm	JIS G3322 塗装溶融55%アルミニウム－亜鉛めっき鋼板 CGLCC
間　柱	⊏-31 x 24	1.2mm	JIS G3322 塗装溶融55%アルミニウム－亜鉛めっき鋼板 CGLCC
屋　根	⌇ -88 x 600	0.6mm	JIS G3322 塗装溶融55%アルミニウム－亜鉛めっき鋼板 CGLCC
シャッタースラット	(-14.5 x 71	0.6mm	JIS G3322 塗装溶融55%アルミニウム－亜鉛めっき鋼板 CGLCC
鼻 隠 し 前	⊂-130 x 113	0.6mm	JIS G3322 塗装溶融55%アルミニウム－亜鉛めっき鋼板 CGLCC
ケ ラ バ	⊏-130 x 135.5	0.5mm	塗装溶融55%アルミニウム－亜鉛めっき鋼板（ツートンカラー）

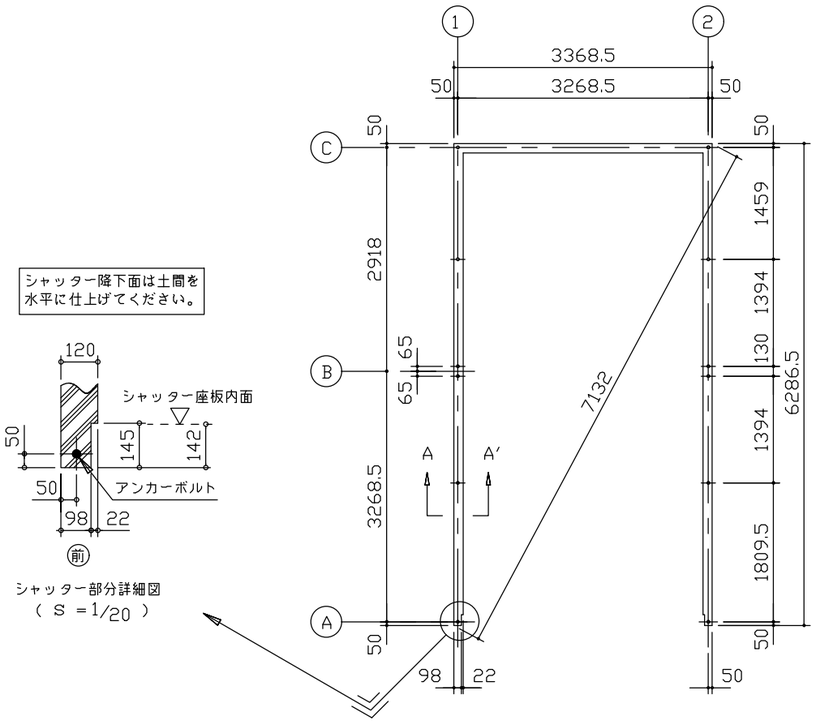

布 基 礎 伏 図　（S= 1/80）

・布基礎断面図　縮尺=1/20

（地耐力　50KN/m²以上,コンクリート設計基準強度　18N/mm² 以上
基準風速 34m/s ，地表面粗度区分Ⅱ）

＜上記条件での参考図です。＞

注１)地耐力が 50kN/m² 未満（30kN/m² 以上）
　　の場合は、地耐力に応じた基礎を設計して下さい。

注２)寒冷地の場合、凍結深度等を考慮し、実情に
　　あわせて設計して下さい。

注３)その他現地の実情にあわせて設計して下さい。

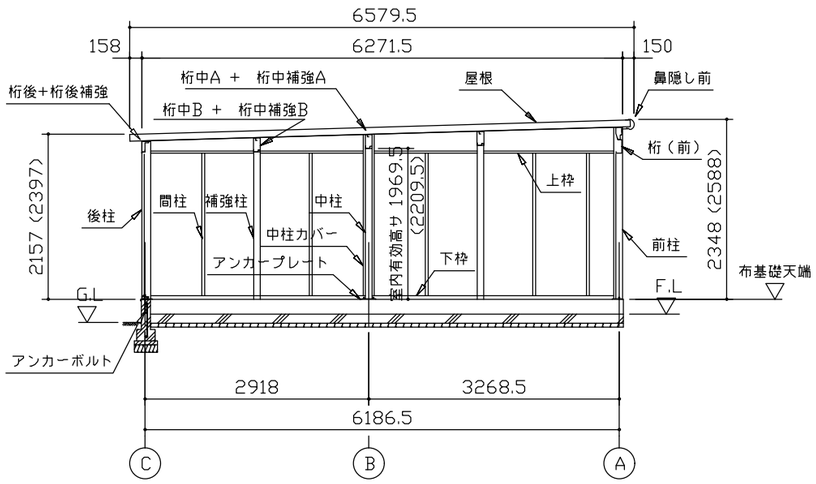

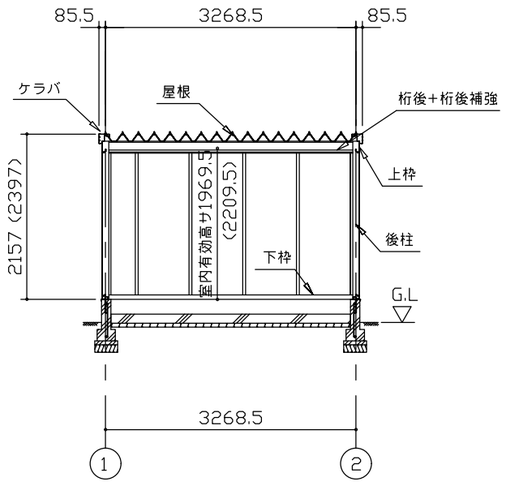

正 面 断 面 図（S= 1/80）

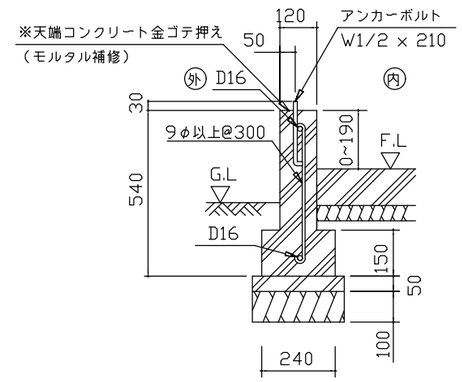

A ～ A′断面

アンカーボルトの止結は、ダブルナット等の戻り止めを施す事。

°（ ）内寸法ハ、Hタイプヲ示ス。

° 有効高サハ、基礎高サヲ含ミマセン。

名　称	ヨドガレージ ラヴィージュⅢ
機種名	VGCU-3362(H)型（単棟）

株式会社 淀川製鋼所