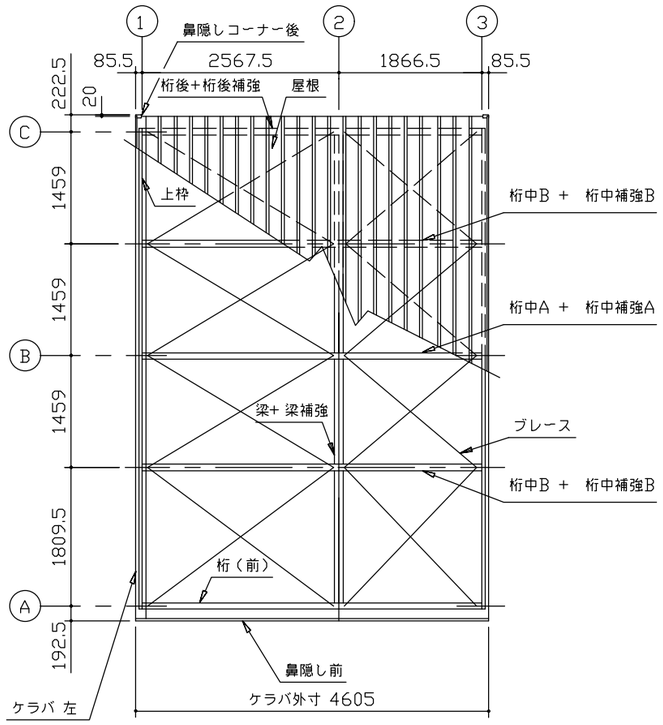

小 屋 伏 図 （S= 1/80）

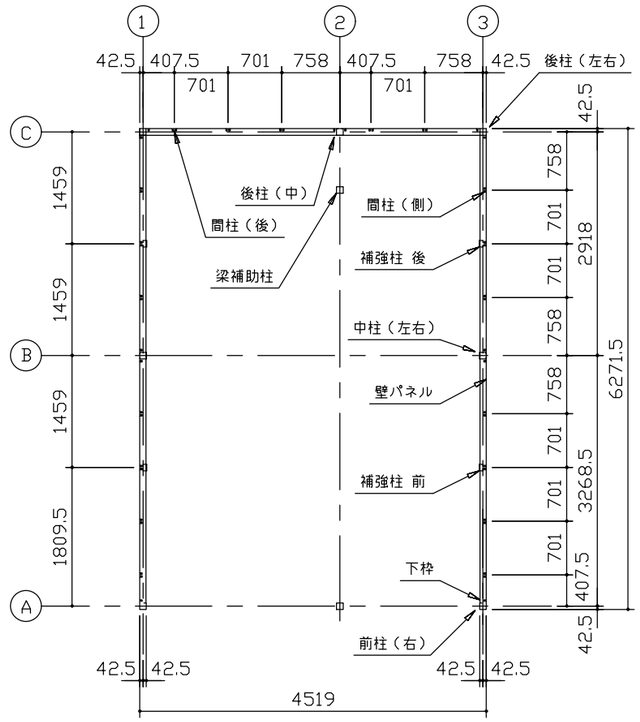

平 面 図 （S= 1/80）

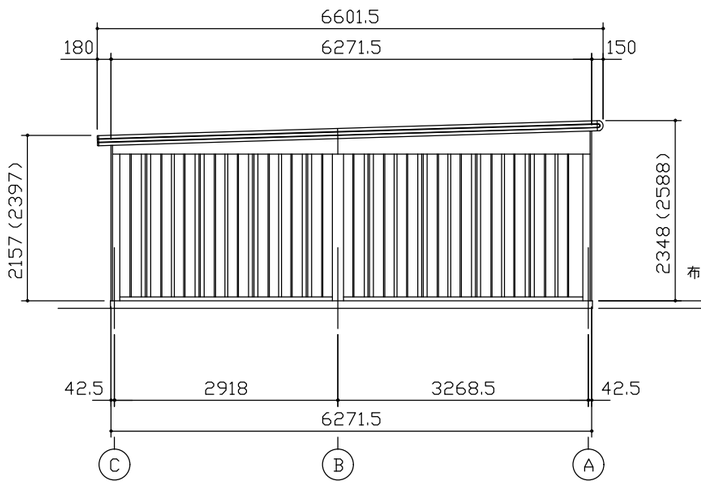

側 面 立 面 図（S= 1/80）

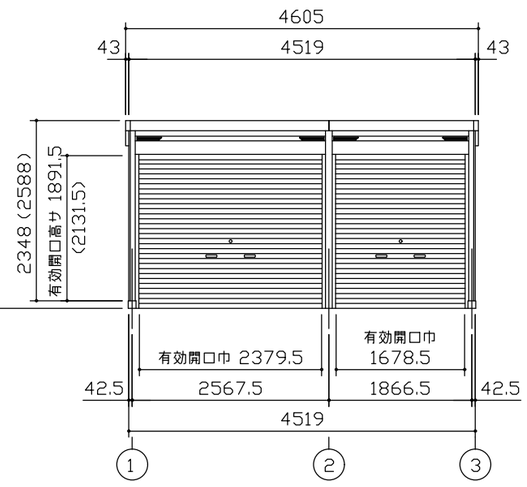

正 面 立 面 図（S= 1/80）

°（ ）内寸法ハ、Hタ イプヲ示ス。

° 有効高サハ、基礎高サヲ含ミマセン。

名 称	ヨドガレージ ラヴィージュ Ⅲ
機種名	VGCU-2662 (H) +1962 (H) 型（単棟）

株式会社 ヨドコウ