VGC-3362（H）+1962（H）型

建築面積	31.77m²（9.61坪）	（間口柱芯寸法）×（奥行柱芯寸法）

構造耐力上主要な部分の部材

部材名	形状	板厚	使用材料	有効細長比
前柱	ロ-85 x 115	1.6mm	JIS G3312 塗装溶融亜鉛めっき鋼板 CGCC	70.0
後柱	L-115 x 115	1.6mm	JIS G3312 塗装溶融亜鉛めっき鋼板 CGCC	55.0
中柱（左右）	ロ-85 x 84	1.6mm	JIS G3312 塗装溶融亜鉛めっき鋼板 CGCC	76.6
後柱（中）	ロ-85 x 84	2.3mm	JIS G3312 塗装溶融亜鉛めっき鋼板 CGCC	74.5
前柱（中）	ロ-85 x 85	2.3mm	JIS G3312 塗装溶融亜鉛めっき鋼板 CGCC	81.1
梁補助柱	ロ-85 x 85	2.3mm	JIS G3312 塗装溶融亜鉛めっき鋼板 CGCC	68.6
桁前	?-336.5 x 79	1.6mm	JIS G3312 塗装溶融亜鉛めっき鋼板 CGCC	
桁中	C-182.5 x 79	2.3mm	JIS G3312 塗装溶融亜鉛めっき鋼板 CGCC	
桁中	C-182.5 x 79	1.6mm	JIS G3312 塗装溶融亜鉛めっき鋼板 CGCC	
桁後	C-155 x 85	1.2mm	JIS G3322 塗装溶融55%アルミニウム－亜鉛めっき鋼板 CGLCC	
梁	I-310 x 114	2.3mm	JIS G3312 塗装溶融亜鉛めっき鋼板 CGCC	
壁パネル	～ -25 x 701(350.5)	0.5mm	JIS G3322 塗装溶融55%アルミニウム－亜鉛めっき鋼板 CGLCC	
ブレース	――	7.0φ	JIS G3101一般構造用圧延鋼材 SS400	
ターンバックル	――	7.0φ用	JIS A5541建築用ターンバックル胴 STKM	
アンカープレート	――	6.0mm 9.0mm	JIS G3101一般構造用圧延鋼材 SS400	

構造耐力上主要な部分以外の部材

部材名	形状	板厚	使用材料
上枠	｛-430 x 55	1.0mm	JIS G3322 塗装溶融55%アルミニウム－亜鉛めっき鋼板 CGLCC
下枠	⊓-81 x 64	1.0mm	JIS G3322 塗装溶融55%アルミニウム－亜鉛めっき鋼板 CGLCC
中柱カバー	⊂-26 x 145	1.0mm	JIS G3322 塗装溶融55%アルミニウム－亜鉛めっき鋼板 CGLCC
間柱	C-31 x 24	1.2mm	JIS G3322 塗装溶融55%アルミニウム－亜鉛めっき鋼板 CGLCC
屋根	～ -88 x 600	0.5mm	JIS G3322 塗装溶融55%アルミニウム－亜鉛めっき鋼板 CGLCC
シャッタースラット	｜-14.5 x 71	0.6mm	JIS G3322 塗装溶融55%アルミニウム－亜鉛めっき鋼板 CGLCC
シャッタースラット	｜-14.5 x 71	0.5mm	JIS G3322 塗装溶融55%アルミニウム－亜鉛めっき鋼板 CGLCC
鼻隠し前	C-130 x 113	0.6mm	JIS G3322 塗装溶融55%アルミニウム－亜鉛めっき鋼板 CGLCC
鼻隠し後	C-122 x 48	0.5mm	塗装溶融55%アルミニウム－亜鉛めっき鋼板（ツートンカラー）
ケラバ	⊓-130 x 135.5	0.5mm	塗装溶融55%アルミニウム－亜鉛めっき鋼板（ツートンカラー）

シャッター降下面は土間を水平に仕上げてください。

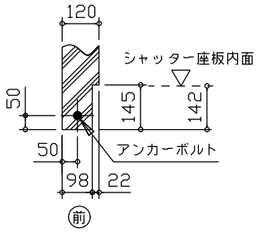

シャッター部分詳細図
（ S =1/20 ）

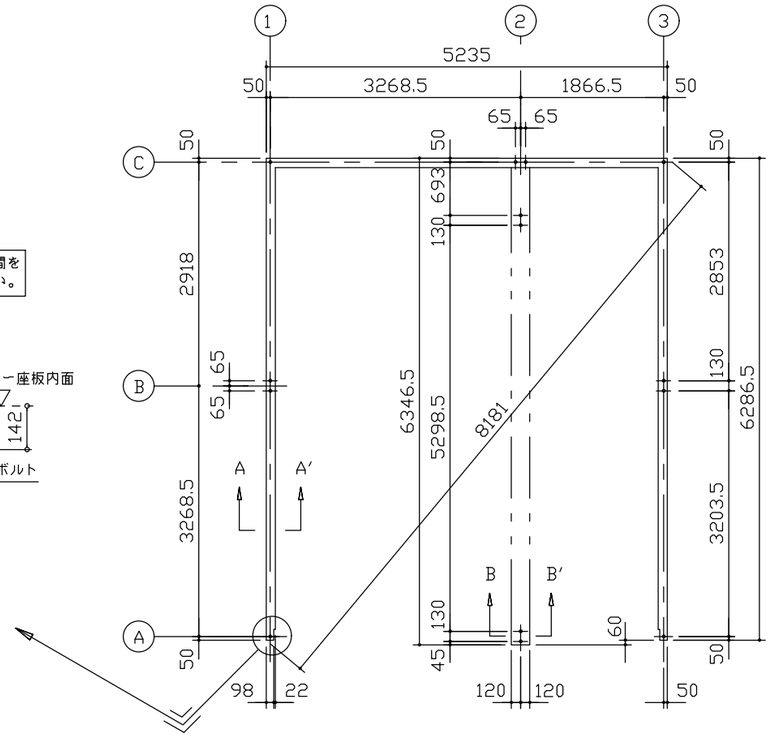

布基礎伏図（S= 1/80）

・布基礎断面図　縮尺=1/20

（地耐力　50KN/m²以上,コンクリート設計基準強度　18N/mm² 以上
基準風速 34m/s ，地表面粗度区分Ⅲ）

＜上記条件での参考図です。＞

注１）地耐力が 50kN/m² 未満（30kN/m² 以上）
　　の場合は、地耐力に応じた基礎を設計して下さい。

注２）寒冷地の場合、凍結深度等を考慮し、実情に
　　あわせて設計して下さい。

注３）その他現地の実情にあわせて設計して下さい。

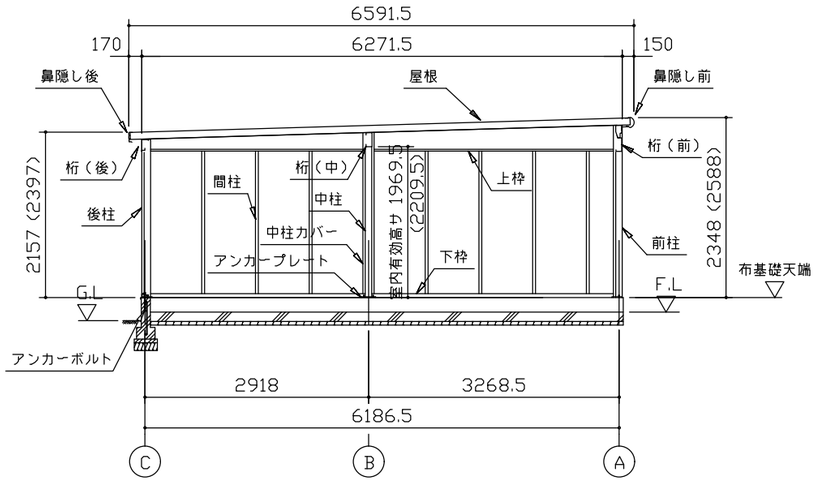

側面断面図（S= 1/80）

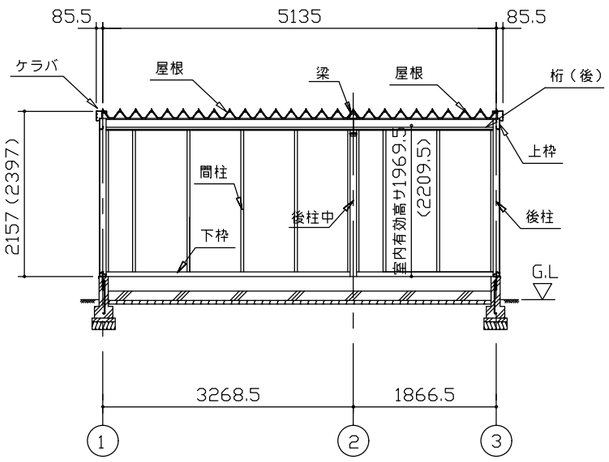

正面断面図（S= 1/80）

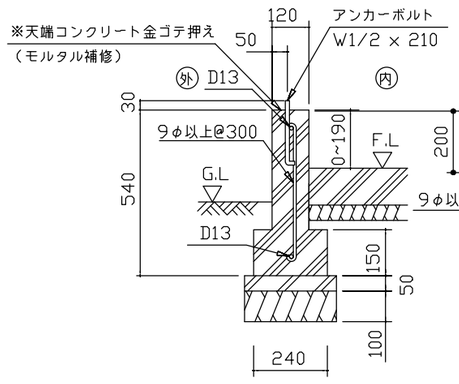

A ～ A′断面

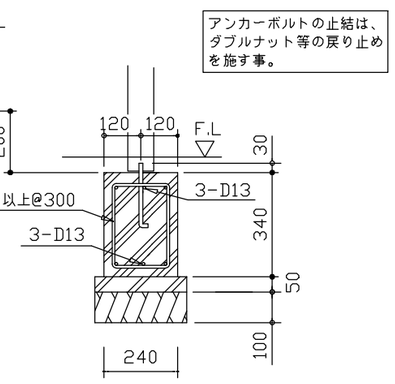

B ～ B′断面

・（ ）内寸法ハ、Hタ イプヲ示ス。

・有効高サハ、基礎高サヲ含ミマセン。

名称	ヨドガレージ ラヴィージュⅢ
機種名	VGC-3362（H）+1962（H）型（単棟）

株式会社 淀川製鋼所