VGC-3352（H）型　n連棟

建築面積	16.78 × n m²（5.08 × n坪）	（間口柱芯寸法）×（奥行柱芯寸法）

構造耐力上主要な部分の部材

部　材　名	形　状	板　厚	使用材料	有効細長比
前　柱	□-85 × 115	1.6mm	JIS G3312 塗装溶融亜鉛めっき鋼板 CGCC	70.0
後　柱	⌊-115 × 115	1.6mm	JIS G3312 塗装溶融亜鉛めっき鋼板 CGCC	55.0
中 柱（左右）	□-85 × 84	1.6mm	JIS G3312 塗装溶融亜鉛めっき鋼板 CGCC	76.6
後 柱（中）	□-85 × 84	2.3mm	JIS G3312 塗装溶融亜鉛めっき鋼板 CGCC	74.5
前 柱（中）	□-85 × 85	2.3mm	JIS G3312 塗装溶融亜鉛めっき鋼板 CGCC	81.1
中 柱（中）	□-85 × 85	2.3mm	JIS G3312 塗装溶融亜鉛めっき鋼板 CGCC	78.3
桁　前	⊇-336.5 × 79	1.6mm	JIS G3312 塗装溶融亜鉛めっき鋼板 CGCC	
桁　中	⊏-182.5 × 79	2.3mm	JIS G3312 塗装溶融亜鉛めっき鋼板 CGCC	
桁　後	⊏-155 × 85	1.2mm	JIS G3322 塗装溶融55%アルミニウム－亜鉛めっき鋼板 CGLCC	
梁	⊇-310 × 114	2.3mm	JIS G3312 塗装溶融亜鉛めっき鋼板 CGCC	
壁パネル	⌣-25 × 701(350.5)	0.5mm	JIS G3322 塗装溶融55%アルミニウム－亜鉛めっき鋼板 CGLCC	
ブレース	―――	7.0φ	JIS G3101一般構造用圧延鋼材 SS400	
ターンバックル	―――	7.0φ用	JIS A5541建築用ターンバックル胴 STKM	
アンカープレート	―――	6.0mm 9.0mm	JIS G3101一般構造用圧延鋼材 SS400	

構造耐力上主要な部分以外の部材

部　材　名	形　状	板　厚	使用材料
上　枠	⌈-430 × 55	1.0mm	JIS G3322 塗装溶融55%アルミニウム－亜鉛めっき鋼板 CGLCC
下　枠	⊓-81 × 64	1.0mm	JIS G3322 塗装溶融55%アルミニウム－亜鉛めっき鋼板 CGLCC
中柱カバー	⌣-26 × 145	1.0mm	JIS G3322 塗装溶融55%アルミニウム－亜鉛めっき鋼板 CGLCC
間　柱	⊏-31 × 24	1.2mm	JIS G3322 塗装溶融55%アルミニウム－亜鉛めっき鋼板 CGLCC
屋　根	⌇-88 × 600	0.5mm	JIS G3322 塗装溶融55%アルミニウム－亜鉛めっき鋼板 CGLCC
シャッタースラット	⌈-14.5 × 71	0.6mm	JIS G3322 塗装溶融55%アルミニウム－亜鉛めっき鋼板 CGLCC
鼻　隠　し　前	C-130 × 113	0.6mm	JIS G3322 塗装溶融55%アルミニウム－亜鉛めっき鋼板 CGLCC
鼻　隠　し　後	⊏-122 × 48	0.5mm	塗装溶融55%アルミニウム－亜鉛めっき鋼板（ツートンカラー）
ケ　ラ　バ	⊓-130 × 135.5	0.5mm	塗装溶融55%アルミニウム－亜鉛めっき鋼板（ツートンカラー）

・連棟する場合、強度上、下記条件で連結部に中間ブレース、
もしくは間仕切りセットが必要になります。

一般地型（1200N/m²）

本体高さ	中間ブレース取付必要寸法
標準タイプ	間口10.57m以内に一ヶ所
Hタイプ	間口9.21m以内に一ヶ所

※風力(基準風速34m/s、地表面粗度区分III)による計算値

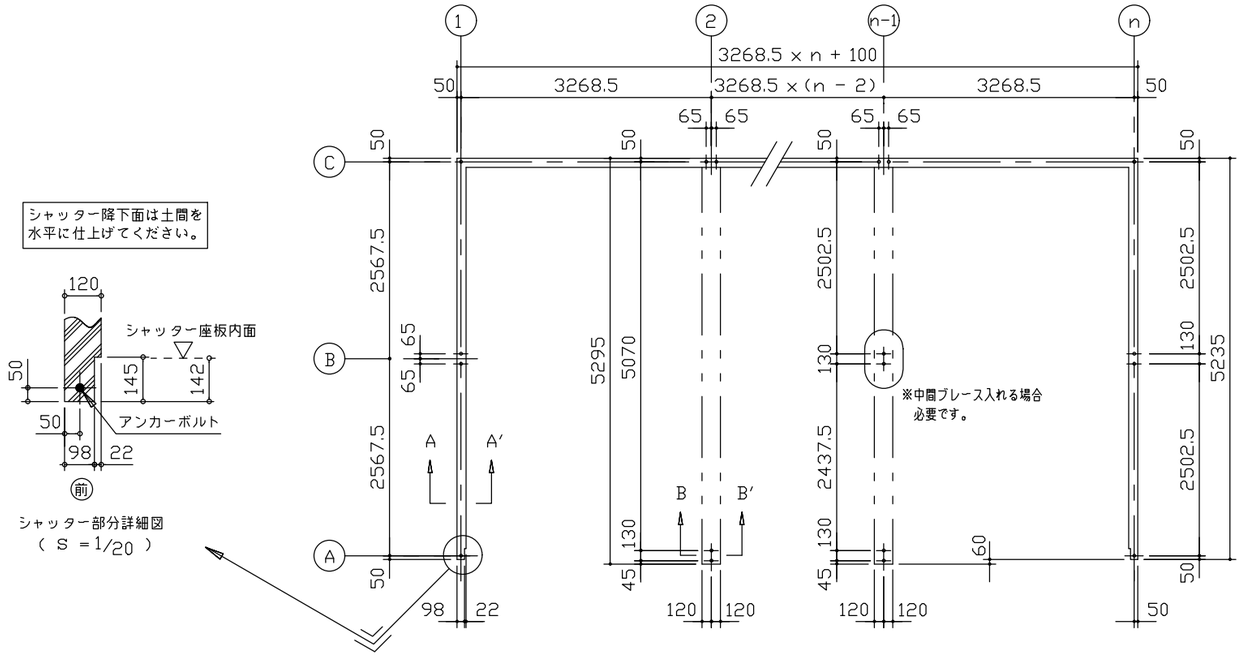

布 基 礎 伏 図　（S= 1/80）

・布基礎断面図　縮尺=1/20

（地耐力　50KN/m²以上,コンクリート設計基準強度　18N/mm² 以上
基準風速 34m/s ，地表面粗度区分Ⅲ）

＜上記条件での参考図です。＞

注１)地耐力が 50kN/m² 未満（30kN/m² 以上）
の場合は、地耐力に応じた基礎を設計して下さい。

注２)寒冷地の場合、凍結深度等を考慮し、実情に
あわせて設計して下さい。

注３)その他現地の実情にあわせて設計して下さい。

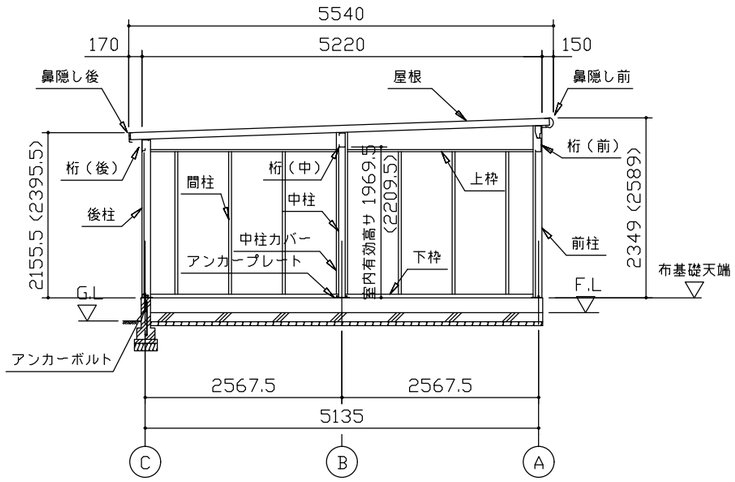

側 面 断 面 図（S= 1/80）

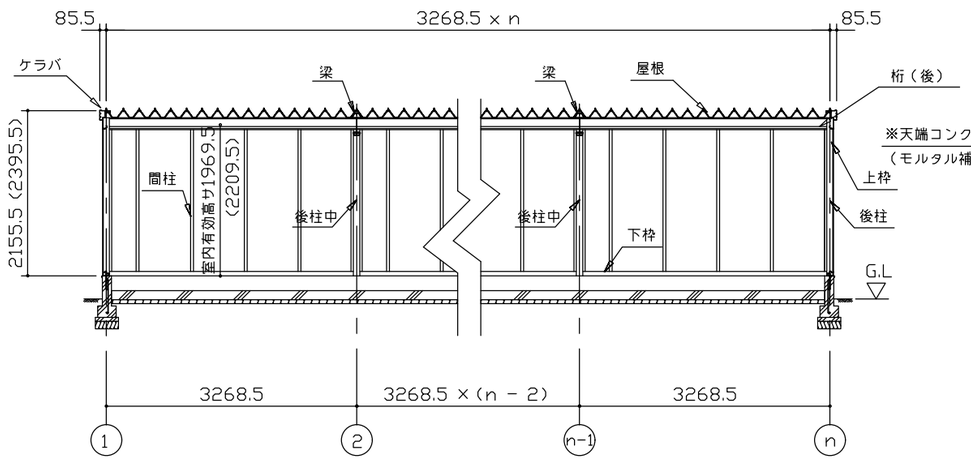

正 面 断 面 図（S= 1/80）

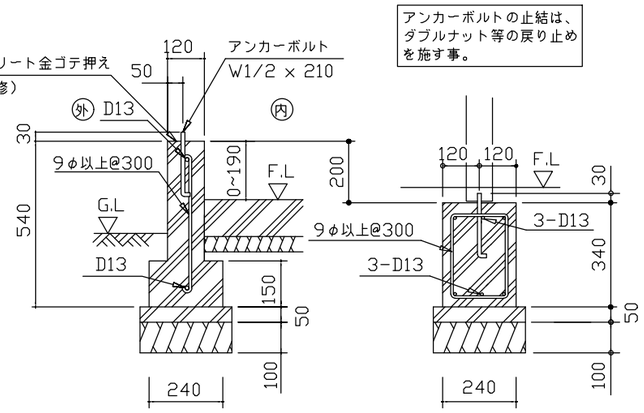

A ～ A′断面　　B ～ B′断面

・( ) 内寸法ハ、Hタイプヲ示ス。

・有効高サハ、基礎高サヲ含ミマセン。

名　称	ヨドガレージ ラヴィージュⅢ
機種名	VGC-3352(H)型（n連棟）

株式会社 淀川製鋼所