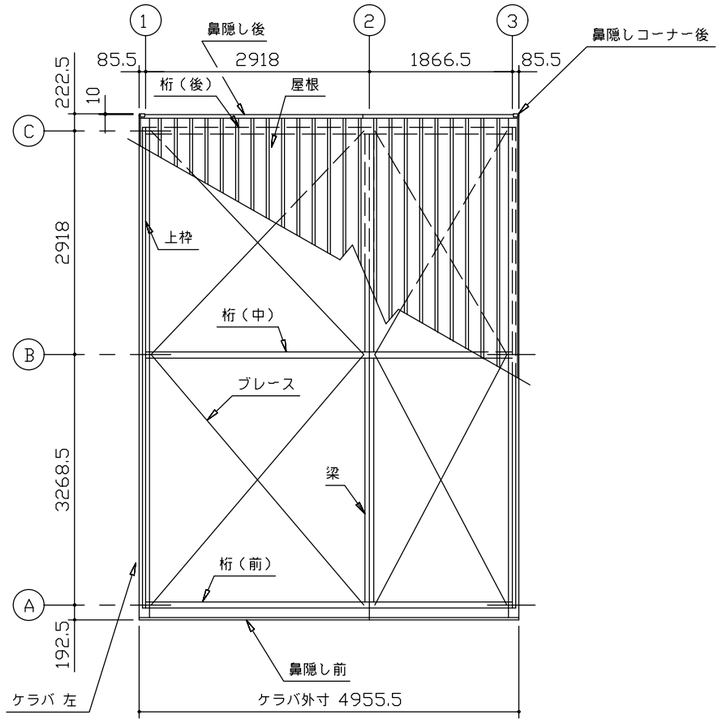

小 屋 伏 図 （S= 1/80）

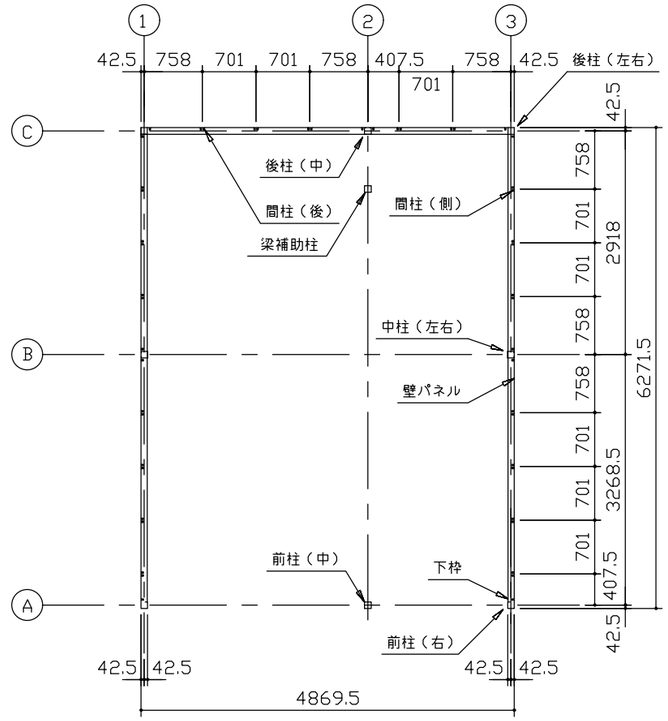

平 面 図 （S= 1/80）

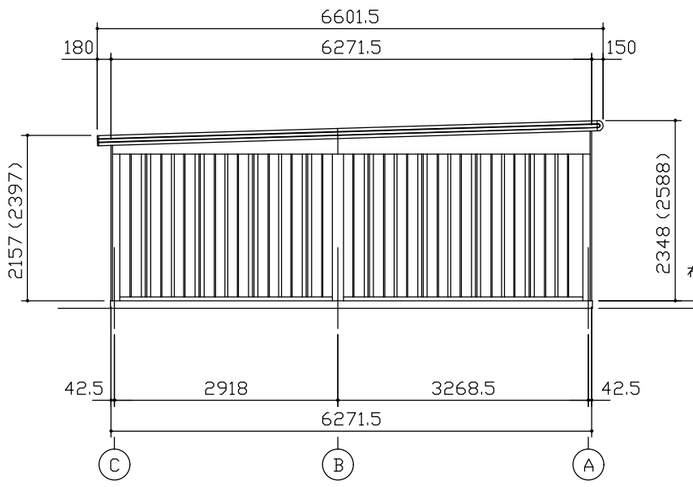

側 面 立 面 図（S= 1/80）

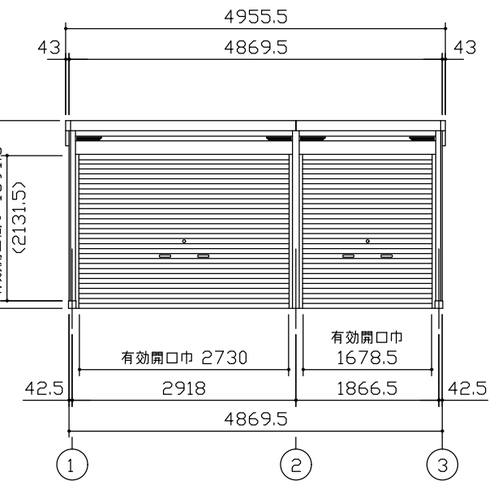

正 面 立 面 図（S= 1/80）

* （ ）内寸法ハ、Hタ イプヲ示ス。
* 有効高サハ、基礎高サヲ含ミマセン。

名 称	ヨドガレージ ラヴィージュⅢ
機種名	VGC-3062（H）+1962（H）型（単棟）

株式会社 ヨドコウ