ヨドガレージ ラヴィージュ Ⅲ
オプション
後面シャッター 組立説明書

「後面シャッター」は本体と同時に組み立てていきます。
本組立説明書は後面シャッター部分の施工の説明書になりますので「本体」の組立説明書と合わせてお読みください。

本組立説明書は、ガレージ 2 連棟の後面向かって右側に後面シャッターを設置する場合で説明しています。
単棟の場合、シャッターが連棟となる場合の取付けも同様に行ってください。

本体が縦連結仕様の場合、正面（背面）のシャッターは本組立説明書の「後面シャッター」となります。
使用する部材に注意して組立てを行ってください。

梱包組合せ表

		一般地				豪雪地			
		間□19	間□26	間□30	間□33	間□19	間□26	間□30	間□33
シャッター柱	VG4-8101	1	1	1	1	1	1	1	1
シャッター桁	VG4-8111	1				1			
	VG4-8112		1				1		
	VG4-8113			1				1	
	VG4-8114				1				1
桁中	VG4-0721	1							
	VG4-0722		1						
	VG4-0723			1					
	VG4-0724				1				
スラット	VG4-8131	1				1			
	VG4-8132		1				1		
	VG4-8133			1				1	
	VG4-8134				1				1
シャフト	VG4-8141	1				1			
	VG4-8142		1				1		
	VG4-8143			1				1	
	VG4-8144				1				1

本体標準梱包から桁後、壁パネル、間柱後が差し引きとなります。

連棟の場合、構造によってシャッター柱と連結中柱の梱包が変わります。

仕様				シャッター柱	連結中柱
単棟	－			VG4-8101	－
連棟	後面シャッターを1ヶ所のみ取付け			VG4-8101	標準梱包
	後面シャッターを連装	間仕切りあり	中枠補強なし	VG4-8101	間仕切り用中柱梱包
			中枠補強あり		
		間仕切りなし	中枠補強なし	VG4-8102	VG4-8121
			中枠補強あり	VG4-8102	奥行き52.59:VG4-8122
					奥行き55.62:VG4-8123

梱包内容表

VG4-8131

スラットA(後面19)	1
スラットB(後面19)	1
スラットC(後面19)	1
K6M形スラット差込ガイド	1

VG4-8132

スラットA(後面26)	1
スラットB(後面26)	1
スラットC(後面26)	1
K6M形スラット差込ガイド	1

VG4-8133

スラットA(後面30)	1
スラットB(後面30)	1
スラットC(後面30)	1
K6M形スラット差込ガイド	1

VG4-8134

スラットA(後面33)	1
スラットB(後面33)	1
スラットC(後面33)	1
K6M形スラット差込ガイド	1

VG4-8141

シャッターシャフト(後面19)	1
スラットD(後面19)	1
ガイドレール(後面)右	1
ガイドレール(後面)左	1
ブラケット(手動)右	1
ブラケット(手動)左	1
フック棒L=600㎜	1

VG4-8142

シャッターシャフト(後面26)	1
スラットD(後面26)	1
ガイドレール(後面)右	1
ガイドレール(後面)左	1
ブラケット(手動)右	1
ブラケット(手動)左	1
フック棒L=600㎜	1

VG4-8143

シャッターシャフト(後面30)	1
スラットD(後面30)	1
ガイドレール(後面)右	1
ガイドレール(後面)左	1
ブラケット(手動)右	1
ブラケット(手動)左	1
フック棒L=600㎜	1

VG4-8144

シャッターシャフト(後面33)	1
スラットD(後面33)	1
ガイドレール(後面)右	1
ガイドレール(後面)左	1
ブラケット(手動)右	1
ブラケット(手動)左	1
フック棒L=600㎜	1

VG4-8101

VGC 後面シャッター 柱(A) 左(右)	左右各1
VGC 後面シャッター 柱(B) 左(右)	左右各1
防水パッキンセット(2,000mm+1,000mm)	2

VG4-8102

VGC 後面シャッター 柱中(A) 左(右)	左右各1
VGC 後面シャッター 柱中(B) 左(右)	左右各1
防水パッキンセット(2,000mm+1,000mm)	2

VG4-8111

VGC 後面シャッター 桁(A) 19	1
VGC 後面シャッター 桁(B) 19	1
VGC 後面シャッター 桁(C) 19	1
換気栓 左(右)	左右各1
連結金具	1
VGC 桁前取付金具	2
VGC 後面シャッター 下枠 左(右)	左右各1
VGC 後面シャッター 水切りカバー端 右(左)	左右各1
VGC 後面シャッター 水切りカバー中	2
VGC 後面シャッター 下枠カバー 左(右)	左右各1
ボルト M8×25	49
ボルト M6×15	9
組立説明書(後面シャッター)	1

VG4-8113

VGC 後面シャッター 桁(A) 30	1
VGC 後面シャッター 桁(B) 30	1
VGC 後面シャッター 桁(C) 30	1
換気栓 左(右)	左右各1
連結金具	1
VGC 桁前取付金具	2
VGC 後面シャッター 下枠 左(右)	左右各1
VGC 後面シャッター 水切りカバー端 右(左)	左右各1
VGC 後面シャッター 水切りカバー中	2
VGC 後面シャッター 下枠カバー 左(右)	左右各1
ボルト M8×25	49
ボルト M6×15	9
組立説明書(後面シャッター)	1

VG4-8121

VGC 後面シャッター 後柱(中)	1
VGC 前柱（中）H	1
VGC レールカバー 左(右)	左右各1

VG4-8112

VGC 後面シャッター 桁(A) 26	1
VGC 後面シャッター 桁(B) 26	1
VGC 後面シャッター 桁(C) 26	1
換気栓 左(右)	左右各1
連結金具	1
VGC 桁前取付金具	2
VGC 後面シャッター 下枠 左(右)	左右各1
VGC 後面シャッター 水切りカバー端 右(左)	左右各1
VGC 後面シャッター 水切りカバー中	2
VGC 後面シャッター 下枠カバー 左(右)	左右各1
ボルト M8×25	49
ボルト M6×15	9
組立説明書(後面シャッター)	1

VG4-8114

VGC 後面シャッター 桁(A) 33	1
VGC 後面シャッター 桁(B) 33	1
VGC 後面シャッター 桁(C) 33	1
換気栓 左(右)	左右各1
連結金具	1
VGC 桁前取付金具	2
VGC 後面シャッター 下枠 左(右)	左右各1
VGC 後面シャッター 水切りカバー端 右(左)	左右各1
VGC 後面シャッター 水切りカバー中	2
VGC 後面シャッター 下枠カバー 左(右)	左右各1
ボルト M8×25	49
ボルト M6×15	9
組立説明書(後面シャッター)	1

VG4-8122

VGC 後面シャッター後柱(中)	1
VGC 間仕切用 中柱(中)H 5259 +200	1
VGC 前柱(中)H	1
VGC レールカバー 左(右)	左右各1

VG4-8123

VGC 後面シャッター後柱(中)	1
VGC 間仕切用 中柱(中)H 5562 +200	1
VGC 前柱(中)H	1
VGC レールカバー 左(右)	左右各1

基礎図

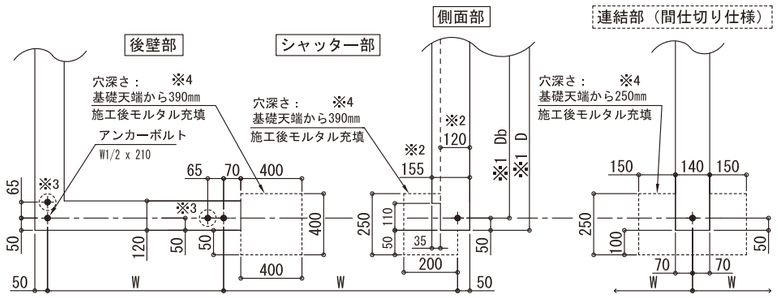

	W
間口19タイプ	1866.5
間口26タイプ	2567.5
間口30タイプ	2918
間口33タイプ	3268.5

＜特記＞

※1. 奥行きD、Dbは標準タイプと同じです。
本体組立説明書をご参照ください。

※2. 側面部の基礎は中枠補強が付く場合の幅は155㎜、付かない場合は120㎜になります。

※3. ◌ 部のアンカーボルトは後面ブレースが付く場合のみ必要です。

※4. シャッター延長の場合はシャッター柱も延長となり、穴深さが＋200㎜となります。

1 水切りの取付け

後面シャッター取付け部分の本体部材（水切り後、下枠）は使用しませんので破棄してください。

① 水切りを設置します。
② 水切り部、アンカーボルト部にコーキングを塗布します。

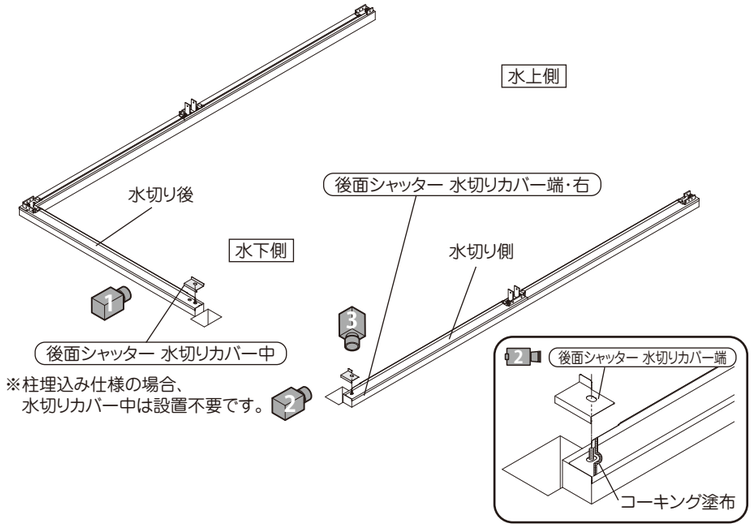

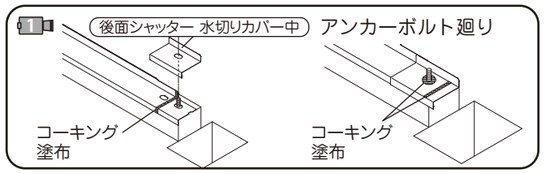

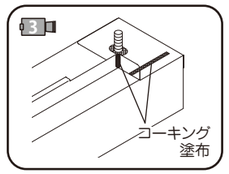

2 アンカープレートの取付け

使用ボルト	①②	ウールパッキン、ワッシャー、ナット（アンカーボルト用）

① （アンカープレート(B)）をコーナー部に取付けます。
② ※連棟の場合、（アンカープレート(C)）を連結部に取付けます。

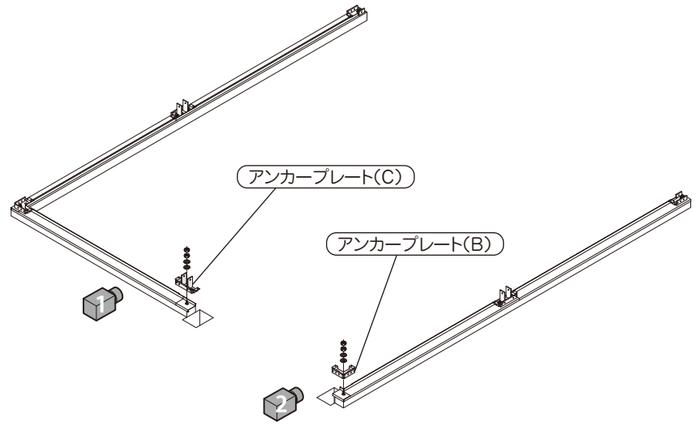

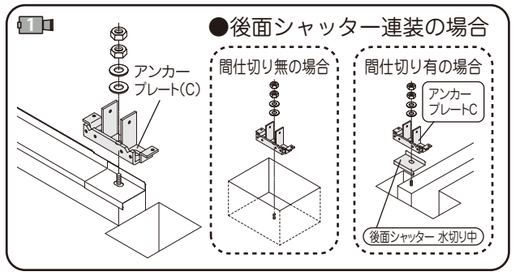

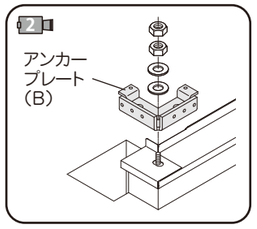

3 下枠の取付け

使用ボルト	②③	ボルトM8×25

① 本体の下枠を取付けます。
② 後面シャッター 下枠 をアンカープレートに取付けます。
③ 連結部には 下枠カバー(A) を、コーナー部には
後面シャッター 下枠カバー を取付けます。

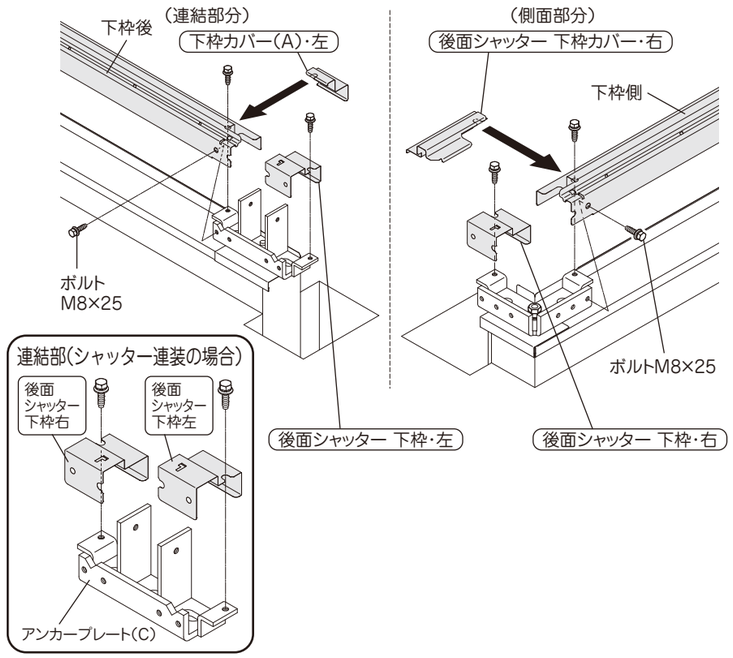

4 本体の施工

① 本体の骨組みまで組み立てます。→一般地型、豪雪地型共：工程⑩まで

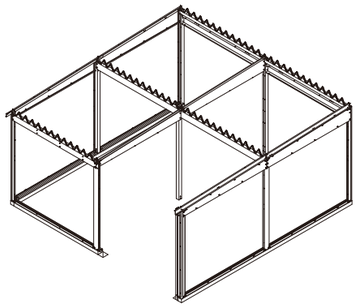

注意 柱が倒れる恐れがありますので場合によっては倒れ防止を行ってください。

5 柱の取付け(1)

⚠注意 雨漏り・錆びの原因になりますので必ず貼り付けてください。

① 防水パッキンを後面シャッター 柱(B)に貼り付けます。
※柱梱包に同梱しています。

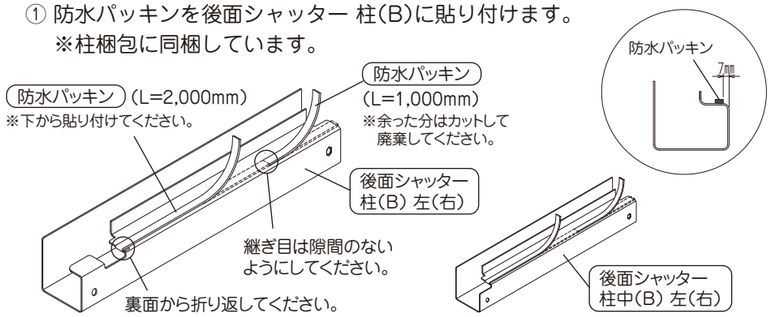

6 柱の取付け(2)

使用ボルト	①②	ボルトM8×25

① 後面シャッター 柱(A) を本体後柱に取付けます。
② 後面シャッター 柱(B) を 後面シャッター 柱(A) に取付けます。

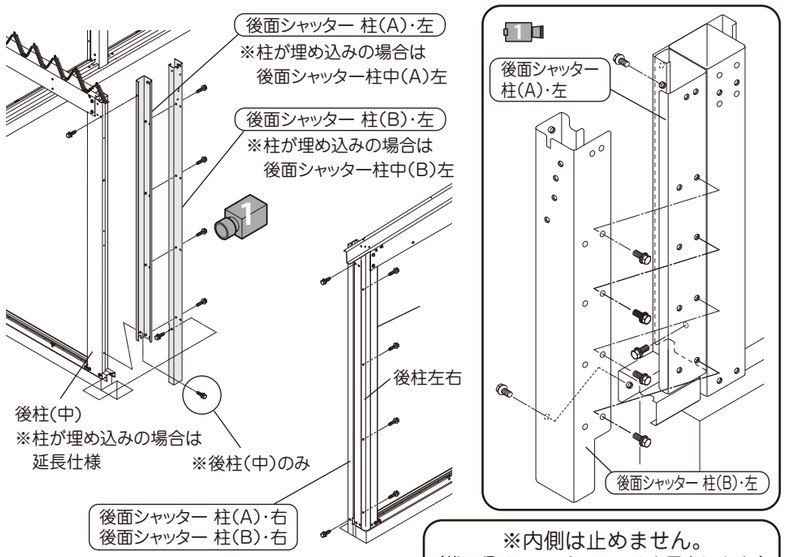

※後柱中が布基礎の上に乗る場合と、埋め込みの場合で取付けるシャッター柱が異なります。

	梱包番号
柱が布基礎の上に乗る場合	VG4-8101
柱が埋め込みの場合	VG4-8102

※内側は止めません。
(後工程でシャッターレールを固定します。)

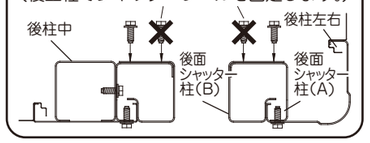

7 桁の取付け

使用ボルト	①②③④	ボルトM8×25
	②	ボルトM6×15

① 桁前取付金具 を後面シャッター柱 (B)左・右に仮止めします。
② 後面シャッター 桁(C) 、連結金具 を 後面シャッター 桁(B) に取付けます。
③ 後面シャッター 桁(A) を後面シャッター柱、桁前取付金具に取付けます。
同時に、桁前取付金具を後面シャッター柱(B)に固定してください。
④ 後面シャッター桁(B) を 後面シャッター桁(A) にかぶせるようにして取付けます。
⑤ 換気栓 を取付けます。

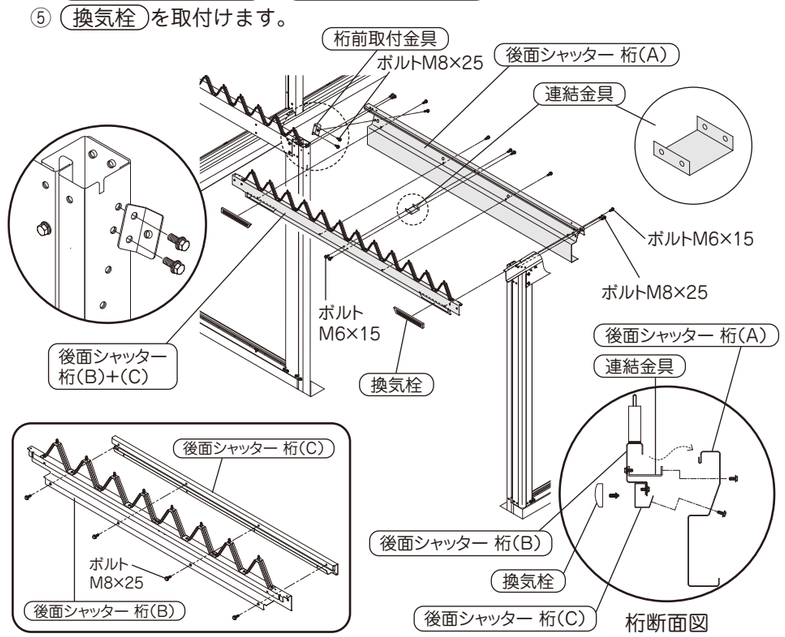

8 本体の施工

① 本体を完成させます。

9 シャッターの施工

使用ボルト	①	ボルトM8×25 ボルトM6×15

① シャッターを取付けます。
※取付け方法は本体シャッターと同じです。
※シャッター連装で中柱を埋め込む場合、レール下を50㎜カットしてください。

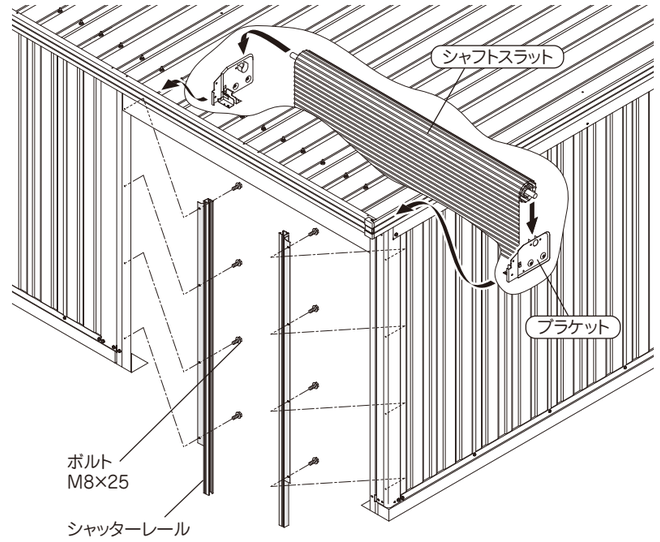

10 基礎部コーキング塗布

⚠注意 雨漏り・錆びの原因になりますので必ず塗布してください。

後面シャッター 柱取付け部分には、柱の切り欠き部、および基礎と柱の隙間部分にコーキングを塗布します。

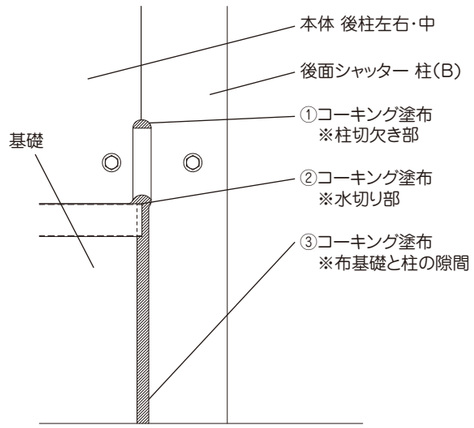

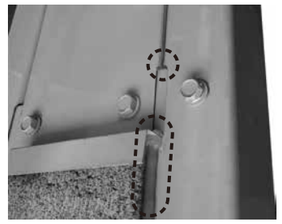

11 完成

最後にボルトの緩みがないか確認し、シャッター柱・レール部分にコンクリートを流し込んでください。

この組立説明書は
エコマーク認定の再生紙を
使用しています。

注意 柱・レールは必ず埋め込んでください。
埋め込まないと必要な強度を確保できません。

ヨドコウ
淀川製鋼
(2020年A制作)