VGCU-2662（H）+VKCS-5062（H）型-L（単棟）

建築面積	46.82m² （14.16坪）	（間口柱芯寸法）×（奥行柱芯寸法）

構造耐力上主要な部分の部材

部　材　名	形　状	板　厚	使用材料	有効細長比
前　柱	ロ-85 × 115	1.6mm	JIS G3312 塗装溶融亜鉛めっき鋼板 CGCC	70.0
後　柱	㙚-115 × 115	1.6mm	JIS G3312 塗装溶融亜鉛めっき鋼板 CGCC	55.0
中 柱（左右）	ロ-85 × 84	1.6mm	JIS G3312 塗装溶融亜鉛めっき鋼板 CGCC	76.6
補 強 柱	ロ-85 × 44	1.6mm	JIS G3312 塗装溶融亜鉛めっき鋼板 CGCC	134.7
桁　前	ｚ-336.5 × 79	1.6mm	JIS G3312 塗装溶融亜鉛めっき鋼板 CGCC	
桁　中	]-181.5 × 69.5	1.6mm	JIS G3312 塗装溶融亜鉛めっき鋼板 CGCC	
桁 中 補 強	[-180 × 48	1.6mm	JIS G3312 塗装溶融亜鉛めっき鋼板 CGCC	
桁　後	⊏-155 × 85	1.2mm	JIS G3322 塗装溶融55%アルミニウム－亜鉛めっき鋼板 CGLCC	
桁 後 補 強	⊏-138.5 × 85	2.3mm	JIS G3312 塗装溶融亜鉛めっき鋼板 CGCC	
壁パネル	⊂-25 × 701(350.5)	0.5mm	JIS G3322 塗装溶融55%アルミニウム－亜鉛めっき鋼板 CGLCC	
ブレース	――	7.0φ	JIS G3101一般構造用圧延鋼材 SS400	
ターンバックル	――	7.0φ用	JIS A5541建築用ターンバックル胴 STKM	
アンカープレート	――	6.0mm 9.0mm	JIS G3101一般構造用圧延鋼材 SS400	
桁前（PU）	[-228 × 49.5	1.6mm	JIS G3312 塗装溶融亜鉛めっき鋼板 CGCC	
桁（PU）	]-194 × 49.5	2.3mm	塗装溶融亜鉛めっき鋼板	
桁 補 強（PU）	[-194 × 36.5	2.3mm	塗装溶融亜鉛めっき鋼板	
梁（P）	⅃-287.5x139	1.6mm	JIS G3312 塗装溶融亜鉛めっき鋼板 CGCC	
前柱(P)・後柱(P)	⊡-85x118	1.6mm	JIS G3312 塗装溶融亜鉛めっき鋼板 CGCC	165.9
中柱(P)	⊡-85x145	1.6mm	JIS G3312 塗装溶融亜鉛めっき鋼板 CGCC	151.5

構造耐力上主要な部分以外の部材

部　材　名	形　状	板　厚	使用材料
上　枠	⌈-430 × 55	1.0mm	JIS G3322 塗装溶融55%アルミニウム－亜鉛めっき鋼板 CGLCC
下　枠	⌈⌉-81 × 64	1.0mm	JIS G3322 塗装溶融55%アルミニウム－亜鉛めっき鋼板 CGLCC
中柱カバー	⌣-26 × 145	1.0mm	JIS G3322 塗装溶融55%アルミニウム－亜鉛めっき鋼板 CGLCC
間　柱	⊏-31 × 24	1.2mm	JIS G3322 塗装溶融55%アルミニウム－亜鉛めっき鋼板 CGLCC
屋　根	～-88 × 600	0.6mm	JIS G3322 塗装溶融55%アルミニウム－亜鉛めっき鋼板 CGLCC
シャッタースラット	⌒-14.5 × 71	0.5mm	JIS G3322 塗装溶融55%アルミニウム－亜鉛めっき鋼板 CGLCC
鼻 隠 し 前	C-130 × 113	0.6mm	JIS G3322 塗装溶融55%アルミニウム－亜鉛めっき鋼板 CGLCC
ケ ラ バ	⊏-130 × 135.5	0.5mm	塗装溶融55%アルミニウム－亜鉛めっき鋼板（ツートンカラー）

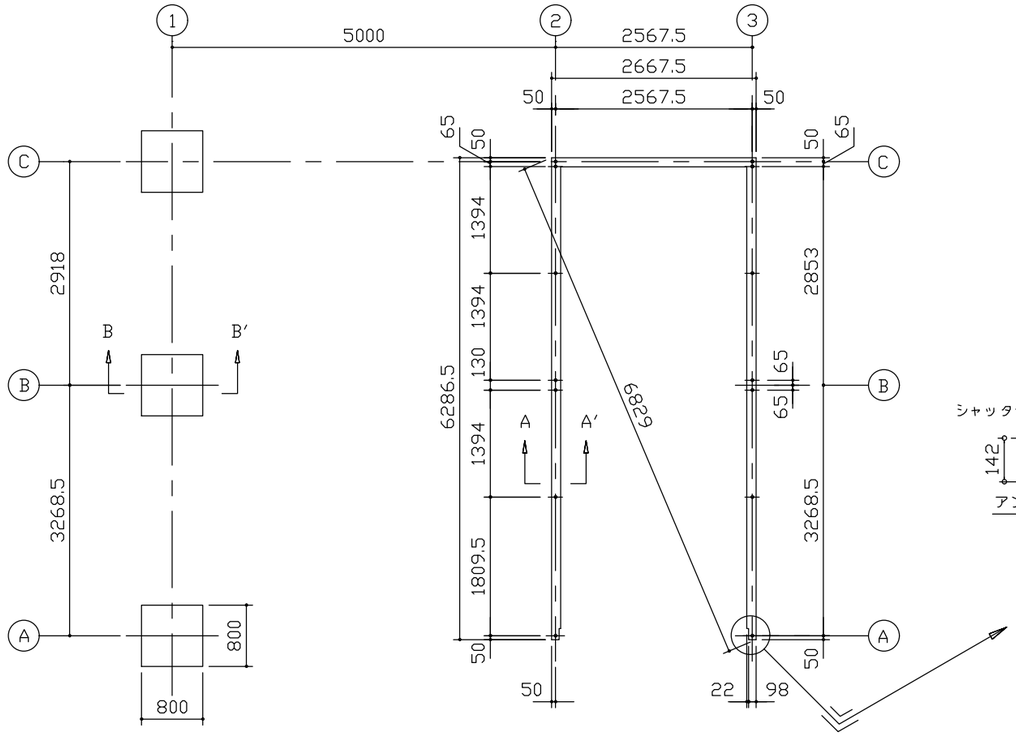

布 基 礎 伏 図（S= 1/80）

シャッター降下面は土間を水平に仕上げてください。

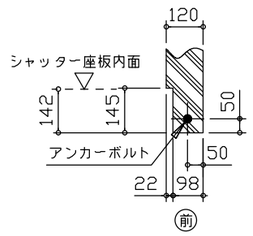

シャッター部分詳細図
（ S =1/20 ）

・布基礎断面図　縮尺=1/20
（地耐力　50KN/m²以上,コンクリート設計基準強度　18N/mm² 以上
基準風速 34m/s ，地表面粗度区分Ⅲ）
＜上記条件での参考図です。＞
注１)地耐力が 50kN/m² 未満（30kN/m² 以上）
の場合は、地耐力に応じた基礎を設計して下さい。
注２)寒冷地の場合、凍結深度等を考慮し、実情に
あわせて設計して下さい。
注３)その他現地の実情にあわせて設計して下さい。

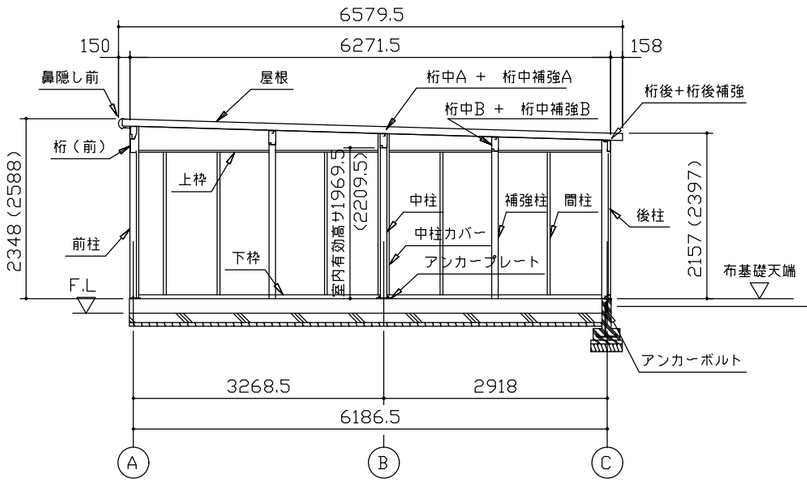

側 面 断 面 図（S= 1/80）

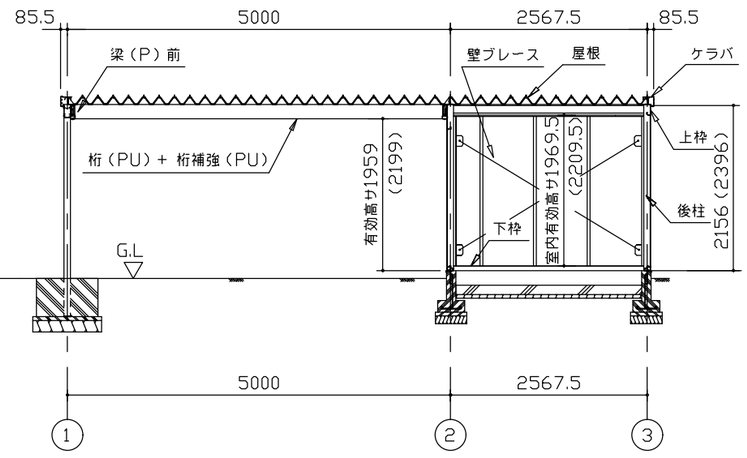

正 面 断 面 図（S= 1/80）

アンカーボルトの止結は、ダブルナット等の戻り止めを施す事。

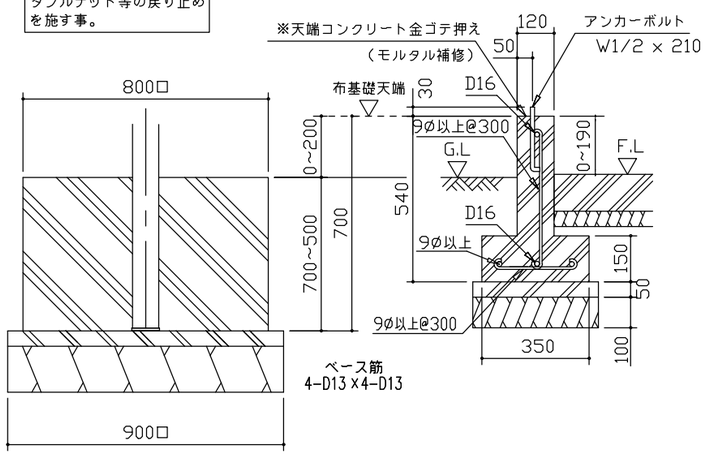

B ～ B′断面

名　称	ヨドガレージ ラヴィージュⅢ	株式会社 ヨドコウ
機種名	VGCU-2662(H)+VKCS-5062(H)型-L(単棟)	