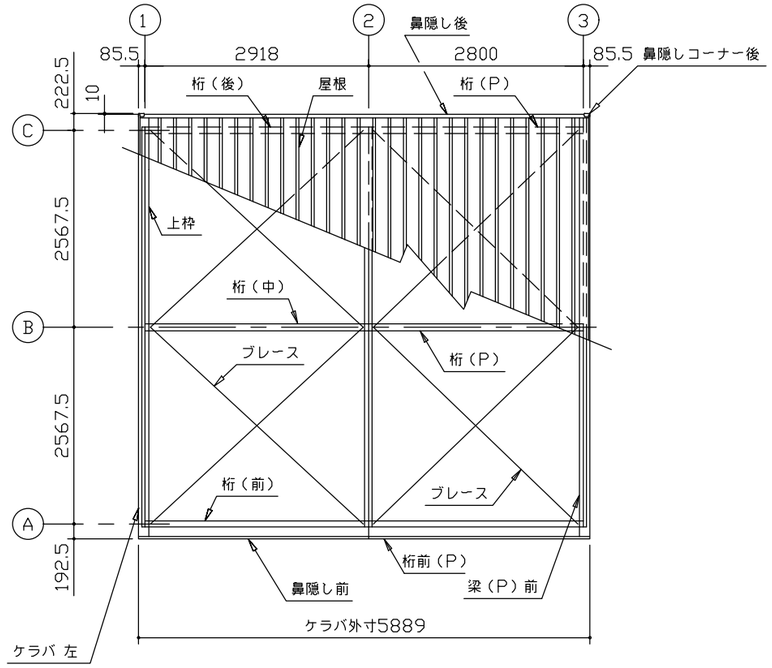

小 屋 伏 図 （S= 1/80）

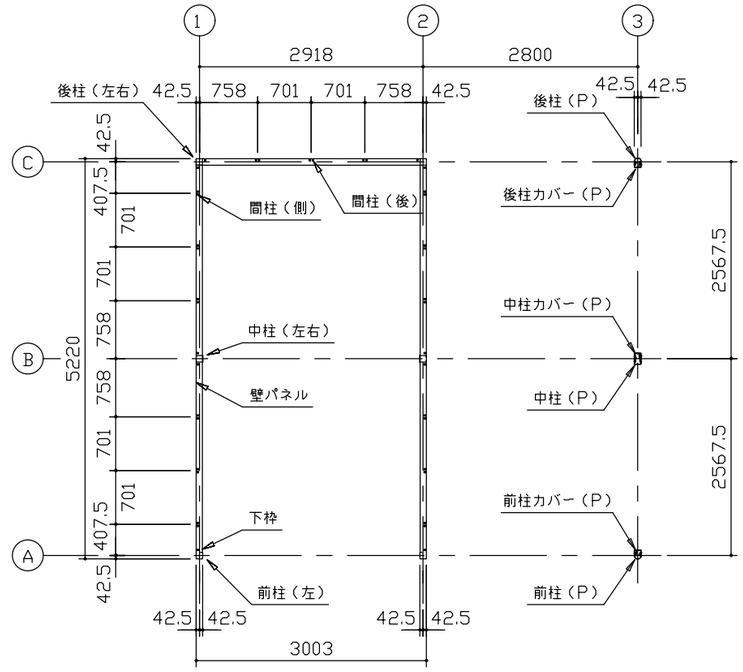

平 面 図 （S= 1/80）

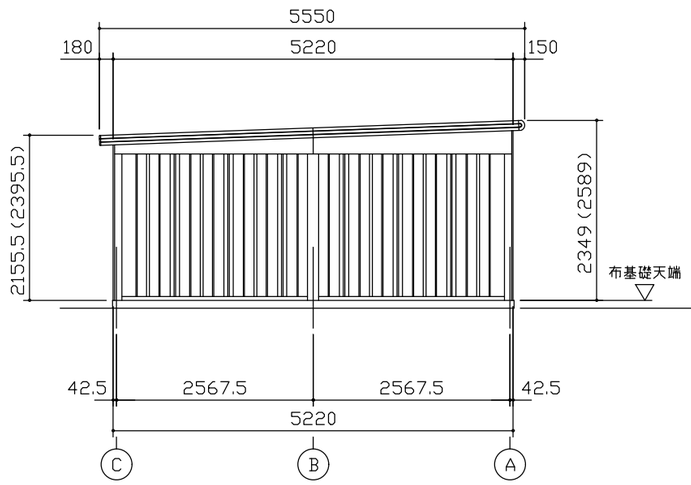

側 面 立 面 図（S= 1/80）

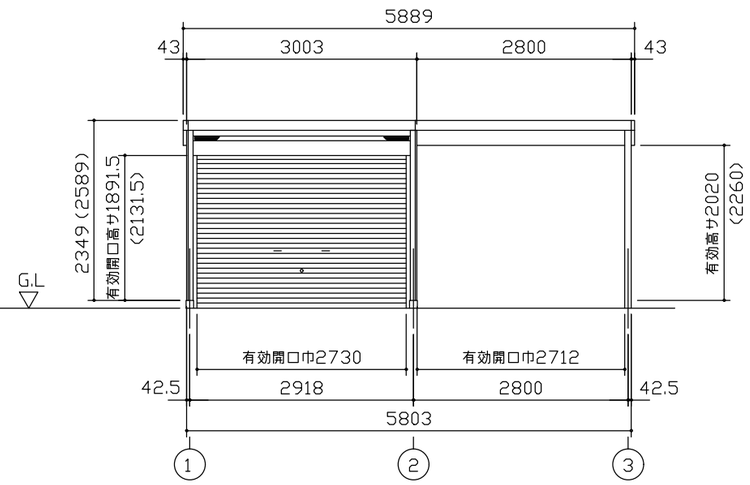

正 面 立 面 図（S= 1/80）

*（ ）内寸法ハ、Hタ イプヲ示ス。

* 有効高サハ、基礎高サヲ含ミマセン。

名 称	ヨドガレージ ラヴィージュⅢ
機種名	VGC-3052(H)+VKC-2852(H)型-R(単棟)

株式会社 ヨドコウ