VGC-3052（H）+VKC-2852（H）型-L（単棟）

建築面積	29.36m² （8.88坪）	（間口柱芯寸法）×（奥行柱芯寸法）

構造耐力上主要な部分の部材

部　材　名	形　状	板　厚	使用材料	有効細長比
前　柱	ロ-85 x 115	1.6mm	JIS G3312 塗装溶融亜鉛めっき鋼板 CGCC	70.0
後　柱	ム-115 x 115	1.6mm	JIS G3312 塗装溶融亜鉛めっき鋼板 CGCC	55.0
中 柱（左右）	ロ-85 x 84	1.6mm	JIS G3312 塗装溶融亜鉛めっき鋼板 CGCC	76.6
桁　前	?-336.5 x 79	1.6mm	JIS G3312 塗装溶融亜鉛めっき鋼板 CGCC	
桁　中	⊏-182.5 x 79	1.6mm	JIS G3312 塗装溶融亜鉛めっき鋼板 CGCC	
桁　後	⊏-155 x 85	1.2mm	JIS G3322 塗装溶融55%アルミニウム－亜鉛めっき鋼板 CGLCC	
壁パネル	⌣-25 x 701(350.5)	0.5mm	JIS G3322 塗装溶融55%アルミニウム－亜鉛めっき鋼板 CGLCC	
ブレース	――	7.0φ	JIS G3101一般構造用圧延鋼材 SS400	
ターンバックル	――	7.0φ用	JIS A5541建築用ターンバックル胴 STKM	
アンカープレート	――	6.0mm 9.0mm	JIS G3101一般構造用圧延鋼材 SS400	
桁前（P）	⊏-228 x 79	1.6mm	JIS G3312 塗装溶融亜鉛めっき鋼板 CGCC	
桁（P）	⊏-186.5 x 79	1.6mm	JIS G3312 塗装溶融亜鉛めっき鋼板 CGCC	
梁（P）	⊏-287.5x139	1.6mm	JIS G3312 塗装溶融亜鉛めっき鋼板 CGCC	
前柱(P)・後柱(P)	ロ-85x118	1.6mm	JIS G3312 塗装溶融亜鉛めっき鋼板 CGCC	165.9
中柱(P)	ロ-85x145	1.6mm	JIS G3312 塗装溶融亜鉛めっき鋼板 CGCC	151.5

構造耐力上主要な部分以外の部材

部　材　名	形　状	板　厚	使用材料
上　枠	⊏-430 x 55	1.0mm	JIS G3322 塗装溶融55%アルミニウム－亜鉛めっき鋼板 CGLCC
下　枠	⊏-81 x 64	1.0mm	JIS G3322 塗装溶融55%アルミニウム－亜鉛めっき鋼板 CGLCC
中柱カバー	⌣-26 x 145	1.0mm	JIS G3322 塗装溶融55%アルミニウム－亜鉛めっき鋼板 CGLCC
間　柱	⊏-31 x 24	1.2mm	JIS G3322 塗装溶融55%アルミニウム－亜鉛めっき鋼板 CGLCC
屋　根	⌇-88 x 600	0.5mm	JIS G3322 塗装溶融55%アルミニウム－亜鉛めっき鋼板 CGLCC
シャッタースラット	⊂-14.5 x 71	0.5mm	JIS G3322 塗装溶融55%アルミニウム－亜鉛めっき鋼板 CGLCC
鼻隠し前	⊂-130 x 113	0.6mm	JIS G3322 塗装溶融55%アルミニウム－亜鉛めっき鋼板 CGLCC
鼻隠し後	⊂-122 x 48	0.5mm	塗装溶融55%アルミニウム－亜鉛めっき鋼板（ツートンカラー）
ケラバ	⊏-130 x 135.5	0.5mm	塗装溶融55%アルミニウム－亜鉛めっき鋼板（ツートンカラー）

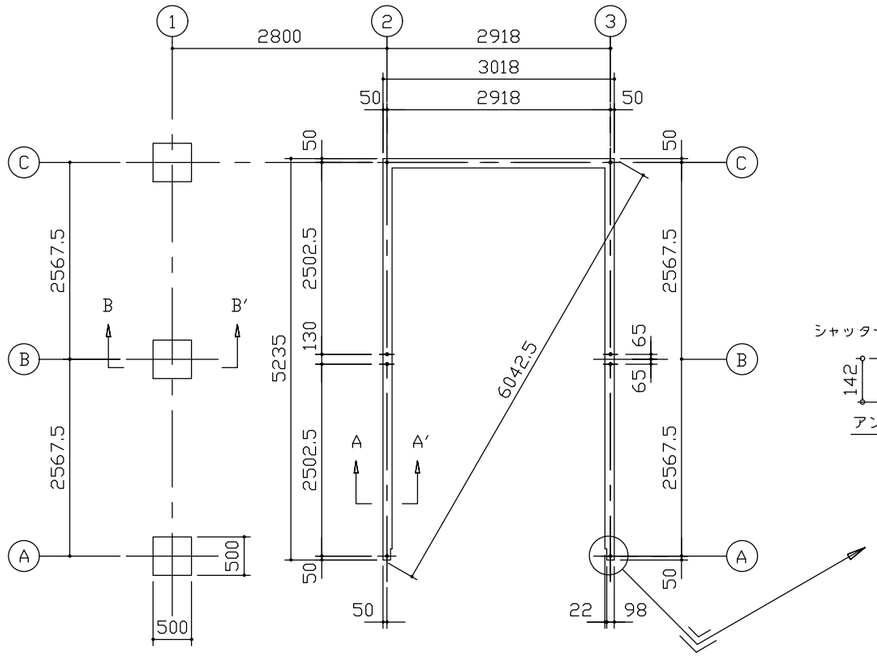

布基礎伏図（S=1/80）

シャッター降下面は土間を水平に仕上げてください。

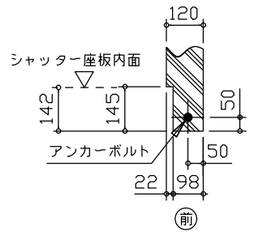

シャッター部分詳細図
（ S =1/20 ）

・布基礎断面図　縮尺=1/20

（地耐力　50KN/m²以上,コンクリート設計基準強度　18N/mm² 以上
基準風速 34m/s ，地表面粗度区分Ⅲ）

＜上記条件での参考図です。＞

注１)地耐力が 50kN/m² 未満（30kN/m² 以上）
　　の場合は、地耐力に応じた基礎を設計して下さい。

注２)寒冷地の場合、凍結深度等を考慮し、実情に
　　あわせて設計して下さい。

注３)その他現地の実情にあわせて設計して下さい。

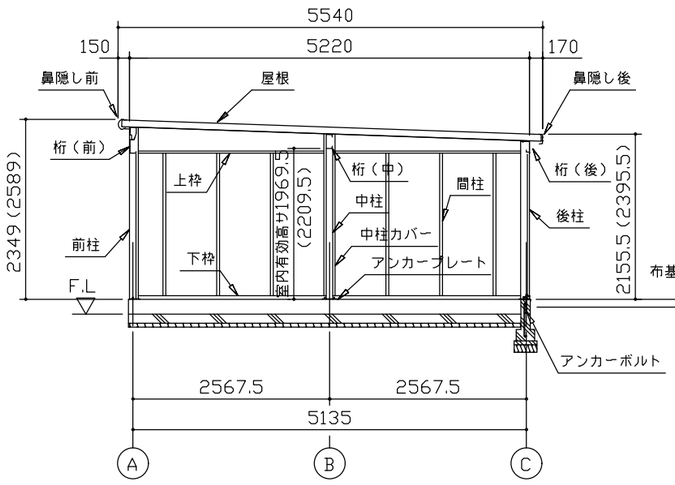

側 面 断 面 図（S=1/80）

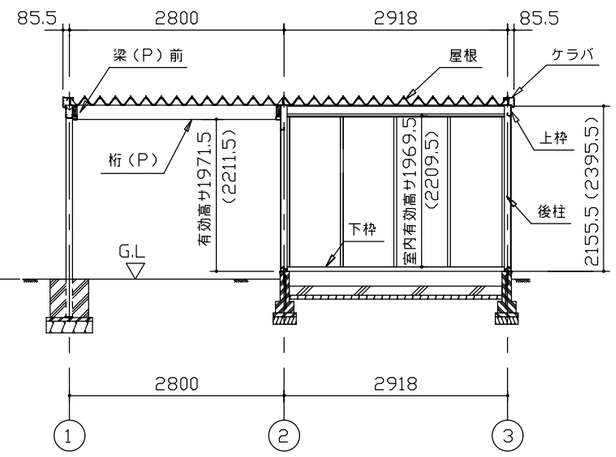

正 面 断 面 図（S=1/80）

アンカーボルトの止結は、ダブルナット等の戻り止めを施す事。

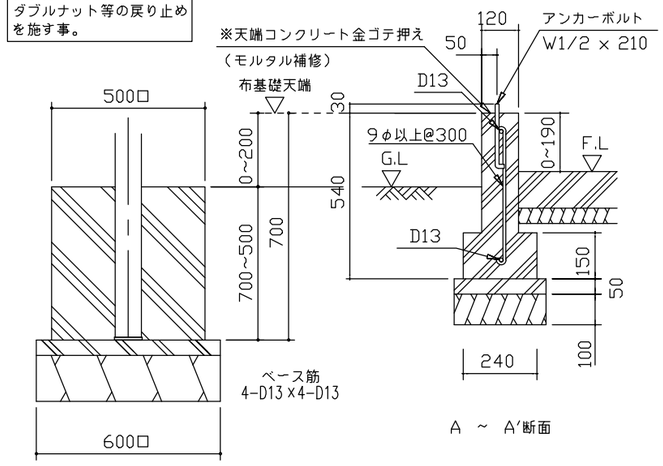

B ~ B′断面

A ~ A′断面

名　称	ヨドガレージ ラヴィージュⅢ
機種名	VGC-3052(H)+VKC-2852(H)型-L(単棟)

株式会社 淀川製鋼所