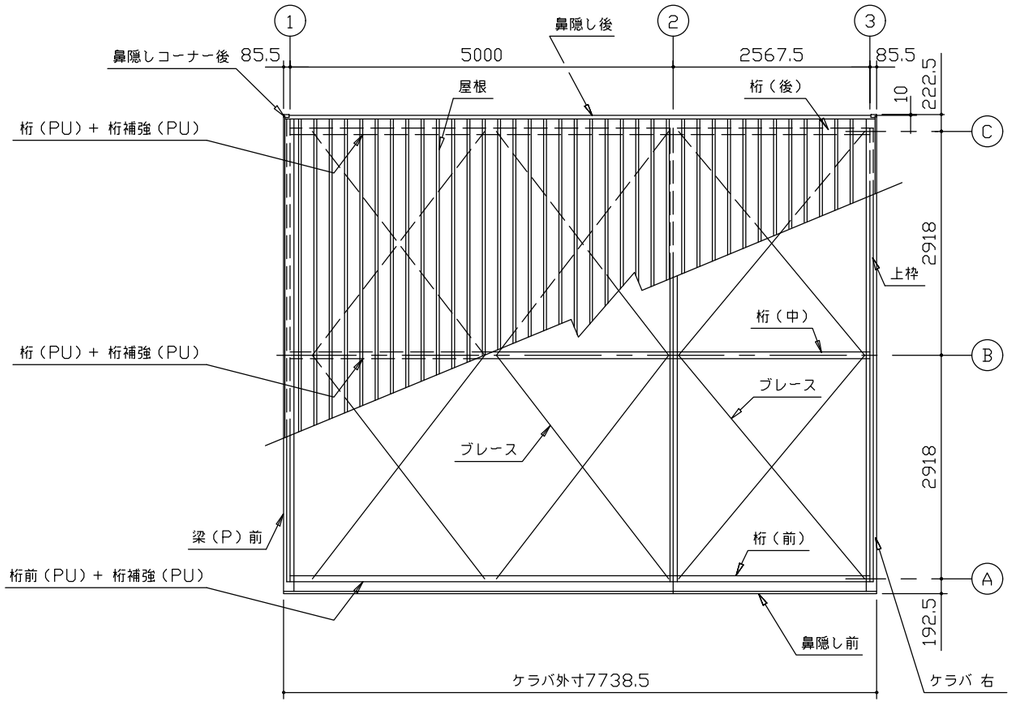

小 屋 伏 図 （S= 1/80）

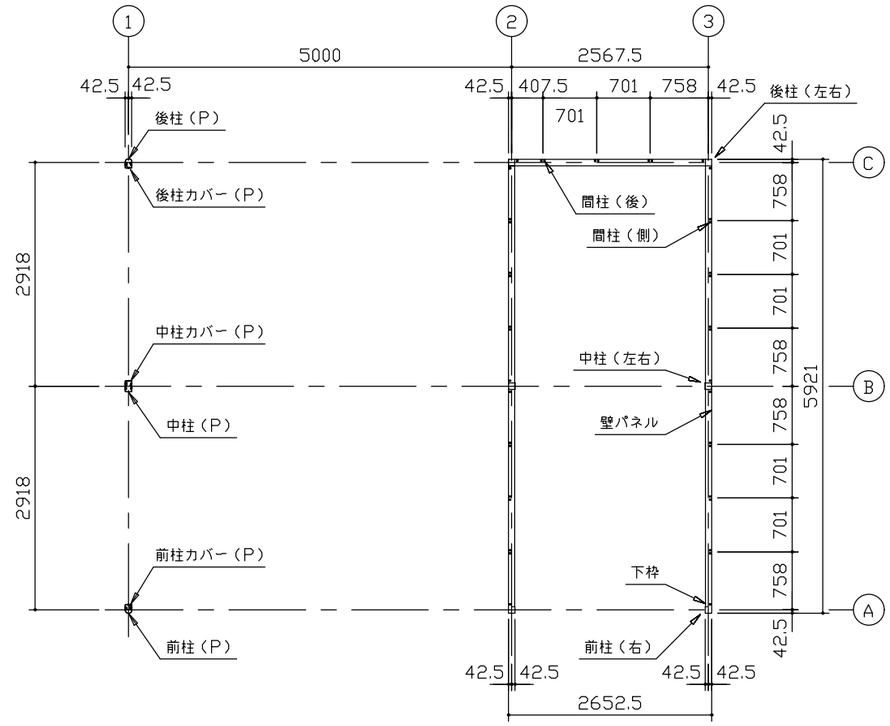

平 面 図 （S= 1/80）

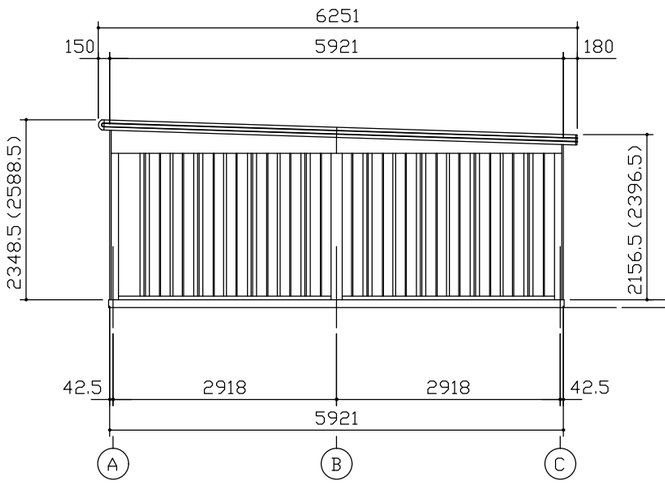

側 面 立 面 図（S= 1/80）

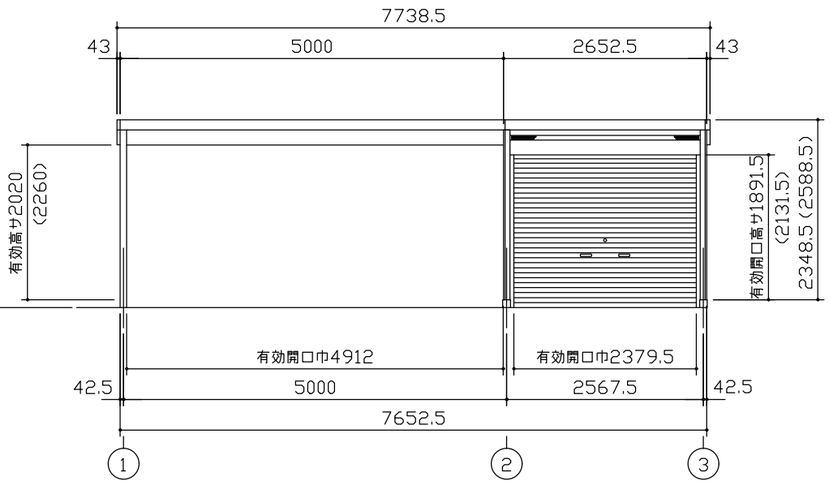

正 面 立 面 図（S= 1/80）

*（ ）内寸法ハ、Hタイプヲ示ス。

* 有効高サハ、基礎高サヲ含ミマセン。

名 称	ヨドガレージ ラヴィージュ Ⅲ
機種名	VGC-2659 (H) +VKC-5059 (H) 型-L (単棟)

株式会社 ヨドコウ