VGC-2659（H）+VKC-2859（H）型-R（単棟）

| 建築面積 | 31.32m² （9.48坪） | （間口柱芯寸法）×（奥行柱芯寸法） |
|---|---|---|

構造耐力上主要な部分の部材

| 部　材　名 | 形　状 | 板　厚 | 使用材料 | 有効細長比 |
|---|---|---|---|---|
| 前　柱 | ロ-85 x 115 | 1.6mm | JIS G3312 塗装溶融亜鉛めっき鋼板 CGCC | 70.0 |
| 後　柱 | ㇾ-115 x 115 | 1.6mm | JIS G3312 塗装溶融亜鉛めっき鋼板 CGCC | 55.0 |
| 中 柱（左右） | ロ-85 x 84 | 1.6mm | JIS G3312 塗装溶融亜鉛めっき鋼板 CGCC | 76.6 |
| 桁　前 | ｚ-336.5 x 79 | 1.6mm | JIS G3312 塗装溶融亜鉛めっき鋼板 CGCC | |
| 桁　中 | ⊏-182.5 x 79 | 1.6mm | JIS G3312 塗装溶融亜鉛めっき鋼板 CGCC | |
| 桁　後 | ⊏-155 x 85 | 1.2mm | JIS G3322 塗装溶融55%アルミニウム－亜鉛めっき鋼板 CGLCC | |
| 壁パネル | ⌣ -25 x 701(350.5) | 0.5mm | JIS G3322 塗装溶融55%アルミニウム－亜鉛めっき鋼板 CGLCC | |
| ブレース | ―― | 7.0φ | JIS G3101一般構造用圧延鋼材 SS400 | |
| ターンバックル | ―― | 7.0φ用 | JIS A5541建築用ターンバックル胴 STKM | |
| アンカープレート | ―― | 6.0mm<br>9.0mm | JIS G3101一般構造用圧延鋼材 SS400 | |
| 桁前（P） | ⊏-228 x 79 | 1.6mm | JIS G3312 塗装溶融亜鉛めっき鋼板 CGCC | |
| 桁（P） | ⊏-186.5 x 79 | 1.6mm | JIS G3312 塗装溶融亜鉛めっき鋼板 CGCC | |
| 梁（P） | ⊏-287.5x139 | 1.6mm | JIS G3312 塗装溶融亜鉛めっき鋼板 CGCC | |
| 前柱(P)・後柱(P) | ⊏-85x118 | 1.6mm | JIS G3312 塗装溶融亜鉛めっき鋼板 CGCC | 165.9 |
| 中柱(P) | ⊏-85x145 | 1.6mm | JIS G3312 塗装溶融亜鉛めっき鋼板 CGCC | 151.5 |

構造耐力上主要な部分以外の部材

| 部　材　名 | 形　状 | 板　厚 | 使用材料 |
|---|---|---|---|
| 上　枠 | ⊏ -430 x 55 | 1.0mm | JIS G3322 塗装溶融55%アルミニウム－亜鉛めっき鋼板 CGLCC |
| 下　枠 | ⊏-81 x 64 | 1.0mm | JIS G3322 塗装溶融55%アルミニウム－亜鉛めっき鋼板 CGLCC |
| 中柱カバー | ⌣-26 x 145 | 1.0mm | JIS G3322 塗装溶融55%アルミニウム－亜鉛めっき鋼板 CGLCC |
| 間　柱 | ⊏-31 x 24 | 1.2mm | JIS G3322 塗装溶融55%アルミニウム－亜鉛めっき鋼板 CGLCC |
| 屋　根 | ～ -88 x 600 | 0.5mm | JIS G3322 塗装溶融55%アルミニウム－亜鉛めっき鋼板 CGLCC |
| シャッタースラット | ( -14.5 x 71 | 0.5mm | JIS G3322 塗装溶融55%アルミニウム－亜鉛めっき鋼板 CGLCC |
| 鼻隠し前 | ⊏-130 x 113 | 0.6mm | JIS G3322 塗装溶融55%アルミニウム－亜鉛めっき鋼板 CGLCC |
| 鼻隠し後 | ⊏-122 x 48 | 0.5mm | 塗装溶融55%アルミニウム－亜鉛めっき鋼板（ツートンカラー） |
| ケラバ | ⊏-130 x 135.5 | 0.5mm | 塗装溶融55%アルミニウム－亜鉛めっき鋼板（ツートンカラー） |

シャッター降下面は土間を水平に仕上げてください。

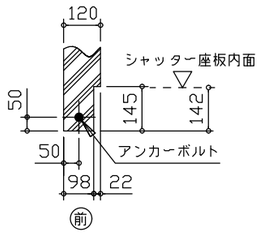


シャッター部分詳細図
（ S =1/20 ）

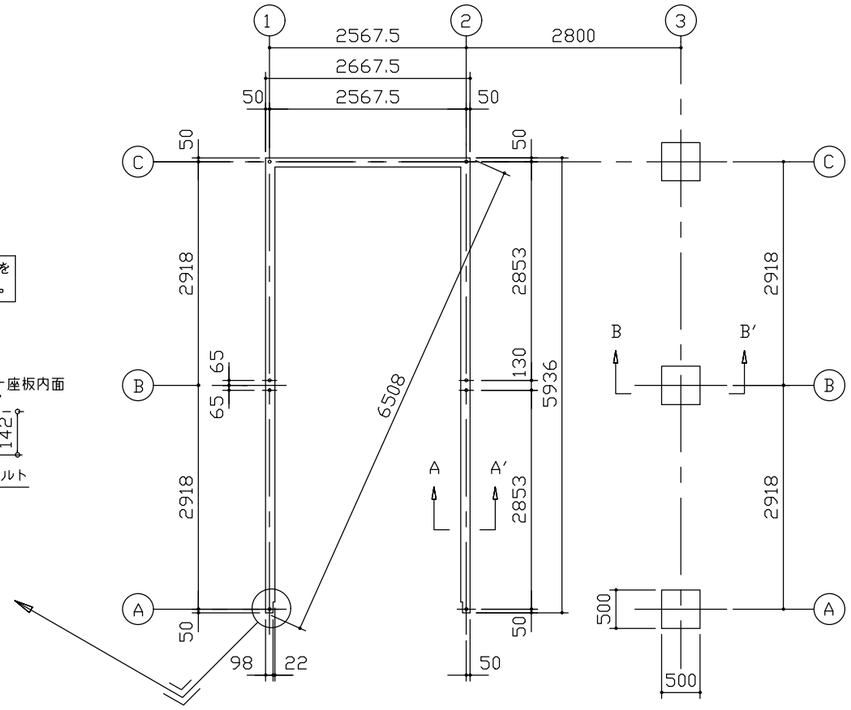


布 基 礎 伏 図（S= 1/80）

・布基礎断面図　縮尺=1/20

（地耐力　50KN/m²以上,コンクリート設計基準強度　18N/mm² 以上
基準風速 34m/s ，地表面粗度区分Ⅲ）

＜上記条件での参考図です。＞

注１)地耐力が 50kN/m² 未満（30kN/m² 以上）
　　の場合は、地耐力に応じた基礎を設計して下さい。

注２)寒冷地の場合、凍結深度等を考慮し、実情に
　　あわせて設計して下さい。

注３)その他現地の実情にあわせて設計して下さい。

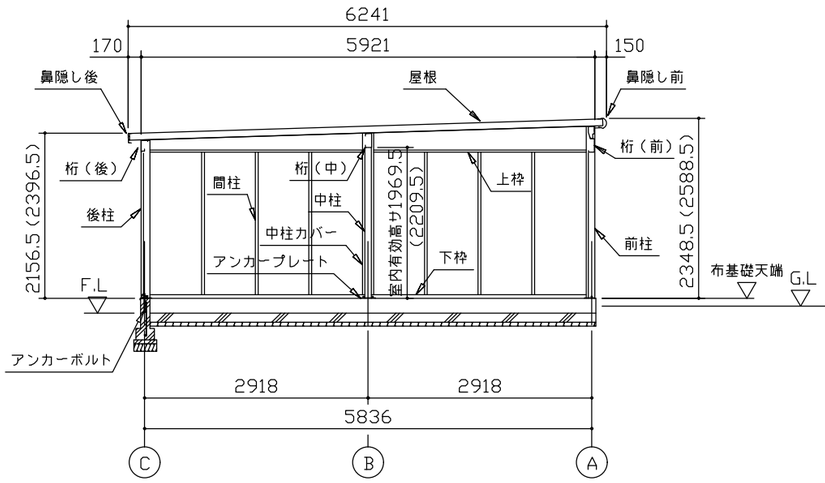


側 面 断 面 図（S= 1/80）

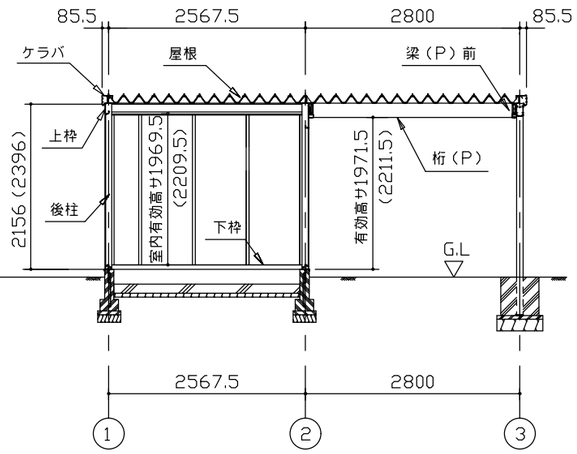


正 面 断 面 図（S= 1/80）

アンカーボルトの止結は、ダブルナット等の戻り止めを施す事。

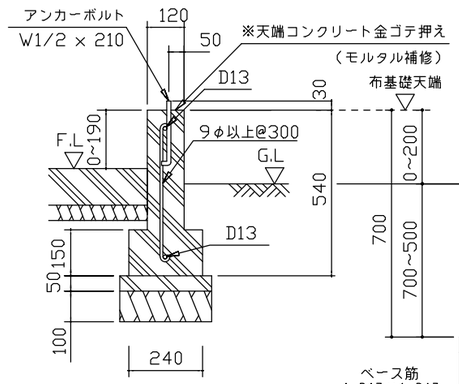


A ～ A′断面

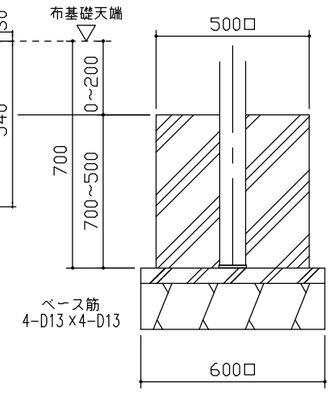


B ～ B′断面

| 名　称 | ヨドガレージ ラヴィージュⅢ | 株式会社 淀川製鋼所 |
|---|---|---|
| 機種名 | VGC-2659(H)+VKC-2859(H)型-R(単棟) | |